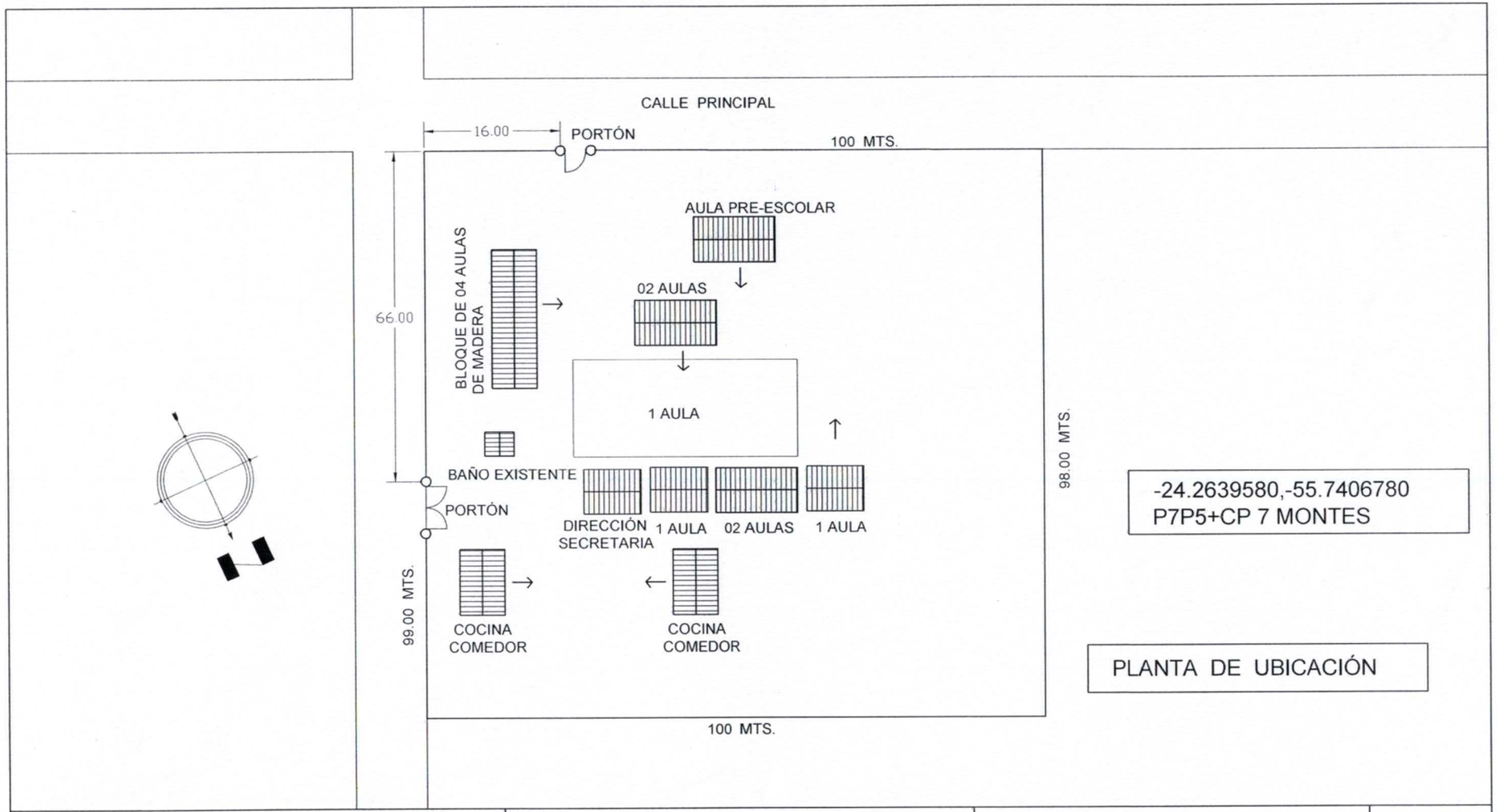

-24.2639580,-55.7406780
P7P5+CP 7 MONTES

PLANTA DE UBICACIÓN

MUNICIPALIDAD DE CURUGUATY COLONIA 7 MONTES ' I DISTRITO DE CURUGUATY -DEPARTAMENTO DE CANINDEYU	CERCADO PERIMETRAL - ALAMBRE TEJIDO ESC. BÁSICA Nº 3634 - SANTA LIBRADA	Proyectista : Arq. Oscar Vega Fretes Domicilio: Edmundo Reyes N° 152 - San Lorenzo FIRMA	**DISEÑO N°** 001

MUNICIPALIDAD DE VILLA CURUGUATY
Dto. de Obras

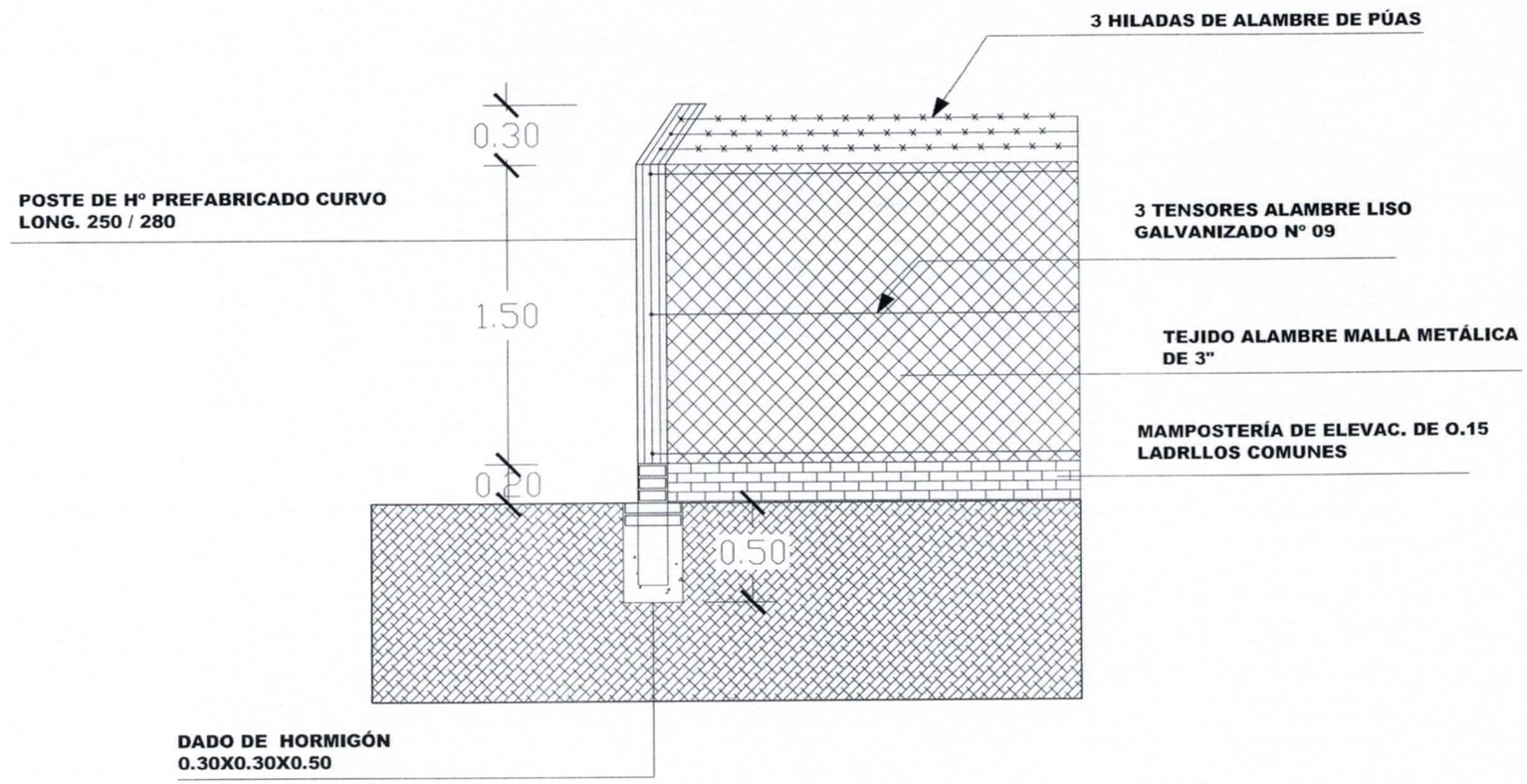

MUNICIPALIDAD DE CURUGUATY COLONIA 7 MONTES'I - DISTRITO CURUGUATY DEPARTAMENTO CANINDEYÚ	CERCO PERIMETRAL DE ALAMBRE TEJIDO ESCUELA BÁSICA N° 3634 "SANTA LIBRADA"	Proyectista : Arq. Oscar Vega Fretes Domicilio: Edmundo Reyes N° 152 - San Lorenzo FIRMA	**DISEÑO N°** 01

MUNICIPALIDAD DE VILLA CURUGUATY * Dto. de Obras *

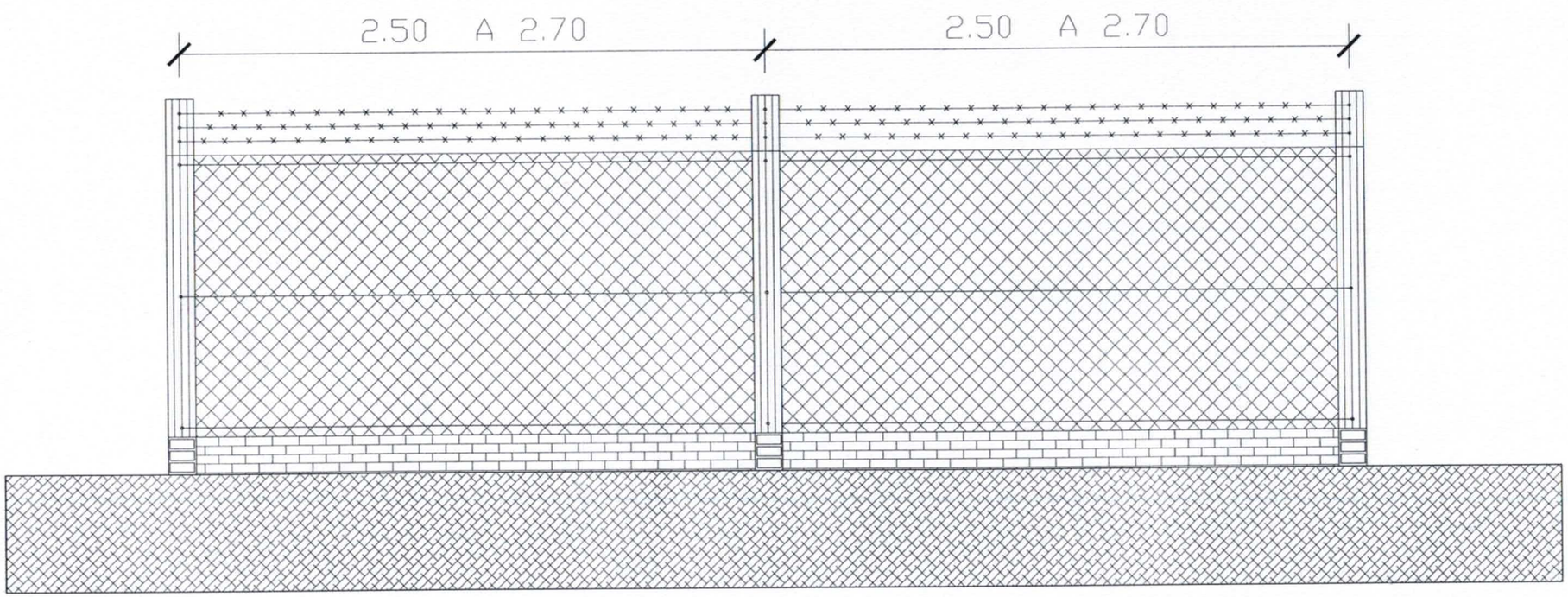

MUNICIPALIDAD DE CURUGUATY

COLONIA 7 MONTES'I - DISTRITO CURUGUATY
DEPARTAMENTO CANINDEYÚ

CERCO PERIMETRAL DE ALAMBRE TEJIDO

ESCUELA BÁSICA N° 3634 "SANTA LIBRADA"

Proyectista : Arq. Oscar Vega Fretes
Domicilio: Edmundo Reyes N° 152 - San Lorenzo

FIRMA

MUNICIPALIDAD DE VILLA CURUGUATY * Dto. de Obras *

DISEÑO N°
02

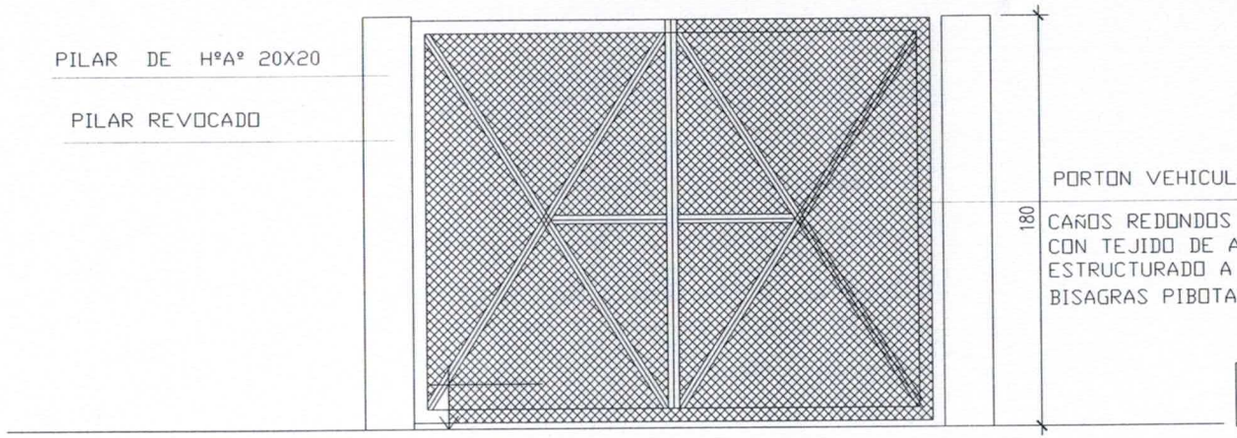

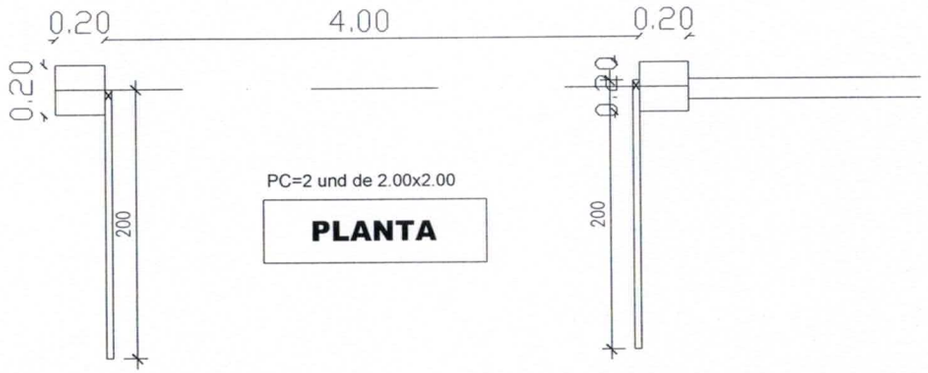

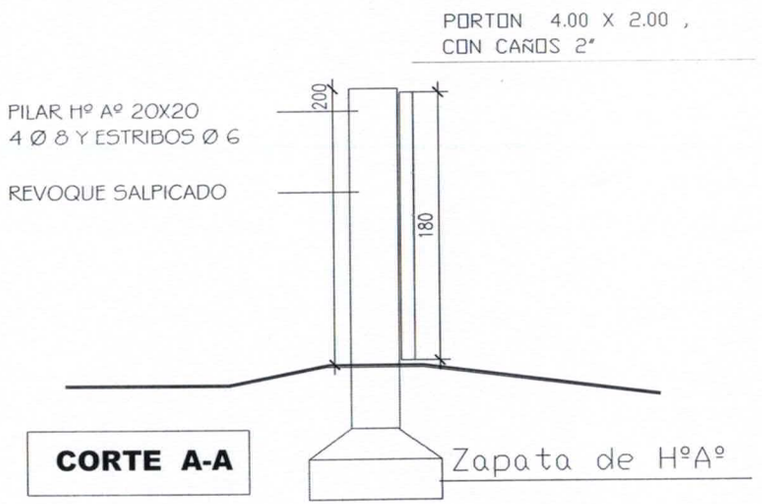

MUNICIPALIDAD DE CURUGUATY COLONIA 7 MONTES'I - DISTRITO CURUGUATY DEPARTAMENTO CANINDEYÚ	CERCO PERIMETRAL DE ALAMBRE TEJIDO ESCUELA BÁSICA N° 3634 "SANTA LIBRADA"	Proyectista : Arq. Oscar Vega Fretes Domicilio: Edmundo Reyes N° 152 - San Lorenzo FIRMA	**DISEÑO Nº** 03

MUNICIPALIDAD DE VILLA CURUGUATY * Dto. de Obras *

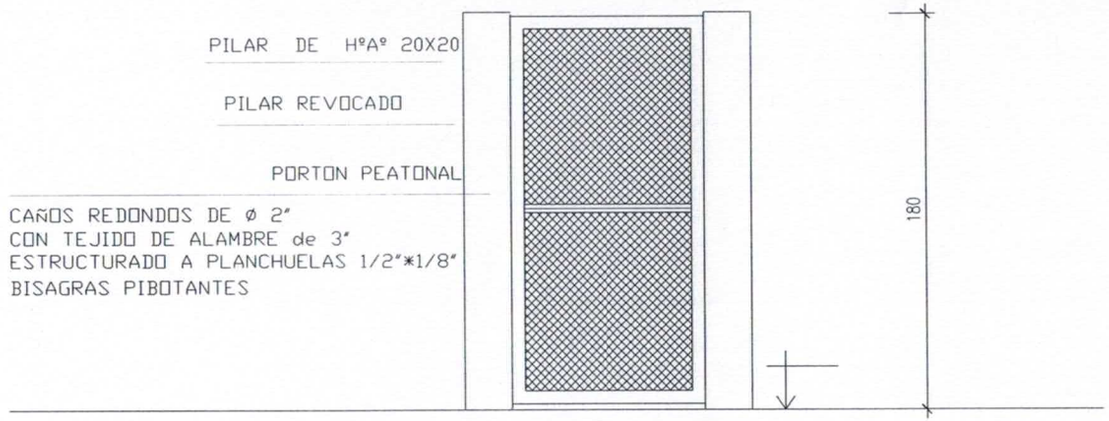

FACHADA

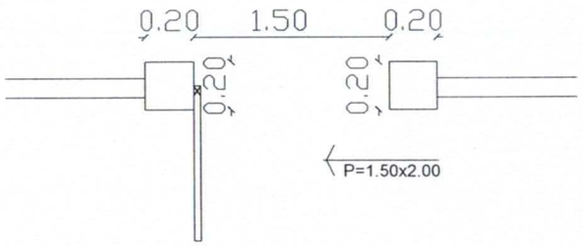

PLANTA

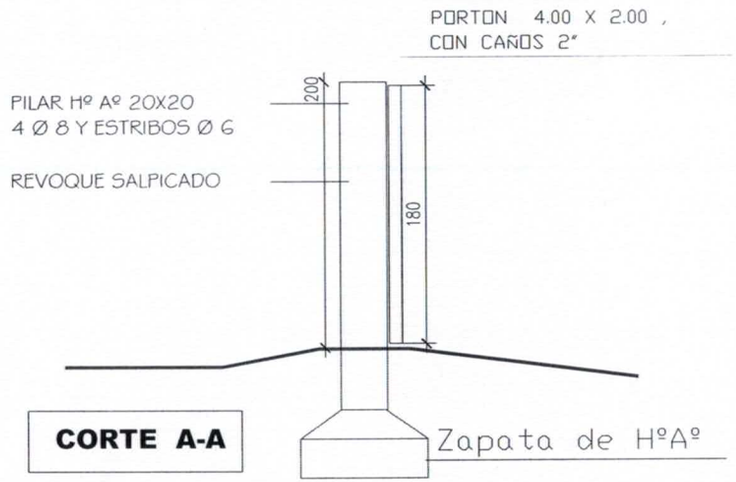

CORTE A-A

MUNICIPALIDAD DE CURUGUATY COLONIA 7 MONTES'I - DISTRITO CURUGUATY DEPARTAMENTO CANINDEYÚ	CERCO PERIMETRAL DE ALAMBRE TEJIDO ESCUELA BÁSICA N° 3634 "SANTA LIBRADA"	Proyectista : Arq. Oscar Vega Fretes Domicilio: Edmundo Reyes N° 152 - San Lorenzo FIRMA	**DISEÑO N°** 04

MUNICIPALIDAD DE VILLA CURUGUATY * Dto. de Obras *