Ítem 1 - AA - **ARMARIO ALTO**

DIMENSIONES

Medidas: 900mm x 450mm x 1750mm

DESCRIPCION

Armario alto con puerta batiente doble, con repisas internas.

ESPECIFICACIONES TECNICAS

Estructura de base: Panel inferior y zócalo en placa maciza de MDF (no aglomerado) del tipo melamina BP de 18 mm de espesor, símil madera de cedro. Tapacantos planos del mismo material.

Cuerpo *(armazón y envoltura):* Panel superior o tapa en placa maciza de MDF (no aglomerado) del tipo melamina BP de 25 mm de espesor, símil madera de cedro con tapacantos del mismo material. Paneles laterales, Panel de fondo o respaldo maciza de MDF (no aglomerado) del tipo melamina BP de 18 mm de espesor, símil madera de cedro. Tapacantos planos del mismo material.

Estructura interna: *Columna:* Panel divisorio interno vertical en placa maciza de MDF (no aglomerado) del tipo melamina BP de 18 mm de espesor, símil madera de cedro con tapacantos del mismo material. Sistema de estantería fija con soportes atornillados a los paneles laterales.

Anaqueles: Paneles divisorios internos horizontales en placa maciza de MDF (no aglomerado) del tipo melamina BP de 25 mm de espesor, símil madera de cedro con tapacantos del mismo material.

Puertas batientes: en placa maciza de MDF (no aglomerado) del tipo melamina BP de 18 mm de espesor, símil madera de cedro con tapacantos del mismo material.

Complementos: Cerradura cilíndrica de acero inoxidable, tirador en ABS tipo “C” color negro y patas niveladoras metálicas regulables color negro con base de goma. Bisagras regulables con resorte de traba al cerrarse, en las puertas.

Ensamblado: uniones con tornillo.

Ítem 2 - AB - **ARMARIO BAJO**

DIMENSIONES

Medidas: 900mm x 450mm x 755mm.

AXIONOMETRIA

VISTA FRENTE

VISTA SUPERIOR

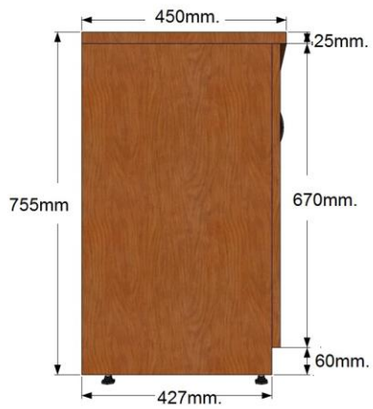

VISTA LATERAL

DESCRIPCION

Armario bajo con puerta batiente doble, con repisas internas.

ESPECIFICACIONES TECNICAS

Estructura de base: Panel inferior o base y zócalo en placa maciza de MDF (no aglomerado) del tipo melamina BP de 18 mm de espesor, símil madera de cedro. Tapacantos planos del mismo material. Con reguladores de altura metálicos con base de goma.

Cuerpo *(armazón y envoltura):* Panel superior o tapa en placa maciza de MDF (no aglomerado) del tipo melamina BP de 25 mm de espesor, símil madera de cedro con tapacantos del mismo material. Paneles laterales, Panel de fondo o respaldo maciza de MDF (no aglomerado) del tipo melamina BP de 18 mm de espesor, símil madera de cedro. Tapacantos planos del mismo material.

Estructura interna: *Anaquel:* Panel divisorio horizontal en placa maciza de MDF (no aglomerado) del tipo melamina BP de 25 mm de espesor, símil madera de cedro con tapacantos del mismo material; dividiendo el espacio interno en dos compartimentos.

Puertas batientes en placa maciza de MDF (no aglomerado) del tipo melamina BP de 18 mm de espesor, símil madera de cedro con tapacantos del mismo material. Bisagras regulables con resorte de traba al cerrarse.

Puertas batientes en placa maciza de MDF (no aglomerado) del tipo melamina BPde 18 mm de espesor, símil madera de cedro con tapacantos del mismo material. Bisagras regulables con resorte de traba al cerrarse.

Complementos: Cerradura cilíndrica de acero inoxidable, tirador en ABS tipo “C” color negro y patas niveladoras metálicas regulables color negro con base de goma.

Ensamblado: uniones con tornillo.

Ítem 3 - EC2 - **ESCRITORIO CATEGORIA 2**

DIMENSIONES

Medidas: 1200mm x 700mm x750mm

DESCRIPCION

Mesa de escritorio recto con 3 cajones para almacenamiento.

ESPECIFICACIONES TECNICAS

Estructura de soporte: perfil tubular de hierro (Fe) de 50 x 30 y de 1.2 mm de espesor, lámina rolada en frio calibre 18 con pestañas troqueladas de 15 mm para sujeción del panel frontal. Acabado con pintura epóxi horneada color negro semi mate, aplicada con equipo electrostático.

Patas paralelas y base con estructura de tubos de hierro (Fe) de 50 x 30 y de 1.2 mm de espesor (chapa nº 18 plegada). Pintadas con pintura epoxi color negro mate horneada. Tapas molduradas de PVC en extremos de los tubos. Con reguladores de altura metálicos con base de goma.

Estructura de unión entre soporte y panel superior: Adheridas mediante ángulos metálicos y tornillos, dispuestos en forma equidistante.

Cuerpo: *Armazón:* Panel superior o plano de trabajo en placa maciza de MDF (no aglomerado) del tipo melamina BP de 18 mm de espesor, símil madera de cedro. Tapacantos moldurado de 200 mm x 50 mm de PVC rígido de color negro.

Envoltura: Panel frontal o faldón en placa maciza de MDF (no aglomerado) del tipo melamina BP de 18 mm de espesor, símil madera de cedro. Tapacantos planos del mismo material

Módulo de Cajonera de 3 compartimentos para almacenamiento en placa maciza de MDF (no aglomerado) del tipo melamina BP de 18 mm de espesor, símil madera de cedro. Tapacantos planos del mismo material.

Complementos: Cerradura lateral cilíndrica de acero inoxidable de bloqueo central, tiradores en ABS tipo “C” color negro y guías telescópicas. Patas niveladoras regulables color negro con base de goma.

Ensamblado: uniones con tornillo.

Ítem 4 - EC4 - **ESCRITORIO CATEGORIA 4**

DIMENSIONES

Medidas: 2000mm x 2000mm x750mm

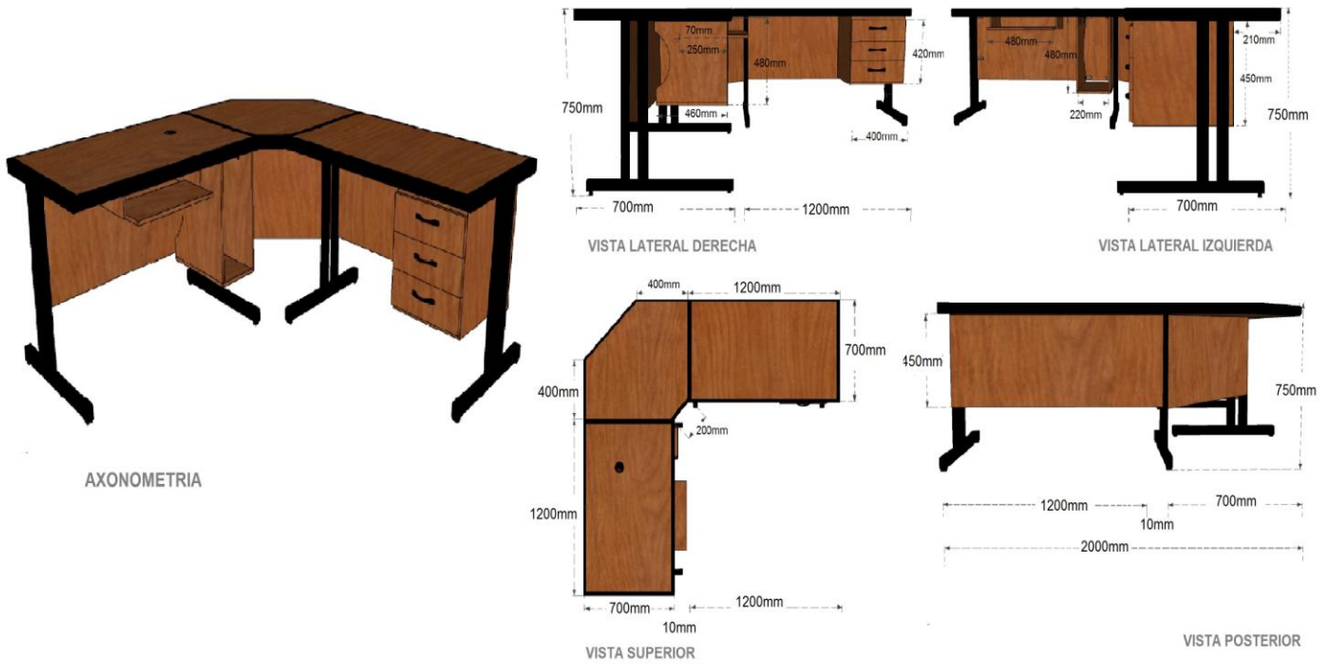

DESCRIPCION

Mesa de Escritorio en L con 3 cajones para almacenamiento, porta teclado retráctil y módulo para gabinete.

ESPECIFICACIONES TECNICAS

Estructura de soporte: perfil tubular cuadrado, en forma de C, lámina rolada en frio calibre 18 con pestañas troqueladas de 15 mm para sujeción del panel frontal. Acabado con pintura Epóxi horneada color negro semi mate, aplicada con equipo electrostático. Tapas molduradas de PVC de color negro en extremos de los tubos de base.

Patas paralelas y base con estructura de tubos de hierro (Fe) de 50 x 30 y de 1.2 mm de espesor (chapa nº 18 plegada). Pintadas con pintura epoxi color negro mate horneada. Tapas molduradas de PVC en extremos de los tubos. Con reguladores de altura metálicos con base de goma.

Estructura de unión entre soporte y panel superior: Adheridas mediante ángulos metálicos y tornillos, dispuestos en forma equidistante.

Cuerpo: *Armazón:* Panel superior o plano de trabajo y panel esquinero en placa maciza de MDF (no aglomerado) del tipo melamina BP de 25 mm de espesor, símil madera de cedro. Tapacantos moldurado de 200mm x 50 mm de PVC rígido de color negro.

Envoltura: Panel frontal o faldón en placa maciza de MDF (no aglomerado) del tipo melamina BP de 18 mm de espesor, símil madera de cedro. Tapacantos planos del mismo material

Módulo de Cajonera: de 3 compartimentos para almacenamiento en placa maciza de MDF (no aglomerado) del tipo melamina BP de 18 mm de espesor, símil madera de cedro. Tapacantos planos del mismo material.

Complementos: Cerradura lateral cilíndrica de acero inoxidable de bloqueo central, tiradores en ABS tipo “C” color negro y guías telescópicas.Patas niveladoras regulables color negro con base de goma.

Ensamblado: uniones con tornillo.

Ítem 5 - EM - **ESTANTE METALICO 5 Bandejas**

DIMENSIONES

Medidas: 1000mmx 400mm x2000mm

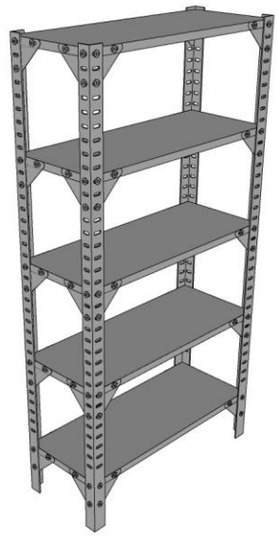

PERSPECTIVA

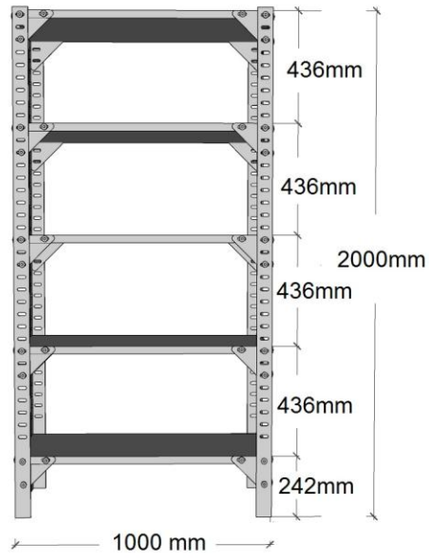

FRENTE

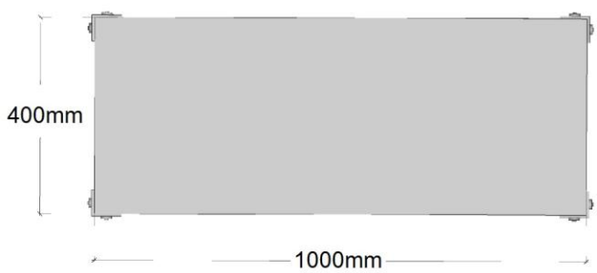

PLANTA

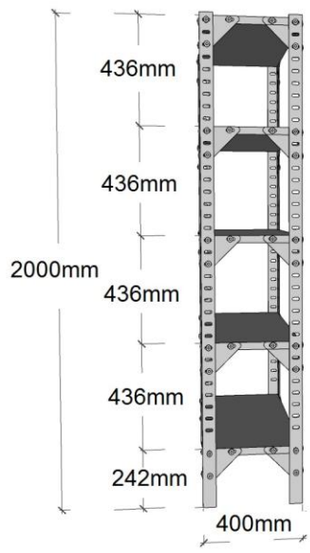

LATERAL

DESCRIPCION

Estante metálico de 5 bandejas con capacidad de carga de 1000kg.

ESPECIFICACIONES TECNICAS

Estructura de soporte 4 Postes lámina de acero calibre 14 rolada en frío perforada de 5/16" a cada 1" troquelado de calidad SAE 1008/10 laminados al frio, con 5 bandejas equidistantes entre sí de 436mm. La primera bandeja en relación al piso tendrá una separación de 242mm. hechas en lámina calibre 20 con refuerzos integrados.

Estructura de unión: entre angulares y bandejas será por medio de pernos o ganchos angulares en acero troquelados de mínimo 2mm de espesor para regular las bandejas a las necesidades institucionales. En los extremos de los angulares deberá colocarse regatones exteriores /PVC de alta resistencia y antideslizante de color negro.
Bandejas hechas en acero laminado al frio de 0.9 mm, con sus respectivos refuerzos capaz de soportar hasta 200kg de carga uniforme por bandeja o nivel.

Terminación: con tratamiento anticorrosivo y pintura horneada. Color a elección

Ítem 6 - SG1 - **SILLA GIRATORIA 1**

DIMENSIONES

Medidas: 540mmx 490mmx1300mm.

DESCRIPCION

Silla ejecutiva giratoria de 5 radios con ruedas dobles, respaldo alto, apoya brazos y control lateral derecho bajo el asiento para: inclinación del respaldo y adaptación de altura del asiento.

ESPECIFICACIONES TECNICAS

Estructura de soporte: *Base giratoria* cromada, con 5 (cinco) astas curvas equidistantes, inyectadas en aluminio estructural pulido.

Ruedas de giro de 360 grados en poliamida con banda de rodaje en poliuretano inyectado, eje central apoyado en esfera de rodamiento de acero SAE 1020.

Tubo central o columna en acero SAE 1020 E 50x1.50mm, encastre cónico de precisión con la base giratoria.

Fijación del asiento a la estructura: mediante una placa superior de la base en chapa de acero para fijación del asiento, con pintura electroestática.

Respaldo y Asiento monoblock: espuma de poliuretano inyectado de 50mm de espesor, densidad D35 o superior, indeformable con alma interna de prensado multilaminado de 15mm de espesor y borde frontal ligeramente curvada en el asiento, revestidos de cuero ecológico color negro.

Mecanismos: Movimientos sincrónicos e independientes por sistema de control lateral. Sistema de elevación neumático de gas de nitrógeno reforzado con acero. Reclinación con sistema excéntrico mediante manivela de regulación de tensión y trabamiento en 2 (dos) posiciones.

Apoya brazos: fijos en aluminio cromado en tubo de acero SAE elíptico 1020. Revestimiento parcial en eco cuero color negro.

Ítem 7 - SG3 -SILLA GIRATORIA 3

DIMENSIONES

Medidas: 420mmx 460mm x1010mm

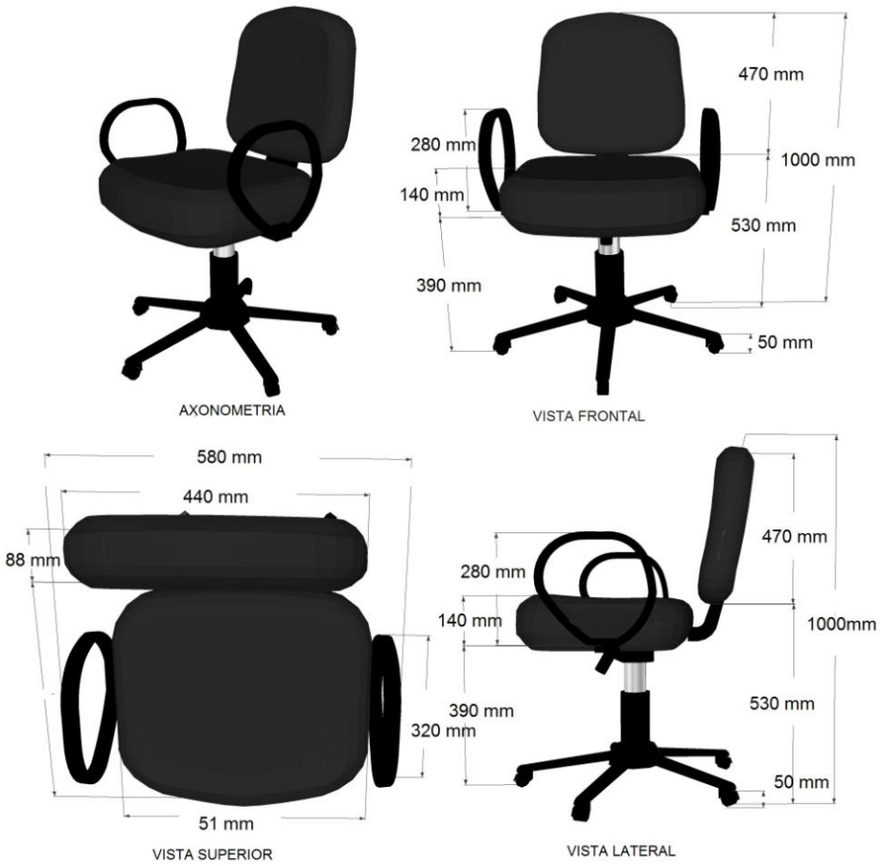

DESCRIPCION

Silla operativa giratoria semi sincrónica de 5 radios con ruedas dobles, respaldo medio, apoya brazos y control lateral derecho bajo el asiento para adaptación de altura del asiento.

ESPECIFICACIONES TECNICAS

Estructura de soporte: *Base giratoria*, con 5 (cinco) astas curvas equidistantes, en tubo de acero SAE 1020 25x25x2mm revestida en polímero inyectado de alta resistencia.

Ruedas de giro de 360 grados en poliamida de 6.6mm con banda de rodaje en poliuretano inyectado, eje central de 3mm de espesor apoyado en esfera de rodamiento de acero SAE 1020.

Tubo central o columna de acero SAE 1020 E 50X1.50mm con pintura epoxi resistente a la corrosión, encastre cónico de precisión 1x26”con la base giratoria revestido en polietileno.

Fijación del asiento a la estructura: central en chapa de acero con pintura electroestática.

Estructura de unión del asiento y el respaldo: en acero SAE 1020 inyectada con polímero artificial 6.6. con mecanismo de regulación de altura del respaldo en 5 posiciones, fijada al asiento y al respaldo a través de tuerca de garra estampada en acero carbono galvanizado y tornillos.

Respaldo: con espuma anatómica en poliuretano inyectado de 70mm de espesor, densidad D55 o superior indeformable, revestida en tejido sintético sin costura aparente, alta resistencia y 100% reciclable color negro. Con alma interna de acero SAE 1010/20 de alta resistencia. Carcaza texturada en polipropileno inyectado de alta resistencia.

Asiento: con espuma anatómica en poliuretano inyectado de 70mm de espesor, densidad D55 o superior indeformable, revestida en tejido sintético sin costura aparente, alta resistencia y 100% reciclable color negro. Con alma interna de acero SAE 1010/20 de alta resistencia y borde frontal ligeramente curvada en el asiento. Carcaza texturizada en polipropileno inyectado de alta resistencia.

Mecanismos: Movimientos semi sincrónicos e independientes, por peso aplicado y por sistema de control lateral.

La regulación de altura de la silla, en cualquier posición, son comandadas por una única palanca, localizada abajo del asiento, a la derecha del usuario.

Columna a gas confeccionada en acero SAE 1020 tubular con pintura epóxica, resistente a la corrosión, y con conificación 1º26' en la parte inferior para encastre a la base giratoria. Hasta central presurizada, que propicia suavidad de amortiguación sin el uso de contrapesos, curso de regulación de 120 mm, confeccionada en acero SAE 1045 y con conificación 1º26' en la parte superior para encastre en el mecanismo de regulación de la silla. Bucha guía interna en POM (Poli Oxi Metileno), copolímero compuesto de alta dureza y rigidez y excelentes propiedades deslizantes. Resistencia a esfuerzos de presión de hasta 300N.

Apoya brazos fijos en poliuretano inyectado.

Ítem 8 - SI - **SILLA INTERLOCUTOR**

DIMENSIONES

Medidas: 500mmx 500mm x920mm

DESCRIPCION

Silla operativa interlocutora apilable

ESPECIFICACIONES TECNICAS

Estructura de soporte: en tubo de acero de 20x20mm o 15x30mm o circular de 25 mm con tratamiento anti-corrosivo y anti-ferrugoso, terminación en pintura epoxi color negro semi mate, horneado. Punteras en PVC rígido.

Fijación del asiento a la estructura a través de tornillos específicos para dicho material.

Estructura de unión del asiento y el respaldo en tubo de acero de 20x20mm o 15x30mm o circular de 25 mm con tratamiento anti-corrosivo y anti - ferrugoso, terminación en pintura epoxi color negro semi mate, horneado.

Respaldo y Asiento: base en poliamida reforzada con fibra de vidrio, con espuma anatómica de poliuretano inyectado de 50mm de espesor, densidad D35 o superior, indeformable, revestido con tejido sintético sin costura aparente en color negro. Concha interna en madera multilaminada de 10mm de espesor.

Mecanismo: fijo.

Ítem 9 - TA4 - TANDEN DE 4 ASIENTOS.

DIMENSIONES

Medidas:2300mm x 600mm x 950mm

VISTA AXONOMETRICA

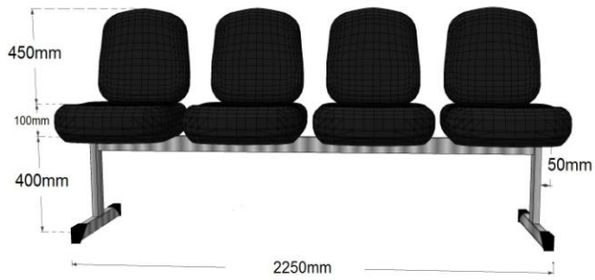

VISTA FRONTAL

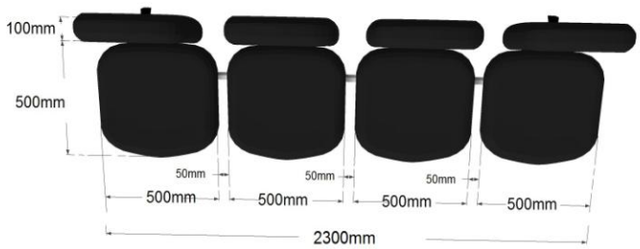

VISTA SUPERIOR

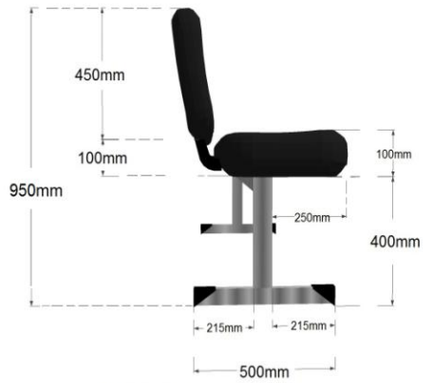

VISTA LATERAL IZQUIERDA

DESCRIPCION.

Silla de recepción o espera de 4 asientos en sucesión.

ESPECIFICACIONES TECNICAS

Estructura de Soporte *a*: *longitudinal* en tubo de acero reforzado SAE 1020 40X50X1,50 mm tratamiento anti-corrosivo y anti-ferrugoso, terminación en pintura epóxica color negro semi mate, horneado. ***b.*** *transversal* en tubo de acero reforzado SAE 30x50x1,20 mm, con punteras y zapatas niveladoras con diámetro de 50mm e inyectadas en polietileno.

Punteras en PVC rígido.

Estructura de unión del asiento con el respaldo en acero SAE 1020 5/16”X63,5 con carcasa modelada por soplo hecha PEAD trapezoidal tipo balancín, en tubo de acero SAE 1020 de Æ 1"x2,25mm, con tratamiento anti-corrosivo y anti-ferrugoso por fosfatización y terminación en pintura epóxica en color negro de alta resistencia a abrasivos e impactos, horneados, y zapatas deslizantes inyectadas en polietileno. Fijación del acolchado a la estructura a través de chapa de acero SAE 1020 estampada con 3mm de espesor soldada a la estructura con tratamiento anti-corrosivo y anti-ferrugoso y terminación en pintura epóxica en color negro mate.

Fijación del Asiento: con la estructura a través de chapa de acero SAE 1020 estampada con 3mm de espesor soldada al soporte en formato de “U” hecho en acero SAE 1020 CON 3mm de espesor que encaja en la estructura y está fijada mediante tornillos.

Respaldo y Asiento: espuma anatómica en poliuretano inyectado 70mm de espesor y densidad 55D indeformable, de alta resistencia a impactos, revestido con tejido sintético sin costura aparente color negro, carcaza interna en polipropileno inyectado 100% reciclable y carcaza texturizada en polipropileno inyectado color negro. En el asiento, alma interna de acero SAE 1010/20 con borde frontal, ligeramente curvada en el asiento.

Mecanismo: fijo.

Ítem 11 - SGFG - **SILLON GIRATORIO FG**

DIMENSIONES

Medidas: 0.85m x 0.60m x 1.15m

VISTA AXONOMETRICA

VISTA FRONTAL

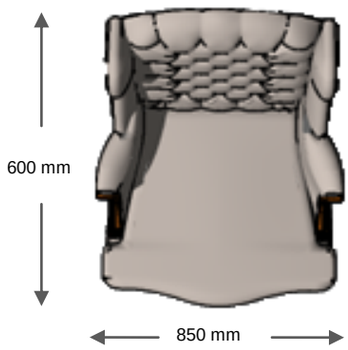

VISTA SUPERIOR

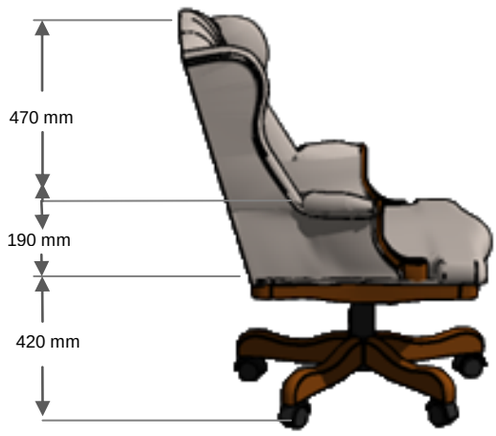

VISTA LATERAL IZQUIERDA

DESCRIPCION

Sillón tipo inglés, giratorio de 5 radios con ruedas dobles, respaldo alto, apoya brazos y control lateral derecho bajo el asiento para: inclinación del respaldo y adaptación de altura del asiento.

ESPECIFICACIONES TECNICAS

Estructura de Base: giratorio de madera paraíso con terminación en lustre filipino semi mate, con 5 (cinco) astas curvas equidistantes, inyectadas en aluminio estructural pulido.

Ruedas: Giro de 360 grados en poliamida con banda de rodaje en poliuretano inyectado, eje central apoyado en esfera de rodamiento de acero SAE 1020.

Respaldo y Asiento: Respaldo tipo Capitone, de espuma de poliuretano inyectado de 60mm de espesor, densidad D35 o superior, indeformable con alma interna de prensado multilaminado de 15mm de espesor y borde frontal ligeramente curvada en el asiento, revestidos de cuero ecológico color gris.

Apoya brazos: fijos con detalles de madera en el frontal. Revestimiento parcial en cuero color gris.

Ítem 12 - AFG - **ALFOMBRA FG**

DIMENSIONES

Medidas: 2.65m x 4.00m

Imagen referencial

DESCRIPCION

Alfombra Bouclé.

ESPECIFICACIONES TECNICAS

Hilado en superficie: 100% Polipropileno BCF

Aspecto de superficie: Bouclé Plano

Tipo Fibra: 100% polipropileno

Base primaria: 100% polipropileno

Base secundaria: 100% polipropileno

Terminación: Con orillado / overlock

Color: Gris