NP 3085 SH 3~ 255

Especificación técnica

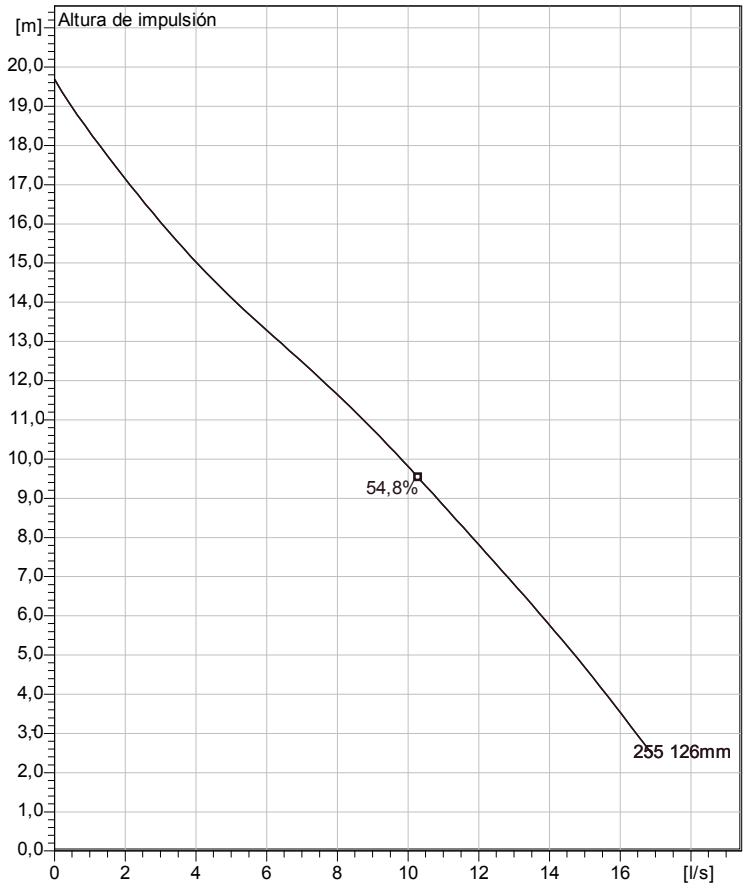

Agua, limpia *Curve according to: ISO 9906*

Note: Picture might not correspond to the current configuration.

General

Sistema de autolimpieza del impulsor de canal semiabierto, ideal para bombeos de aguas residuales. Con posibilidad de añadir el sistema guide-pin para mejor la resistencia de posibles atascos. Un modulo basado en un diseño que permite la adaptación.

Impulsor

Impeller material	Grey cast Iron
Diam. de salida	80 mm
Suction Flange Diameter	80 mm
Impeller diameter	126 mm
Number of blades	2

Motor

Motor #	N3085.183 15-09-2AL-W 2.4KW
Variante de estator	38
Frecuencia	50 Hz
Tensión nominal	380 V
Nº de polos	2
Fases	3~
Potencia nominal	2,4 kW
Corriente nominal	5 A
Corriente de arranque	28 A
Velocidad nominal	2830 1/min
Factor de potencia	
1/1 Load	0,92
3/4 Load	0,90
1/2 Load	0,83
Eficiencia	
1/1 Load	79,5 %
3/4 Load	81,5 %
1/2 Load	81,5 %

Configuración

Installation: P - Semipermanente, húmeda

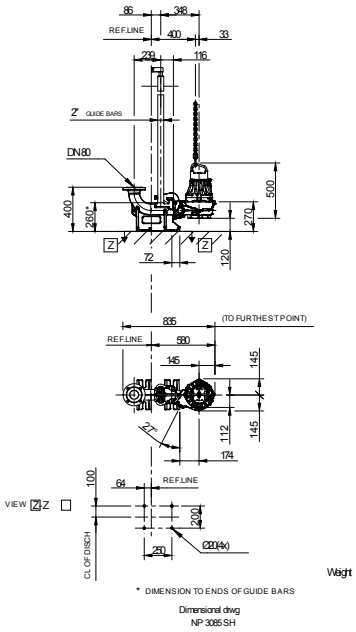

Proyecto	ID proyecto	Creado por	Creado el	Ultima actualización
			2014-07-21	

NP 3085 SH 3~ 255

Curva de funcionamiento

Bomba

Diam. de salida	80 mm
Suction Flange Diameter	80 mm
Impeller diameter	126 mm
Number of blades	2

Motor

Motor #	N3085.183 15-09-2AL-W 2.4KW
Stator variant	38
Frecuencia	50 Hz
Tensión nominal	380 V
Nº de polos	2
Fases	3~
Potencia nominal	2,4 kW
Corriente nominal	5 A
Corriente de arranque	28 A
Velocidad nominal	2830 1/min

Factor de potencia	
1/1 Load	0,92
3/4 Load	0,90
1/2 Load	0,83

Eficiencia	
1/1 Load	79,5 %
3/4 Load	81,5 %
1/2 Load	81,5 %

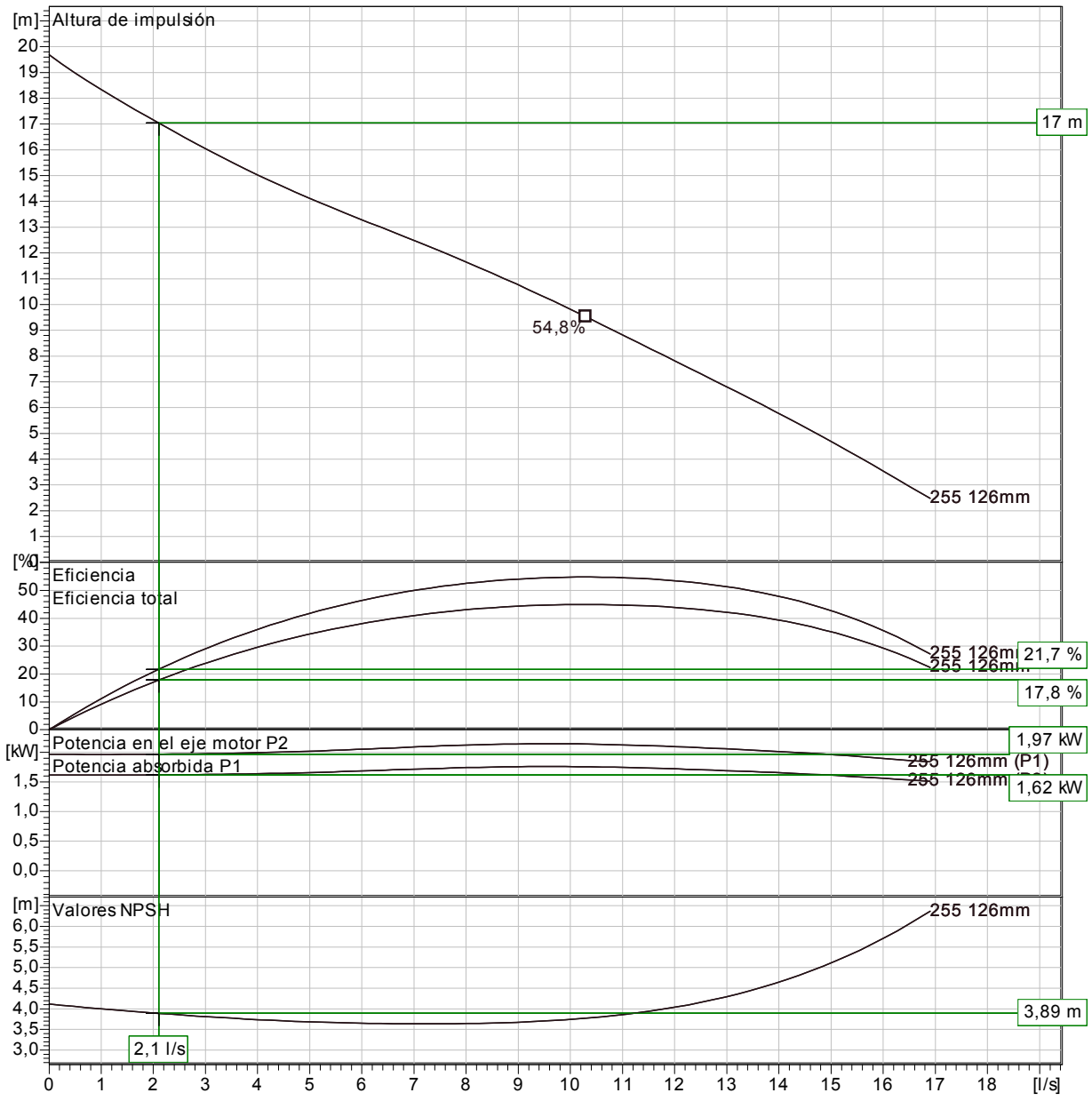

Agua, limpia

Curve according to: ISO 9906

Proyecto	ID proyecto	Creado por	Creado el	Ultima actualización
			2014-07-21	

NP 3085 SH 3~ 255

Duty Analysis

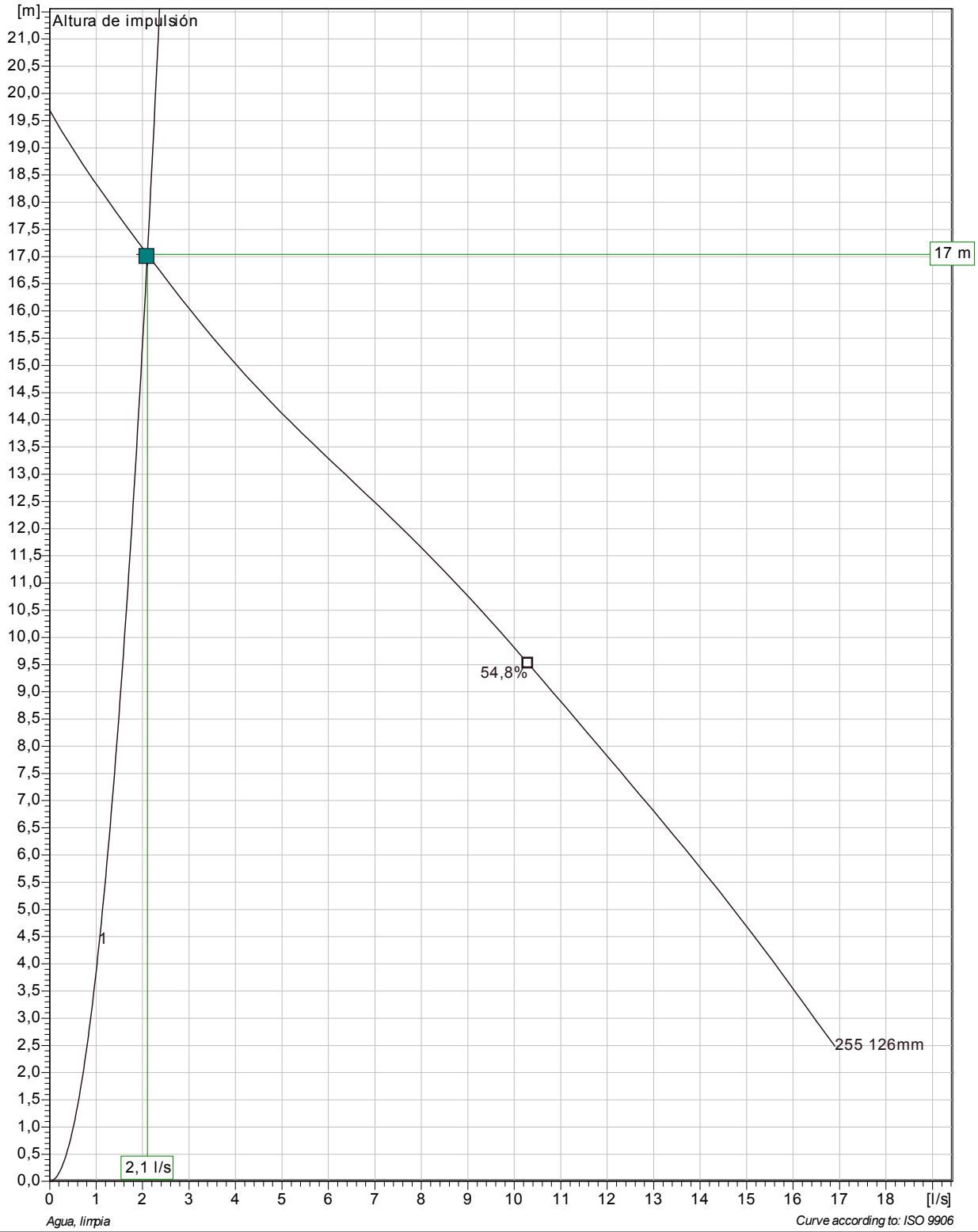

Pumps running /System	Individual pump Flow	Head	Shaft power	Total Flow	Head	Shaft power	Hyd eff.	Specific energy	NPSHre
1	2,1 l/s	17 m	1,62 kW	2,1 l/s	17 m	1,62 kW	21,7 %	0,26 kWh/m³	3,89 m

Proyecto	ID proyecto	Creado por	Creado el	Ultima actualización
			2014-07-21	

NP 3085 SH 3~ 255

VFD Curve

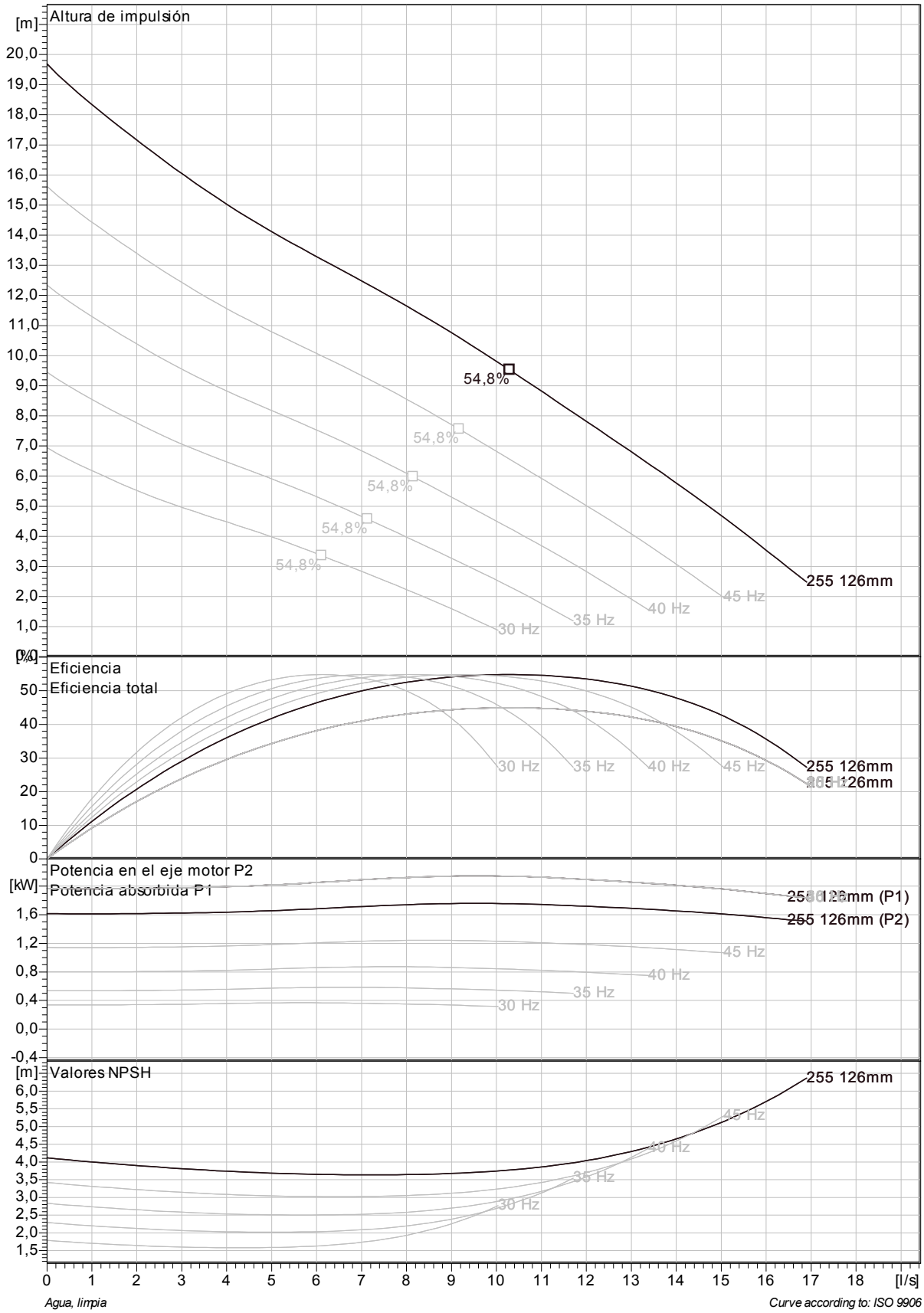

Proyecto	ID proyecto	Creado por	Creado el	Ultima actualización
			2014-07-21	

NP 3085 SH 3~ 255

VFD Analysis

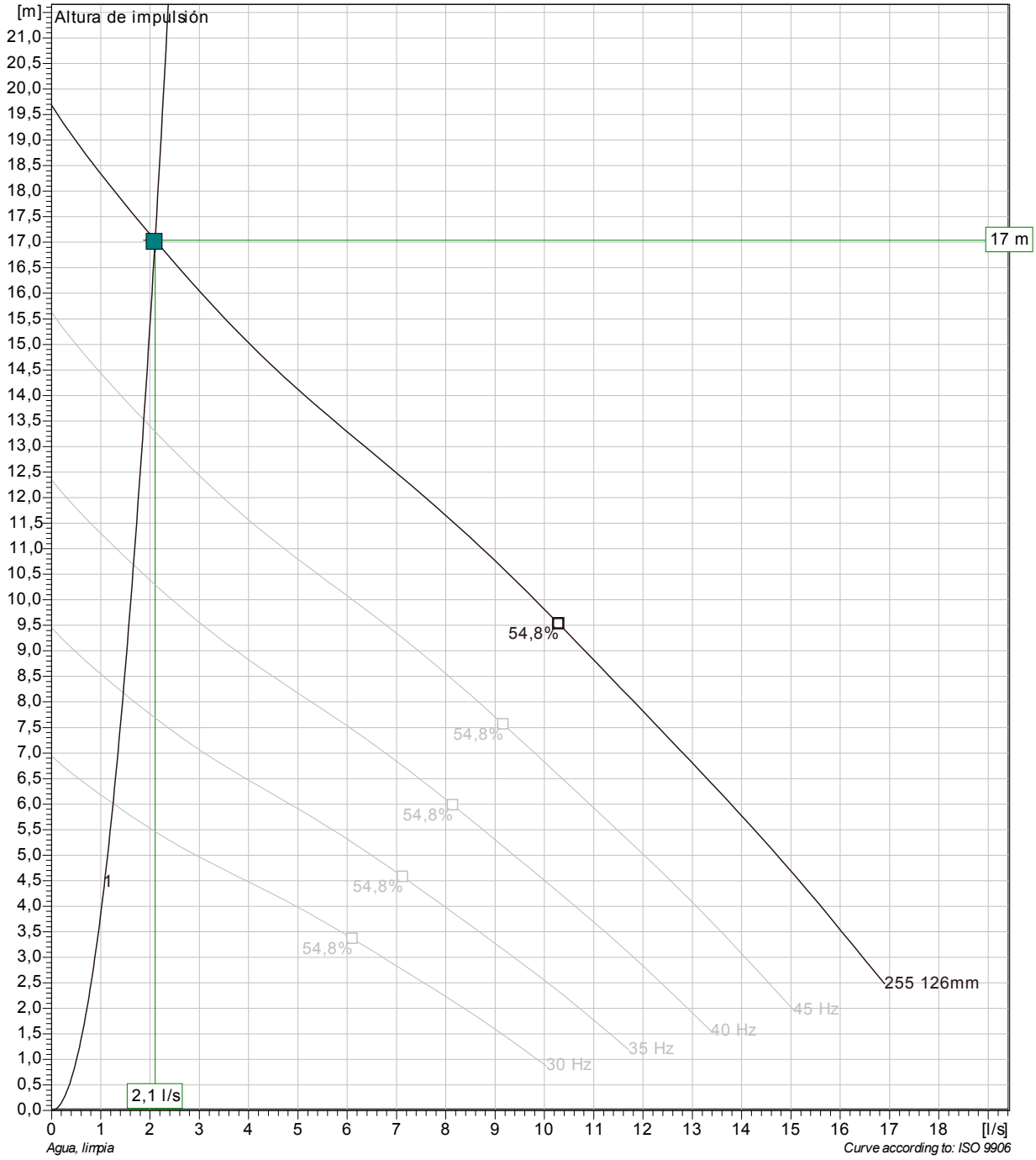

Pumps running /System	Individual pump Frequency	Flow	Head	Shaft power	Total Flow	Head	Shaft power	Hyd eff.	Specific energy	NPSHre
1	50 Hz	2,1 l/s	17 m	1,62 kW	2,1 l/s	17 m	1,62 kW	21,7 %	0,26 kWh/m³	3,89 m
1	45 Hz	1,87 l/s	13,5 m	1,14 kW	1,87 l/s	13,5 m	1,14 kW	21,7 %	0,292 kWh/m³	3,23 m
1	40 Hz	1,66 l/s	10,7 m	0,803 kW	1,66 l/s	10,7 m	0,803 kW	21,7 %	0,328 kWh/m³	2,68 m
1	35 Hz	1,46 l/s	8,18 m	0,538 kW	1,46 l/s	8,18 m	0,538 kW	21,7 %	0,375 kWh/m³	2,16 m
1	30 Hz	1,25 l/s	6,01 m	0,339 kW	1,25 l/s	6,01 m	0,339 kW	21,7 %	0,437 kWh/m³	1,69 m

Proyecto	ID proyecto	Creado por	Creado el	Ultima actualización
			2014-07-21	

NP 3085 SH 3~ 255

Dimensional drawing

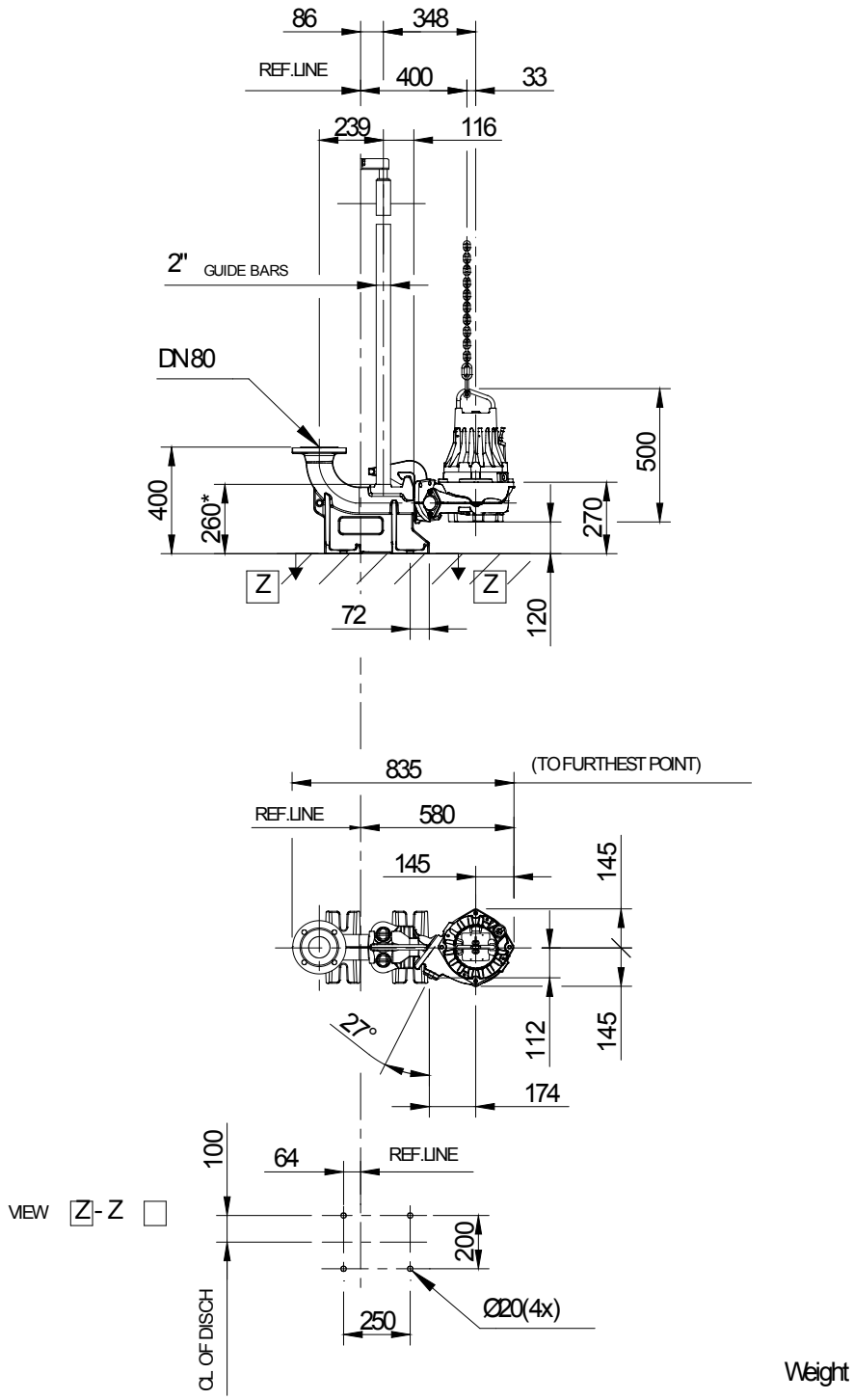

Dimensional drwg
NP 3085 SH

Proyecto	ID proyecto	Creado por	Creado el	Ultima actualización
			2014-07-21	