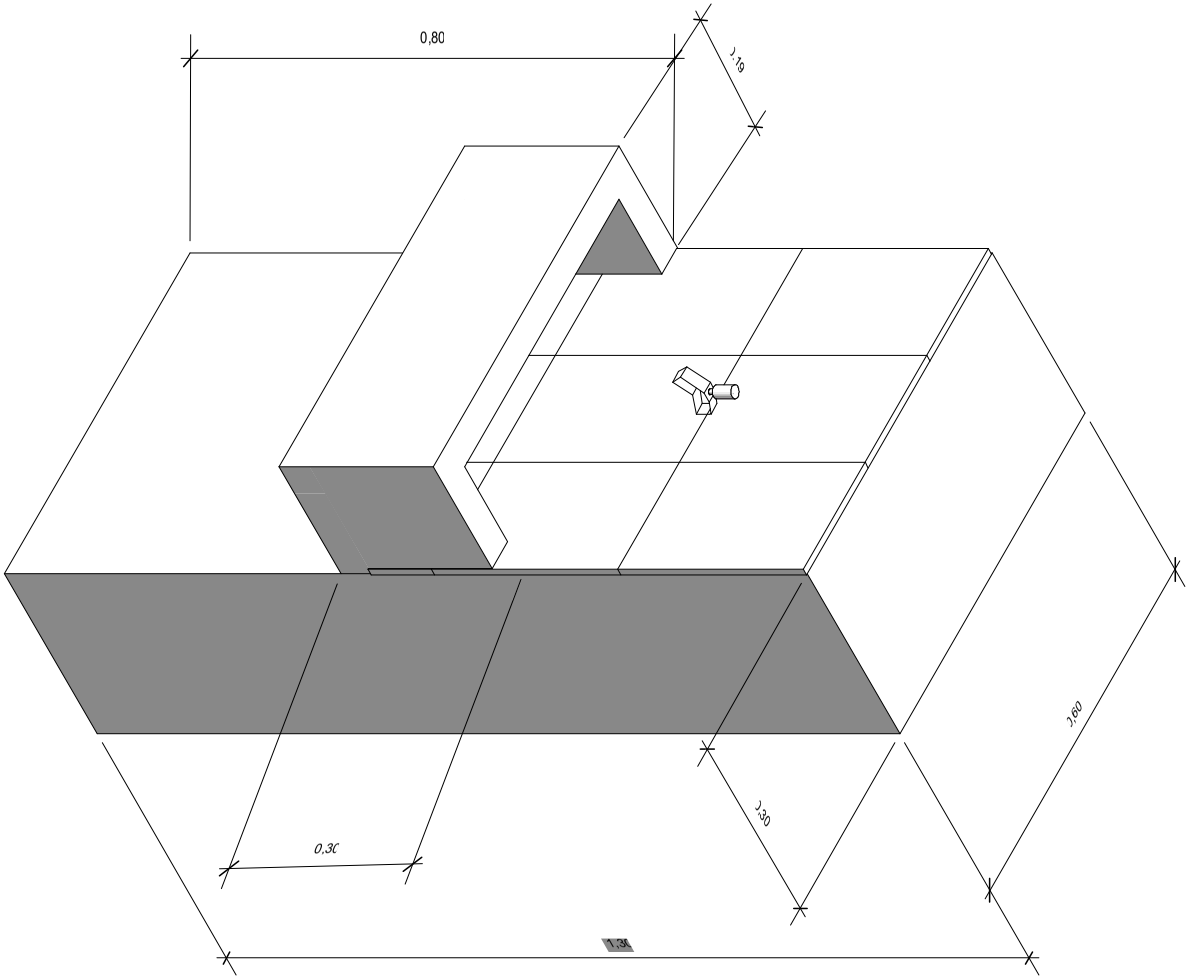
0,80
1,10
3,60
1,30
0,30
1,50