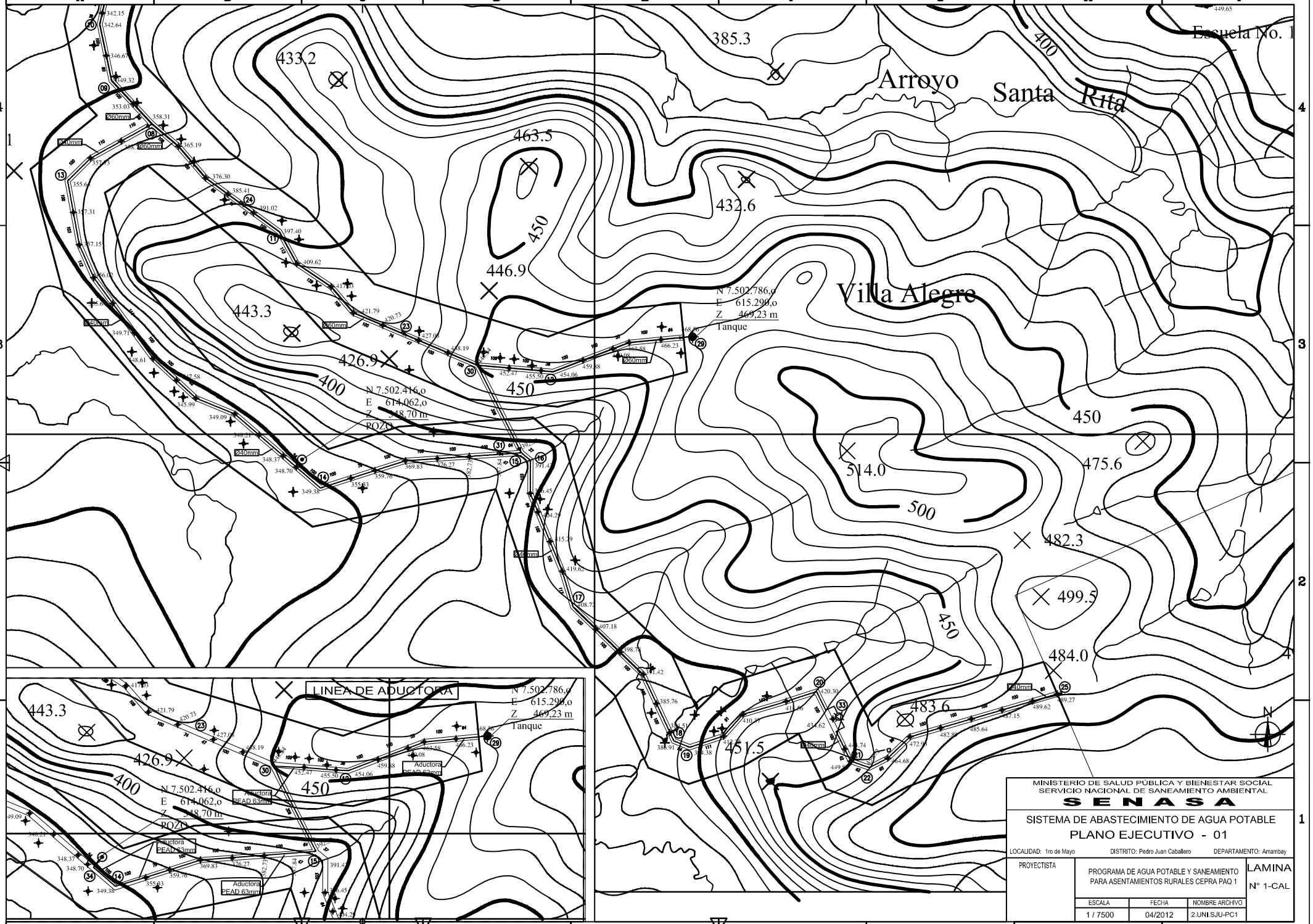
Escuela No. 1
Arroyo Santa Rita
Villa Alegre
385.3
433.2
463.5
432.6
446.9
443.3
426.9
514.0
475.6
500
482.3
499.5
484.0
483.6
451.5
400
450
N 7.502.786,o
E 615.290,o
Z 469,23 m
Tanque
N 7.502.416,o
E 614.062,o
Z 348,70 m
POZO
LINEA DE ADUCTORA
Aductora PEAD 63mm
Ø60mm
Ø40mm
MINISTERIO DE SALUD PÚBLICA Y BIENESTAR SOCIAL
SERVICIO NACIONAL DE SANEAMIENTO AMBIENTAL
SENASA
SISTEMA DE ABASTECIMIENTO DE AGUA POTABLE
PLANO EJECUTIVO - 01
LOCALIDAD: 1ro de Mayo
DISTRITO: Pedro Juan Caballero
DEPARTAMENTO: Amambay
PROYECTISTA
PROGRAMA DE AGUA POTABLE Y SANEAMIENTO PARA ASENTAMIENTOS RURALES CEPRA PAQ 1
LAMINA N° 1-CAL
ESCALA 1 / 7500
FECHA 04/2012
NOMBRE ARCHIVO 2.UNI.SJU-PC1

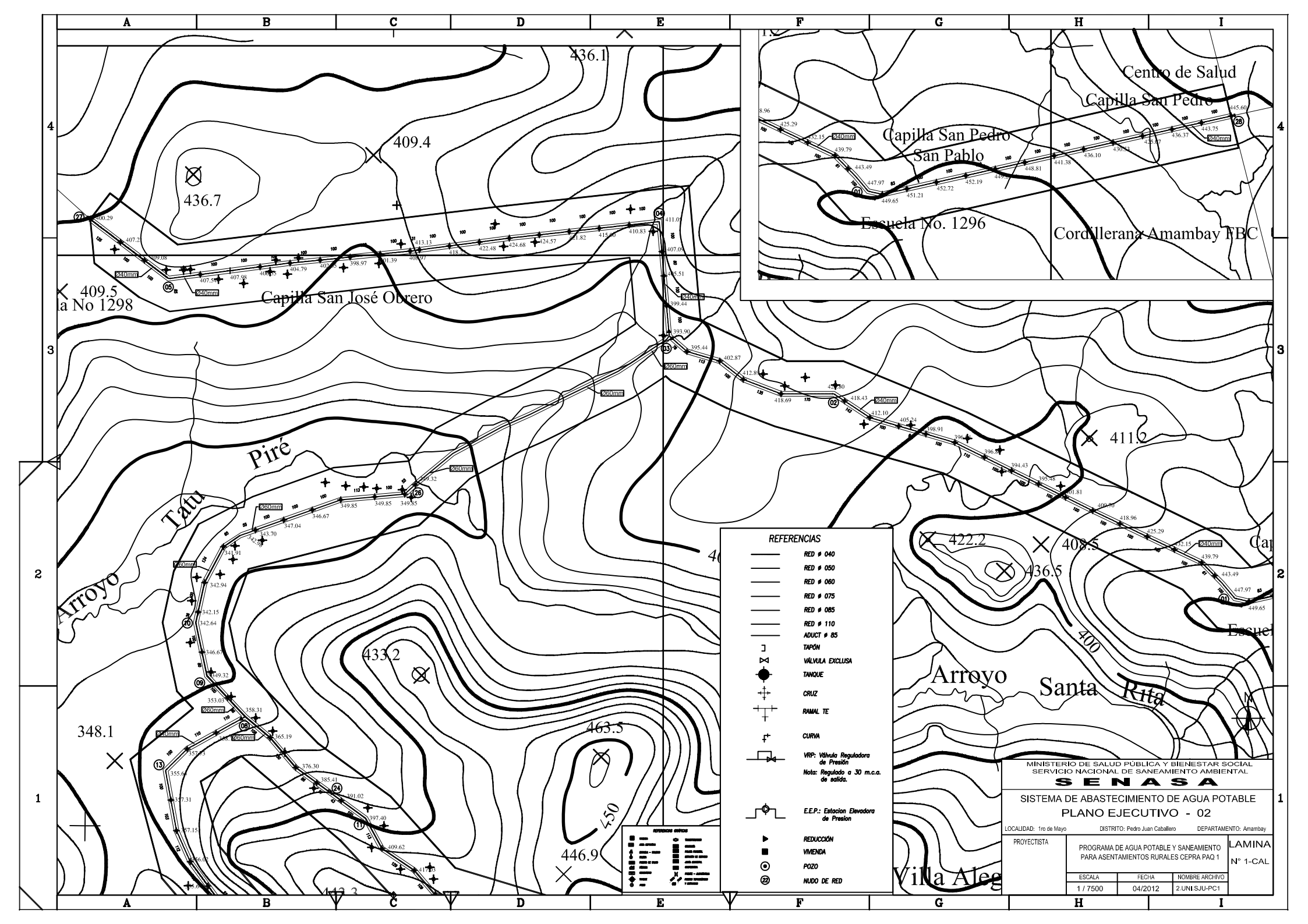
Capilla San José Obrero
Capilla San Pedro
San Pablo
Escuela No. 1296
Centro de Salud
Capilla San Pedro
Cordillerana Amambay FBC
Arroyo Piré
Arroyo Tatu
Arroyo Santa Rita
Villa Ale
436.1
409.4
436.7
409.5
411.2
422.2
408.5
436.5
433.2
463.5
450
446.9
348.1
443.3
400
REFERENCIAS
RED ø 040
RED ø 050
RED ø 060
RED ø 075
RED ø 085
RED ø 110
ADUCT ø 85
TAPÓN
VÁLVULA EXCLUSA
TANQUE
CRUZ
RAMAL TE
CURVA
VRP: Válvula Reguladora de Presión
Nota: Regulado a 30 m.c.a. de salida.
E.E.P.: Estacion Elevadora de Presion
REDUCCIÓN
VIVIENDA
POZO
NUDO DE RED
MINISTERIO DE SALUD PÚBLICA Y BIENESTAR SOCIAL
SERVICIO NACIONAL DE SANEAMIENTO AMBIENTAL
SENASA
SISTEMA DE ABASTECIMIENTO DE AGUA POTABLE
PLANO EJECUTIVO - 02
LOCALIDAD: 1ro de Mayo
DISTRITO: Pedro Juan Caballero
DEPARTAMENTO: Amambay
PROYECTISTA
PROGRAMA DE AGUA POTABLE Y SANEAMIENTO PARA ASENTAMIENTOS RURALES CEPRA PAQ 1
LAMINA N° 1-CAL
ESCALA 1 / 7500
FECHA 04/2012
NOMBRE ARCHIVO 2.UNI.SJU-PC1

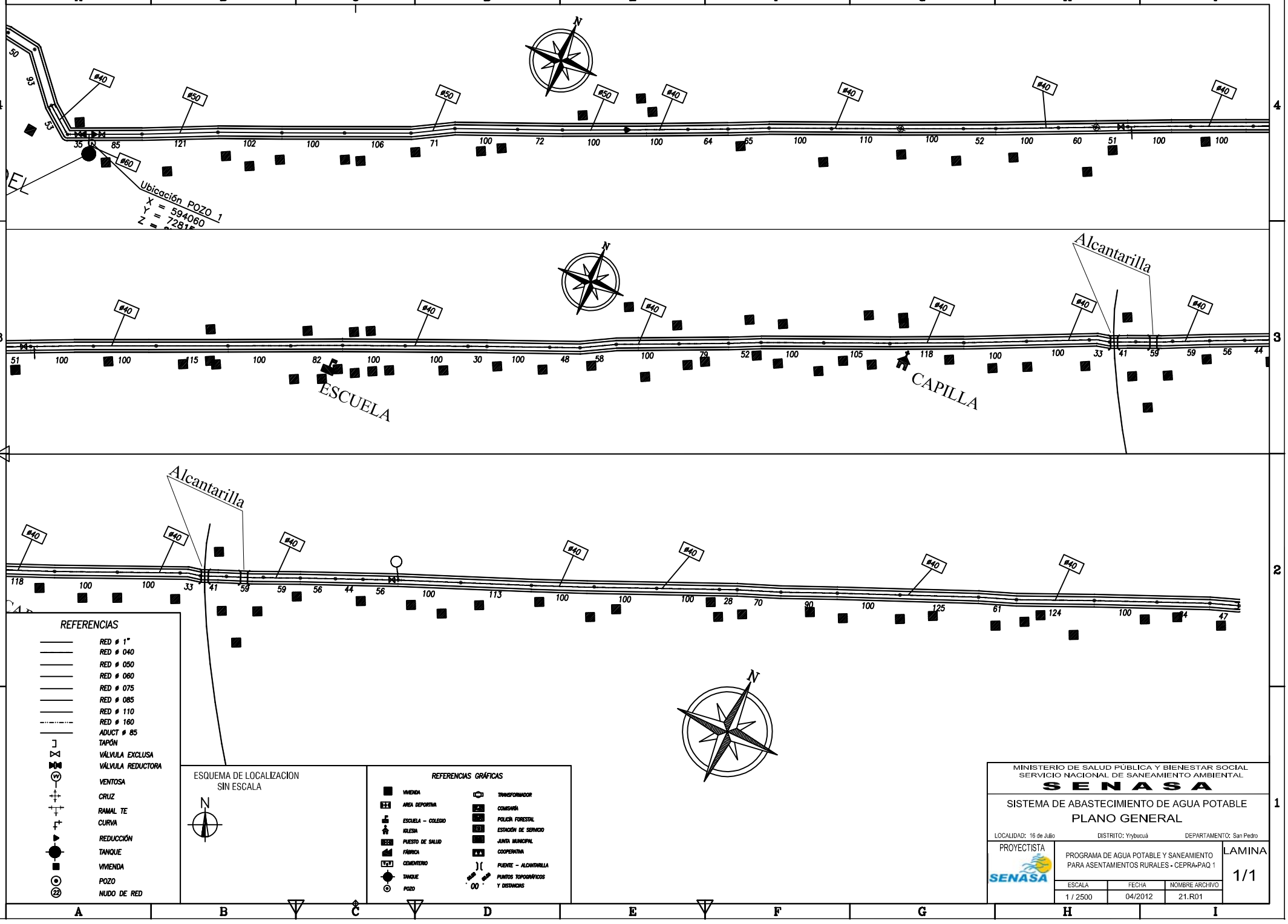
Ubicación POZO 1
X = 594060
Y = 72816
ESCUELA
CAPILLA
Alcantarilla
Alcantarilla
REFERENCIAS
RED ø 1"
RED ø 040
RED ø 050
RED ø 060
RED ø 075
RED ø 085
RED ø 110
RED ø 160
ADUCT ø 85
TAPÓN
VÁLVULA EXCLUSA
VÁLVULA REDUCTORA
VENTOSA
CRUZ
RAMAL TE
CURVA
REDUCCIÓN
TANQUE
VIVIENDA
POZO
NUDO DE RED
ESQUEMA DE LOCALIZACION
SIN ESCALA
N
REFERENCIAS GRÁFICAS
VIVIENDA
AREA DEPORTIVA
ESCUELA – COLEGIO
IGLESIA
PUESTO DE SALUD
FÁBRICA
CEMENTERIO
TANQUE
POZO
TRANSFORMADOR
COMISARÍA
POLICÍA FORESTAL
ESTACIÓN DE SERVICIO
JUNTA MUNICIPAL
COOPERATIVA
PUENTE – ALCANTARILLA
PUNTOS TOPOGRÁFICOS
Y DISTANCIAS
MINISTERIO DE SALUD PÚBLICA Y BIENESTAR SOCIAL
SERVICIO NACIONAL DE SANEAMIENTO AMBIENTAL
SENASA
SISTEMA DE ABASTECIMIENTO DE AGUA POTABLE
PLANO GENERAL
LOCALIDAD: 16 de Julio
DISTRITO: Yrybucuá
DEPARTAMENTO: San Pedro
PROYECTISTA
SENASA
PROGRAMA DE AGUA POTABLE Y SANEAMIENTO
PARA ASENTAMIENTOS RURALES - CEPRA-PAQ 1
LAMINA
1/1
ESCALA
1 / 2500
FECHA
04/2012
NOMBRE ARCHIVO
21.R01

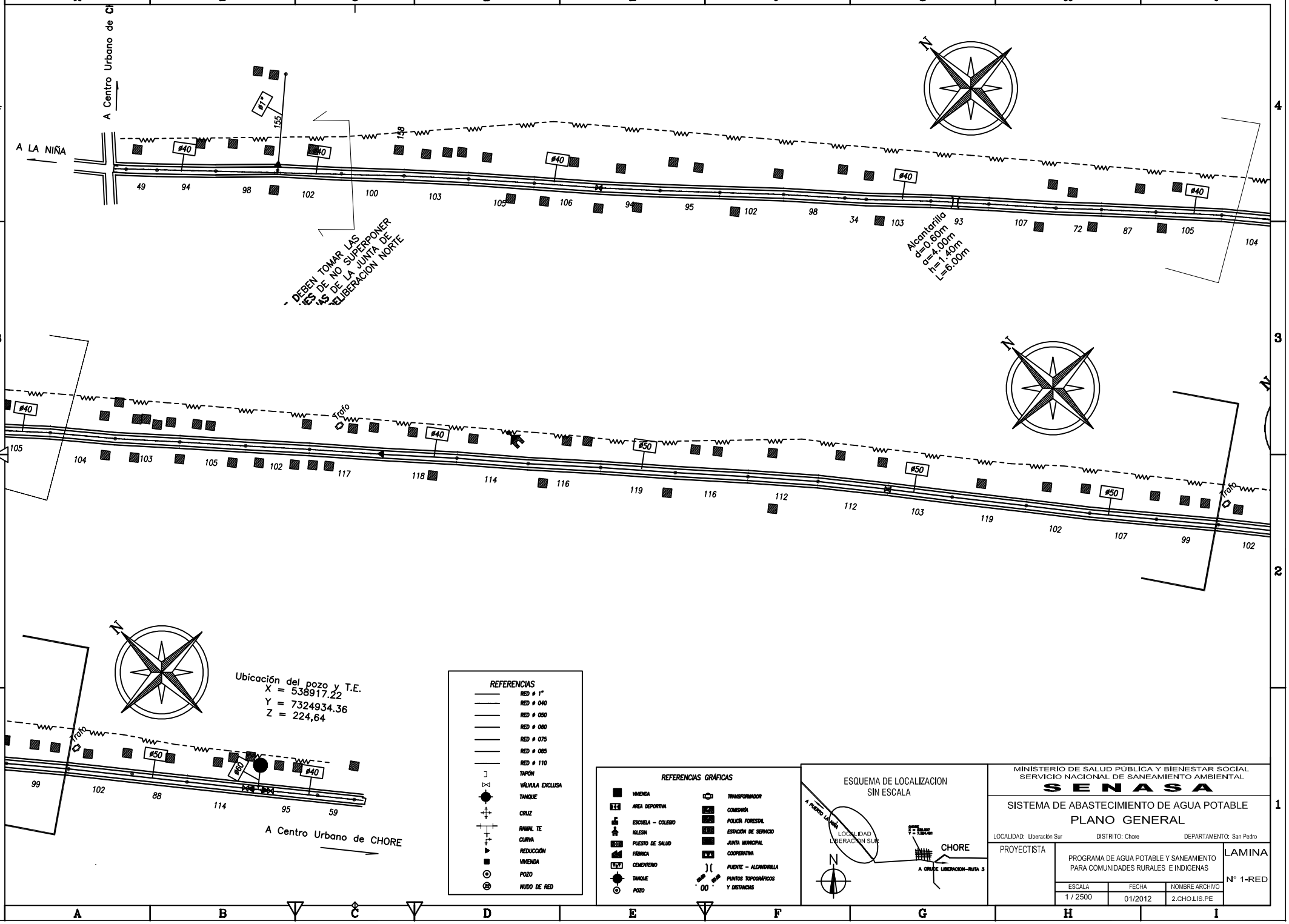

MINISTERIO DE SALUD PÚBLICA Y BIENESTAR SOCIAL
SERVICIO NACIONAL DE SANEAMIENTO AMBIENTAL

SENASA

SISTEMA DE ABASTECIMIENTO DE AGUA POTABLE
PLANO GENERAL

LOCALIDAD: Liberación Sur | DISTRITO: Chore | DEPARTAMENTO: San Pedro

PROYECTISTA

PROGRAMA DE AGUA POTABLE Y SANEAMIENTO PARA COMUNIDADES RURALES E INDIGENAS

ESCALA	FECHA	NOMBRE ARCHIVO
1 / 2500	01/2012	2.CHO.LIS.PE

LAMINA N° 1-RED

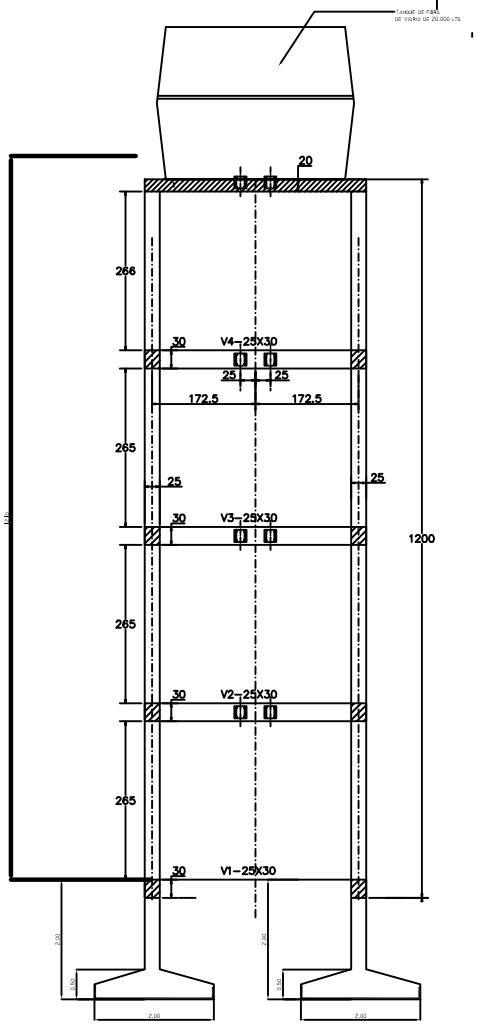

OBRA :TANQUE ELEVADO 10.000 LITROS- LOCALIDAD LIBERACION SUR CHORE -SAN PEDRO

FUNDACION

fck = 180 Kg/cm2

fyk = 4.200 Kg/cm2

Sigma suelo = 0,60 Kg/cm2

OBSERVACION : LA FUNDACION SE CALCULO PARA TANQUE DE 20.000 LITROS

ZAPATA No	A	B	H	h	Sa	Sb
1..2..3..4	200	200	50	25	10 Ø 10c/ 20- 230	10 Ø 10c/ 20- 230

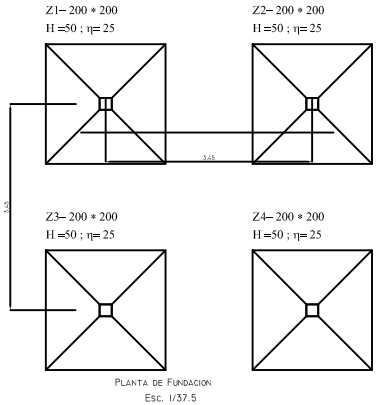

PLANTA DE FUNDACION
ESC. 1/37.5

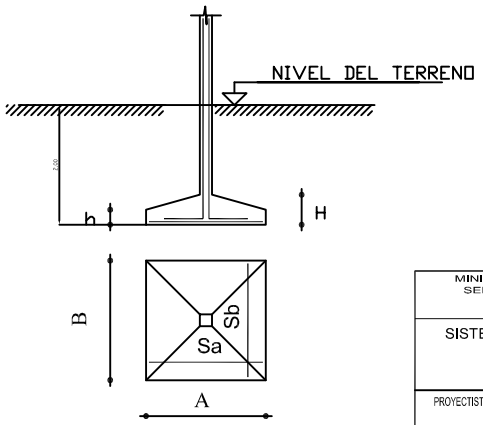

COMPUTO DE VARILLAS

16 FI DEL 10

HORMIGON = 6,0 m3

MINISTERIO DE SALUD PÚBLICA Y BIENESTAR SOCIAL
SERVICIO NACIONAL DE SANEAMIENTO AMBIENTAL
SENASA

SISTEMA DE ABASTECIMIENTO DE AGUA POTABLE

LOCALIDAD:Liberacion Sur DISTRITO:Chore DEPARTAMENTO:San Pedro

PROYECTISTA

PROGRAMA DE AGUA POTABLE Y SANEAMIENTO PARA COMUNIDADES RURALES E INDIGENAS

LAMINA N° 1

ESCALA	FECHA	NOMBRE ARCHIVO
Indicada	01/2012	

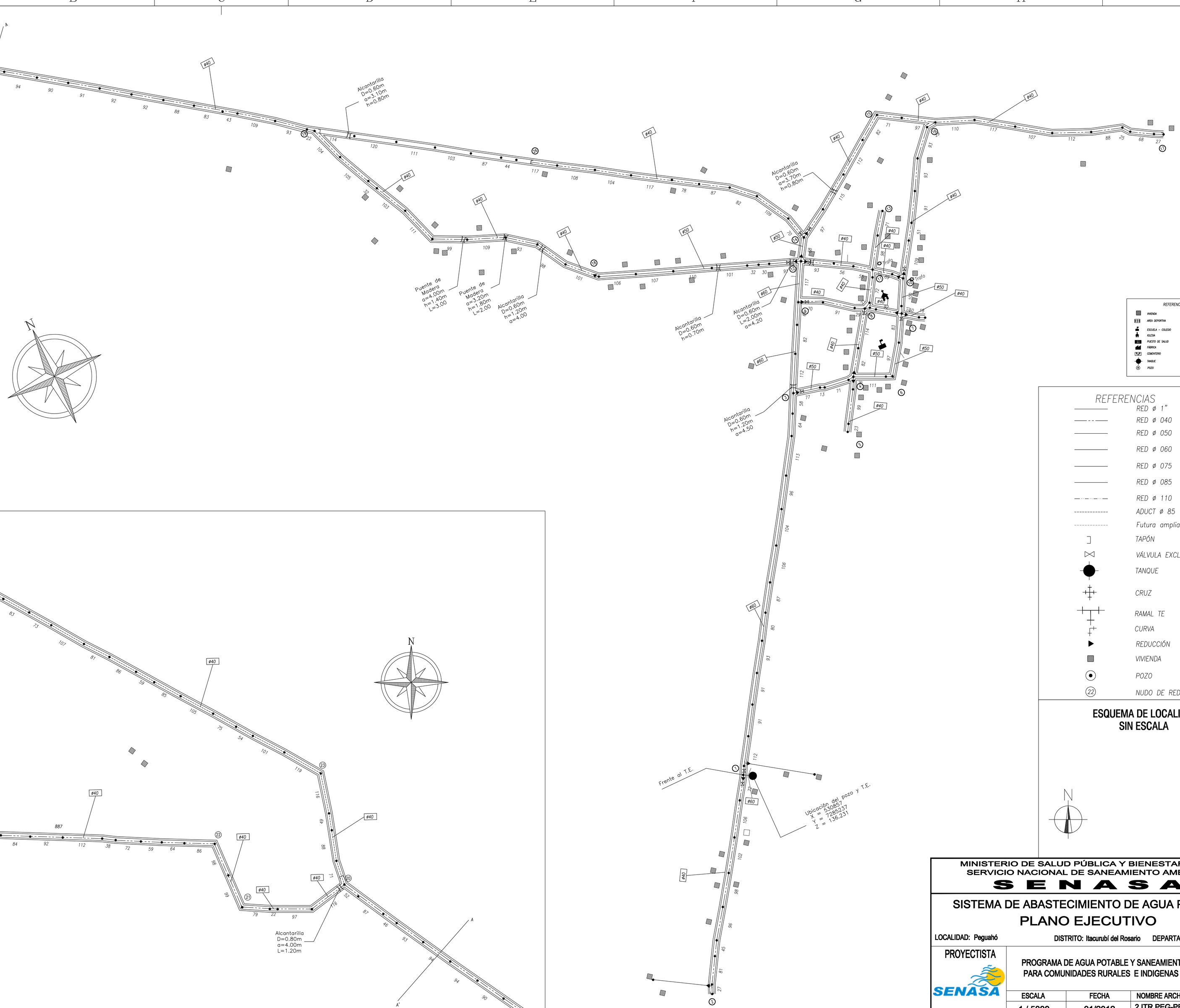

REFERENCIAS GRÁFICAS

VIVIENDA	TRANSFORMADOR
AREA DEPORTIVA	COMISARIA
ESCUELA – COLEGIO	POLICIA FORESTAL
IGLESIA	ESTACION DE SERVICIO
PUESTO DE SALUD	JUNTA MUNICIPAL
FABRICA	COOPERATIVA
CEMENTERIO	PUENTE – ALCANTARILLA
TANQUE	PUNTOS TOPOGRAFICOS Y DISTANCIAS
POZO	

REFERENCIAS

- RED ø 1"
- RED ø 040
- RED ø 050
- RED ø 060
- RED ø 075
- RED ø 085
- RED ø 110
- ADUCT ø 85
- Futura ampliacion
- TAPÓN
- VÁLVULA EXCLUSA
- TANQUE
- CRUZ
- RAMAL TE
- CURVA
- REDUCCIÓN
- VIVIENDA
- POZO
- (22) NUDO DE RED

ESQUEMA DE LOCALIZACION
SIN ESCALA

MINISTERIO DE SALUD PÚBLICA Y BIENESTAR SOCIAL
SERVICIO NACIONAL DE SANEAMIENTO AMBIENTAL
SENASA

SISTEMA DE ABASTECIMIENTO DE AGUA POTABLE
PLANO EJECUTIVO

LOCALIDAD: Peguahó DISTRITO: Itacurubí del Rosario DEPARTAMENTO: San Pedro

PROYECTISTA: SENASA

PROGRAMA DE AGUA POTABLE Y SANEAMIENTO PARA COMUNIDADES RURALES E INDIGENAS

ESCALA	FECHA	NOMBRE ARCHIVO
1 / 5000	01/2012	2.ITR.PEG-PE

LAMINA N° 2-RED

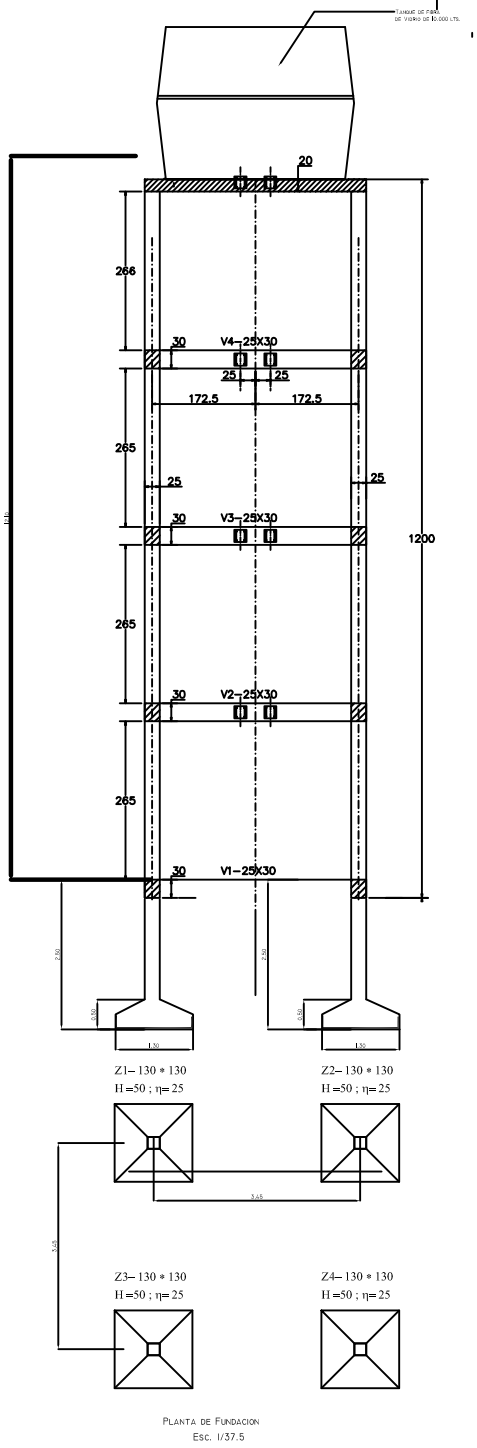

PLANTA DE FUNDACION
ESC. 1/37.5

OBRA :TANQUE ELEVADO 10.000 LITROS- LOCALIDAD SAN JORGE- UNION -SAN PEDRO
FUNDACION
fck = 180 Kg/cm2
fyk = 4.200 Kg/cm2
Sigma suelo = 1,50 Kg/cm2

OBSERVACION : LA FUNDACION SE CALCULO PARA TANQUE DE 20.000 LITROS

ZAPATA No	A	B	H	h	Sa	Sb
1..2..3..4	130	130	50	25	7 Ø 10c/ 20- 160	7 Ø 10c/ 20- 160

COMPUTO DE VARILLAS

8 FI DEL 10

HORMIGON = 2.54 m3

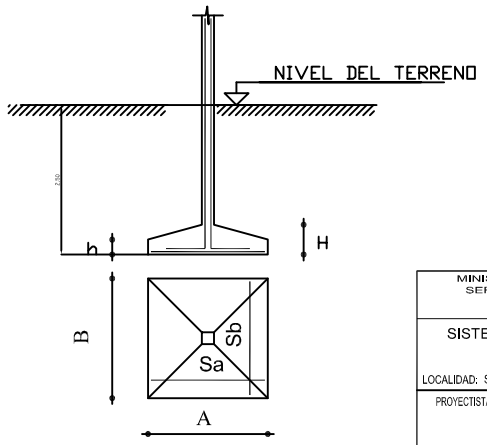

MINISTERIO DE SALUD PÚBLICA Y BIENESTAR SOCIAL
SERVICIO NACIONAL DE SANEAMIENTO AMBIENTAL
S E N A S A

SISTEMA DE ABASTECIMIENTO DE AGUA POTABLE

TANQUE DE FIBRA DE VIDRIO DE 10 M³

LOCALIDAD: San Jorge - Urundey DISTRITO: Union DEPARTAMENTO: San Pedro

PROYECTISTA

PROGRAMA DE AGUA POTABLE Y SANEAMIENTO PARA COMUNIDADES RURALES E INDIGENAS

LAMINA N° 1

ESCALA	FECHA	NOMBRE ARCHIVO
Indicada	01/2012	

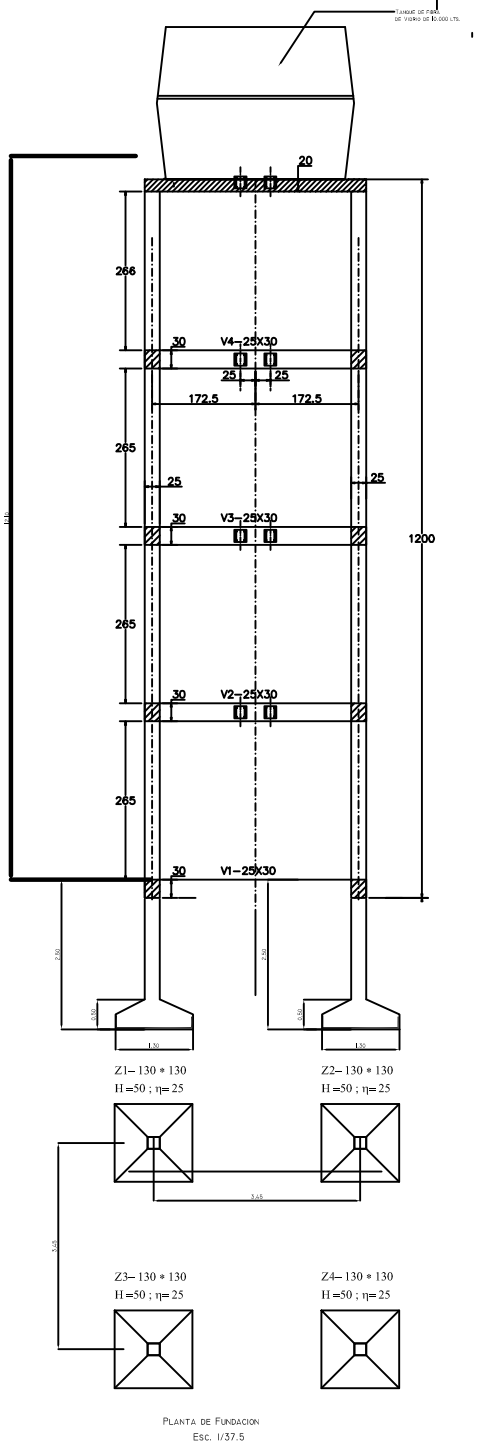

PLANTA DE FUNDACION
ESC. 1/37.5

OBRA :TANQUE ELEVADO 10.000 LITROS- LOCALIDAD SAN JORGE- UNION -SAN PEDRO
FUNDACION
fck = 180 Kg/cm2
fyk = 4.200 Kg/cm2
Sigma suelo = 1,50 Kg/cm2

OBSERVACION : LA FUNDACION SE CALCULO PARA TANQUE DE 20.000 LITROS

ZAPATA No	A	B	H	h	Sa	Sb
1..2..3..4	130	130	50	25	7 Ø 10c/ 20- 160	7 Ø 10c/ 20- 160

COMPUTO DE VARILLAS

8 FI DEL 10

HORMIGON = 2.54 m3

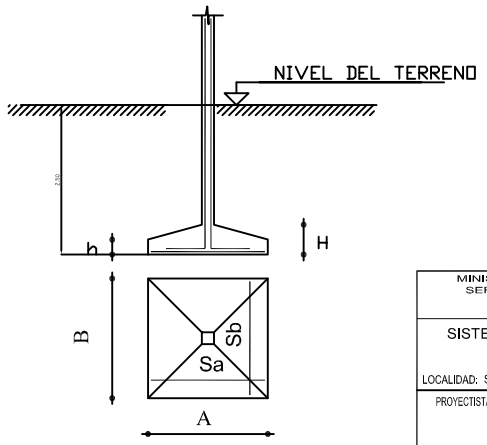

MINISTERIO DE SALUD PÚBLICA Y BIENESTAR SOCIAL
SERVICIO NACIONAL DE SANEAMIENTO AMBIENTAL
S E N A S A

SISTEMA DE ABASTECIMIENTO DE AGUA POTABLE

TANQUE DE FIBRA DE VIDRIO DE 10 M³

LOCALIDAD: San Jorge - Urundey DISTRITO: Union DEPARTAMENTO: San Pedro

PROYECTISTA

PROGRAMA DE AGUA POTABLE Y SANEAMIENTO PARA COMUNIDADES RURALES E INDIGENAS

LAMINA N° 1

ESCALA	FECHA	NOMBRE ARCHIVO
Indicada	01/2012	

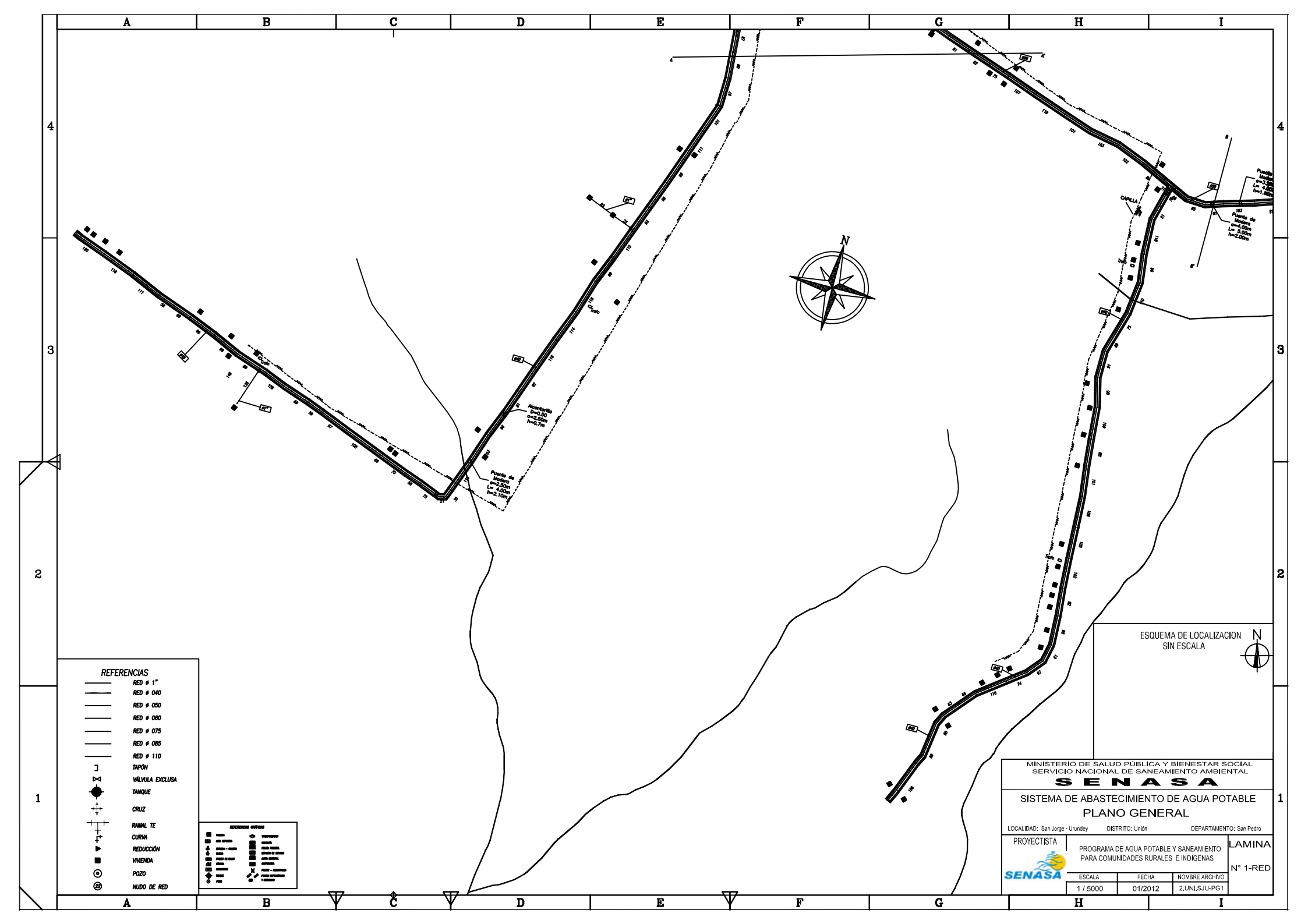
REFERENCIAS
RED ø 1"
RED ø 040
RED ø 050
RED ø 060
RED ø 075
RED ø 085
RED ø 110
TAPÓN
VALVULA EXCLUSA
TANQUE
CRUZ
RAMAL TE
CURVA
REDUCCIÓN
VIVIENDA
POZO
NUDO DE RED
CAPILLA
ESQUEMA DE LOCALIZACION
SIN ESCALA
N
MINISTERIO DE SALUD PÚBLICA Y BIENESTAR SOCIAL
SERVICIO NACIONAL DE SANEAMIENTO AMBIENTAL
SENASA
SISTEMA DE ABASTECIMIENTO DE AGUA POTABLE
PLANO GENERAL
LOCALIDAD: San Jorge - Urundey
DISTRITO: Unión
DEPARTAMENTO: San Pedro
PROYECTISTA
PROGRAMA DE AGUA POTABLE Y SANEAMIENTO
PARA COMUNIDADES RURALES E INDIGENAS
LAMINA
N° 1-RED
ESCALA
1 / 5000
FECHA
01/2012
NOMBRE ARCHIVO
2.UNI.SJU-PG1

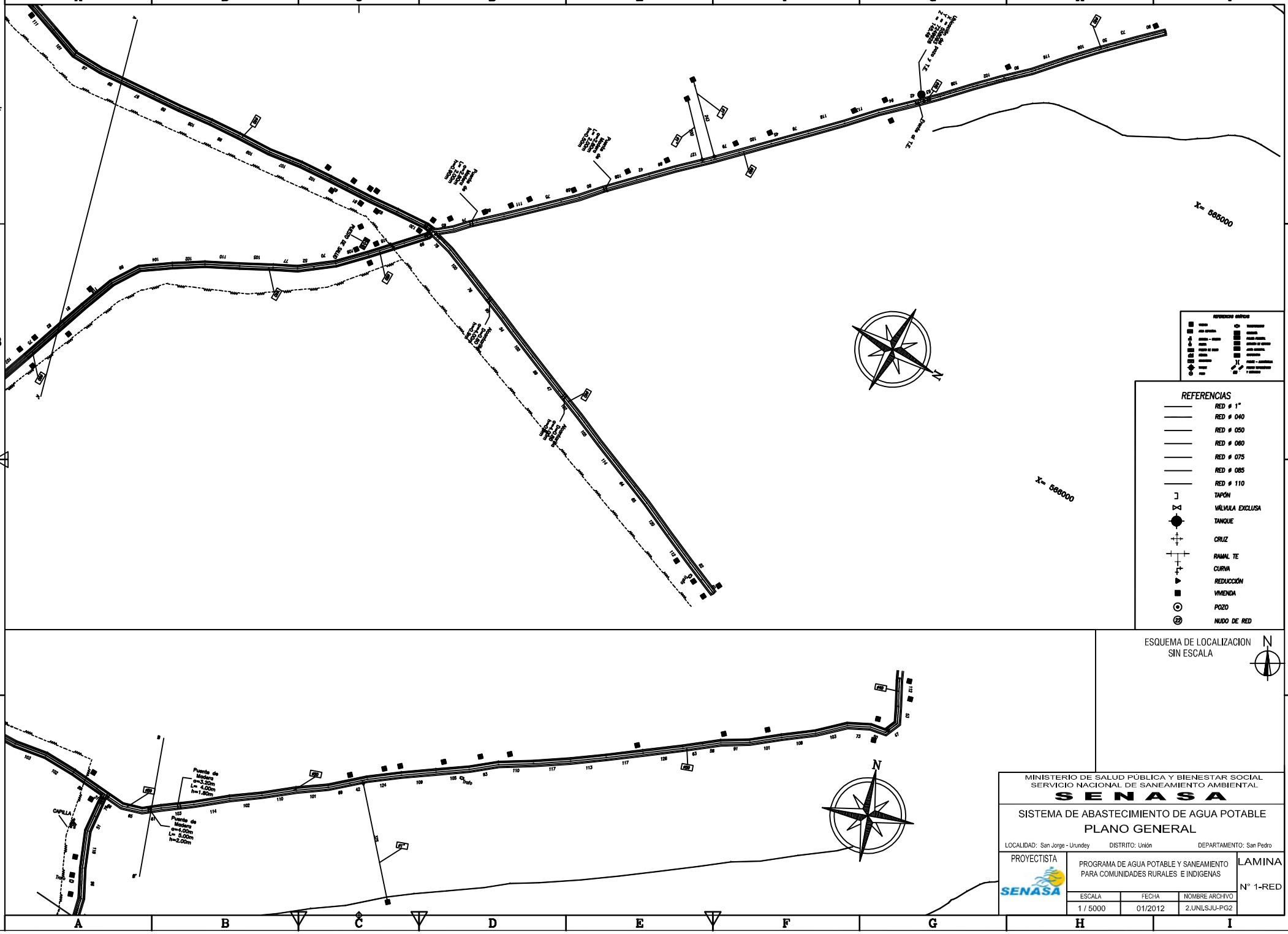
A
B
C
D
E
F
G
H
I
1
2
3
4
X= 585000
X= 586000
N
REFERENCIAS
RED ø 1"
RED ø 040
RED ø 050
RED ø 060
RED ø 075
RED ø 085
RED ø 110
TAPÓN
VÁLVULA EXCLUSA
TANQUE
CRUZ
RAMAL TE
CURVA
REDUCCIÓN
VIVIENDA
POZO
NUDO DE RED
ESQUEMA DE LOCALIZACION
SIN ESCALA
CAPILLA
Puente de Madera a=3.20m L= 4.00m h=1.80m
Puente de Madera a=4.00m L= 5.00m h=2.00m
MINISTERIO DE SALUD PÚBLICA Y BIENESTAR SOCIAL
SERVICIO NACIONAL DE SANEAMIENTO AMBIENTAL
SENASA
SISTEMA DE ABASTECIMIENTO DE AGUA POTABLE
PLANO GENERAL
LOCALIDAD: San Jorge - Urundey
DISTRITO: Unión
DEPARTAMENTO: San Pedro
PROYECTISTA
SENASA
PROGRAMA DE AGUA POTABLE Y SANEAMIENTO PARA COMUNIDADES RURALES E INDIGENAS
LAMINA
N° 1-RED
ESCALA
1 / 5000
FECHA
01/2012
NOMBRE ARCHIVO
2.UNI.SJU-PG2

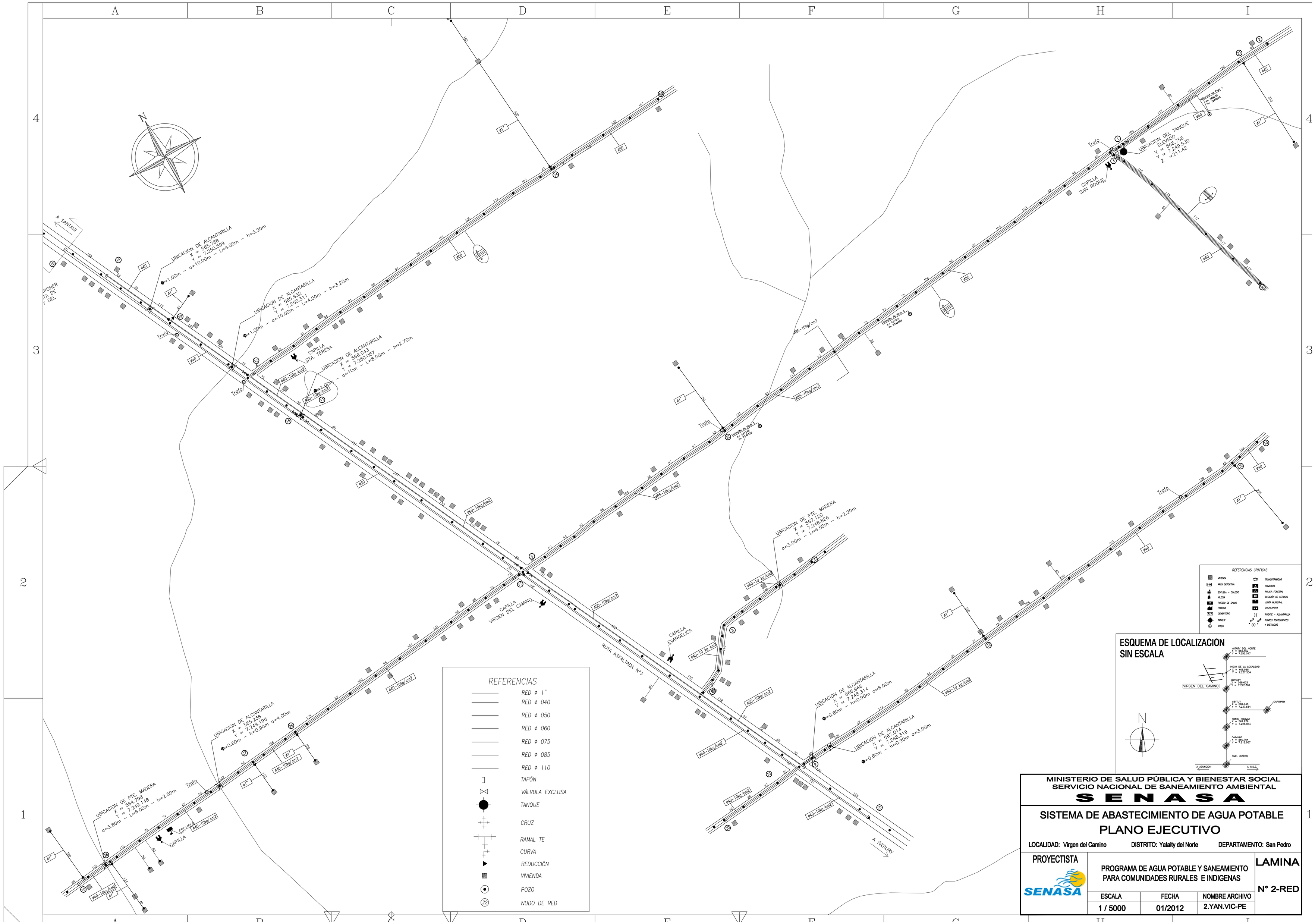

MINISTERIO DE SALUD PÚBLICA Y BIENESTAR SOCIAL
SERVICIO NACIONAL DE SANEAMIENTO AMBIENTAL

S E N A S A

SISTEMA DE ABASTECIMIENTO DE AGUA POTABLE

PLANO EJECUTIVO

LOCALIDAD: Virgen del Camino DISTRITO: Yataity del Norte DEPARTAMENTO: San Pedro

PROYECTISTA

SENASA

PROGRAMA DE AGUA POTABLE Y SANEAMIENTO PARA COMUNIDADES RURALES E INDIGENAS

ESCALA	FECHA	NOMBRE ARCHIVO
1 / 5000	01/2012	2.YAN.VIC-PE

LAMINA

N° 2-RED

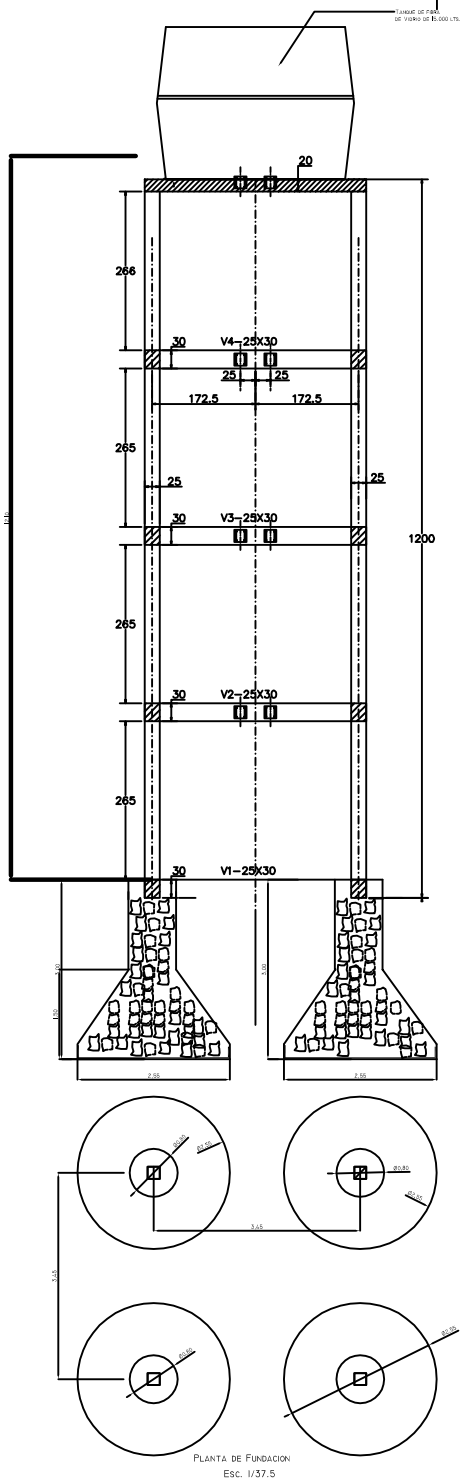

PLANTA DE FUNDACION
Esc. 1/37.5

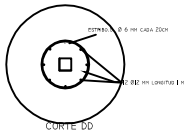

CORTE DD

OBRA :TANQUE ELEVADO 15.000 LITROS- LOCALIDAD VIRGEN DEL CAMINO-YATAITY DEL NORTE-SAN PEDRO

FUNDACION

fck = 180 Kg/cm2

fyk = 4.200 Kg/cm2

Sigma suelo = 0,50 Kg/cm2

OBSERVACION : LA FUNDACION SE CALCULO PARA TANQUE DE 20.000 LITROS

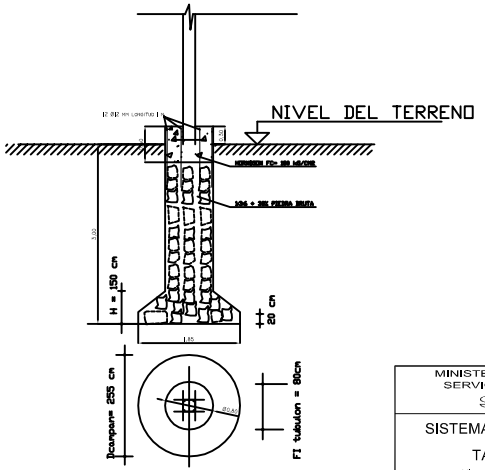

COMPUTO DE VARILLAS

4 FI DEL 16

HORMIGON = 1,20 m3

HORMIGON CICLOPEO = 16,95 m3

MINISTERIO DE SALUD PÚBLICA Y BIENESTAR SOCIAL
SERVICIO NACIONAL DE SANEAMIENTO AMBIENTAL
SENASA

SISTEMA DE ABASTECIMIENTO DE AGUA POTABLE

TANQUE DE FIBRA DE VIDRIO DE 15 M³

LOCALIDAD: Virgen del Camino DISTRITO: Yaataity del Norte DEPARTAMENTO: San Pedro

PROYECTISTA	PROGRAMA DE AGUA POTABLE Y SANEAMIENTO PARA COMUNIDADES RURALES E INDIGENAS	LAMINA N° 1
	ESCALA: Indicada / FECHA: 01/2012 / NOMBRE ARCHIVO:	

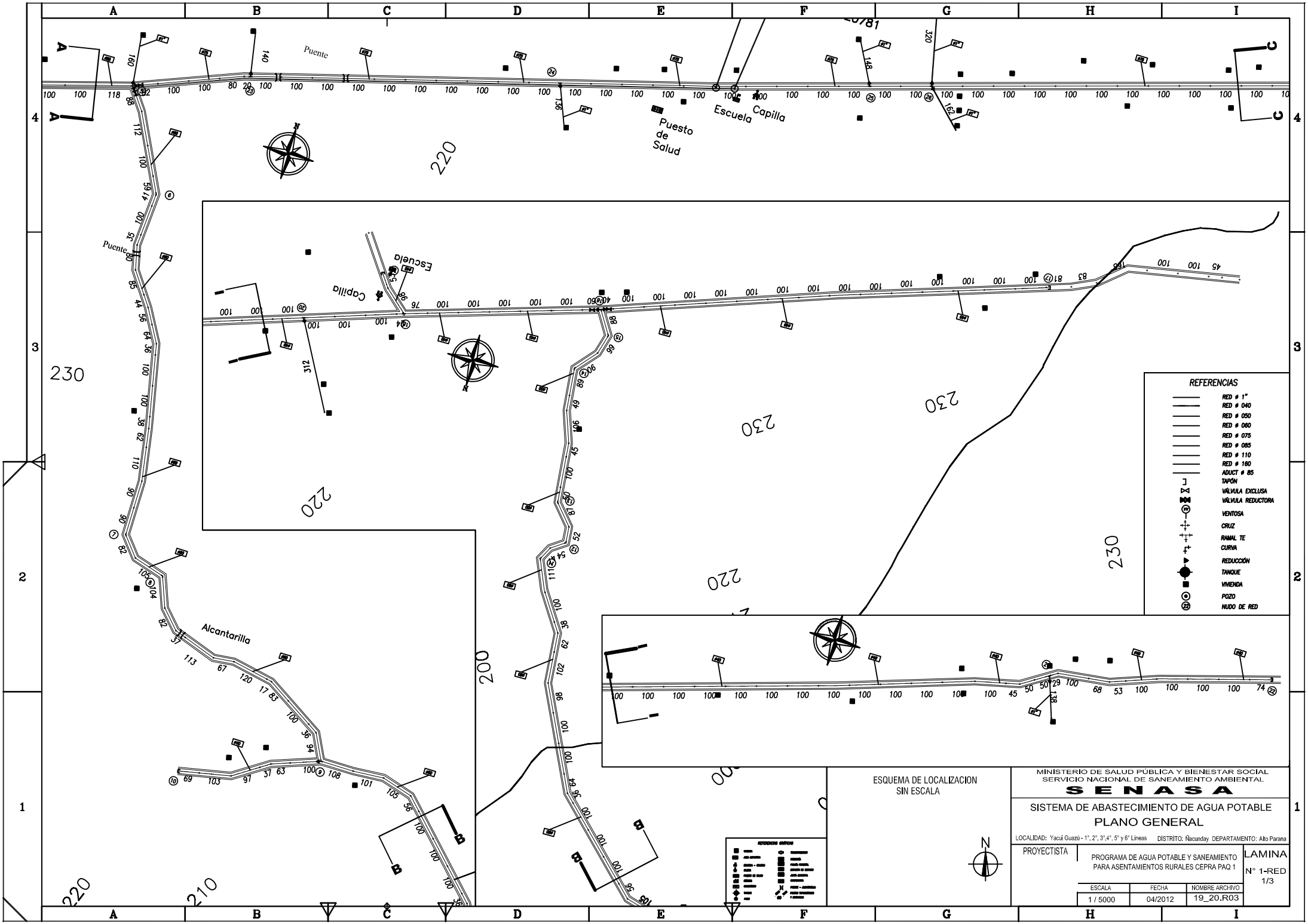
Puente
Puesto de Salud
Escuela
Capilla
Alcantarilla
REFERENCIAS
RED ø 1"
RED ø 040
RED ø 050
RED ø 060
RED ø 075
RED ø 085
RED ø 110
RED ø 160
ADUCT ø 85
TAPÓN
VÁLVULA EXCLUSA
VÁLVULA REDUCTORA
VENTOSA
CRUZ
RAMAL TE
CURVA
REDUCCIÓN
TANQUE
VIVIENDA
POZO
NUDO DE RED
ESQUEMA DE LOCALIZACION
SIN ESCALA
MINISTERIO DE SALUD PÚBLICA Y BIENESTAR SOCIAL
SERVICIO NACIONAL DE SANEAMIENTO AMBIENTAL
SENASA
SISTEMA DE ABASTECIMIENTO DE AGUA POTABLE
PLANO GENERAL
LOCALIDAD: Yacui Guazú - 1", 2", 3",4", 5" y 6" Lineas DISTRITO: Ñacunday DEPARTAMENTO: Alto Parana
PROYECTISTA
PROGRAMA DE AGUA POTABLE Y SANEAMIENTO
PARA ASENTAMIENTOS RURALES CEPRA PAQ 1
LAMINA
N° 1-RED
1/3
ESCALA
1 / 5000
FECHA
04/2012
NOMBRE ARCHIVO
19_20.R03

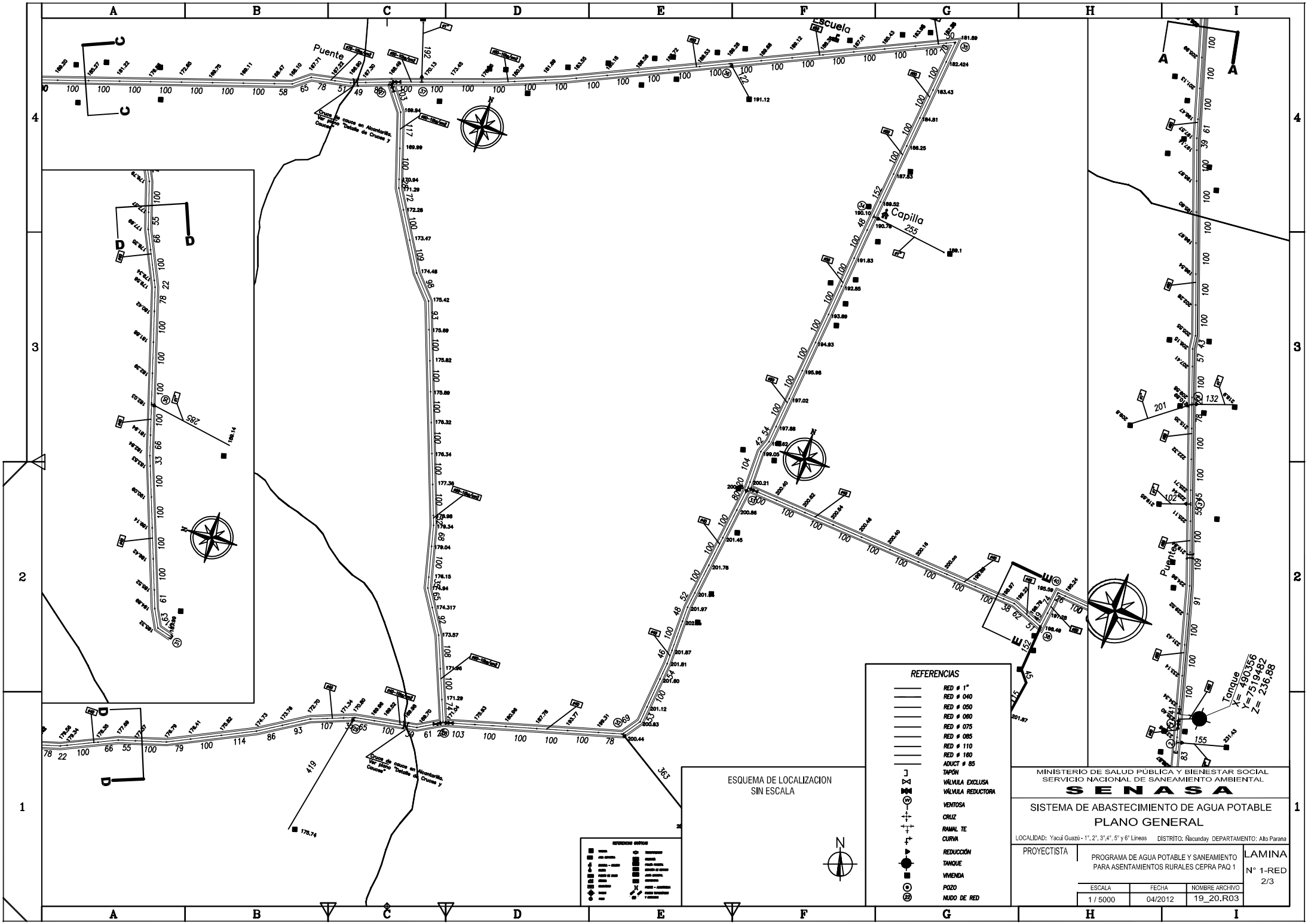
Escuela
Puente
Capilla
Puente
Tanque
X= 490356
Y= 7519482
Z= 236.88
Cruce de cauce en Alcantarilla Ver Perfil "Detalle de Cruces y Cauces"
Cruce de cauce en Alcantarilla Ver Perfil "Detalle de Cruces y Cauces"
ESQUEMA DE LOCALIZACION
SIN ESCALA
REFERENCIAS
RED ø 1"
RED ø 040
RED ø 050
RED ø 060
RED ø 075
RED ø 085
RED ø 110
RED ø 160
ADUCT ø 85
TAPÓN
VÁLVULA EXCLUSA
VÁLVULA REDUCTORA
VENTOSA
CRUZ
RAMAL TE
CURVA
REDUCCIÓN
TANQUE
VIVIENDA
POZO
NUDO DE RED
MINISTERIO DE SALUD PÚBLICA Y BIENESTAR SOCIAL
SERVICIO NACIONAL DE SANEAMIENTO AMBIENTAL
SENASA
SISTEMA DE ABASTECIMIENTO DE AGUA POTABLE
PLANO GENERAL
LOCALIDAD: Yacui Guazú - 1°, 2°, 3°,4°, 5° y 6° Lineas DISTRITO: Ñacunday DEPARTAMENTO: Alto Parana
PROYECTISTA
PROGRAMA DE AGUA POTABLE Y SANEAMIENTO PARA ASENTAMIENTOS RURALES CEPRA PAQ 1
LAMINA N° 1-RED 2/3
ESCALA 1 / 5000
FECHA 04/2012
NOMBRE ARCHIVO 19_20.R03

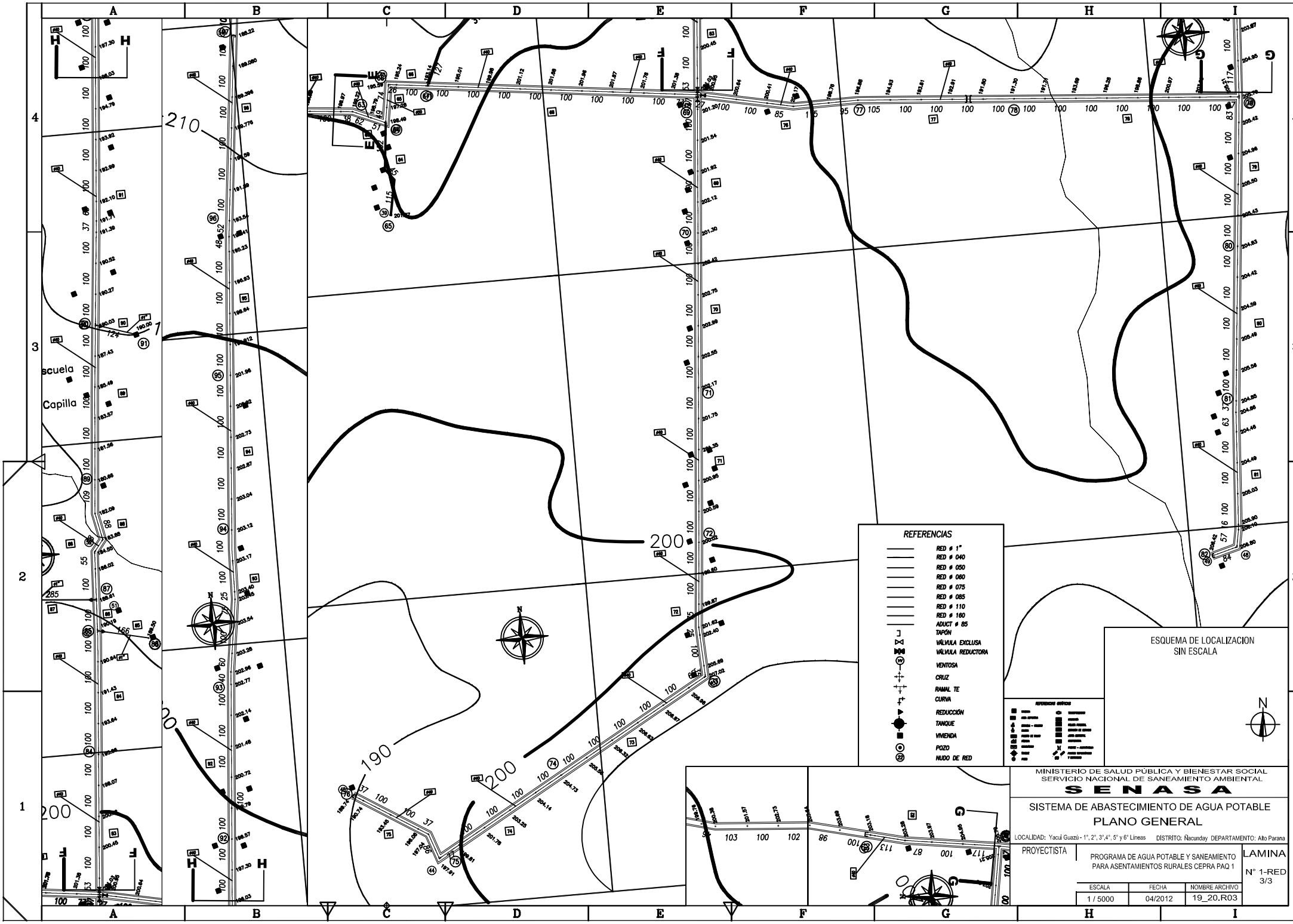
Escuela
Capilla
REFERENCIAS
RED ø 1"
RED ø 040
RED ø 050
RED ø 060
RED ø 075
RED ø 085
RED ø 110
RED ø 160
ADUCT ø 85
TAPÓN
VÁLVULA EXCLUSA
VÁLVULA REDUCTORA
VENTOSA
CRUZ
RAMAL TE
CURVA
REDUCCIÓN
TANQUE
VIVIENDA
POZO
NUDO DE RED
ESQUEMA DE LOCALIZACION
SIN ESCALA
MINISTERIO DE SALUD PÚBLICA Y BIENESTAR SOCIAL
SERVICIO NACIONAL DE SANEAMIENTO AMBIENTAL
SENASA
SISTEMA DE ABASTECIMIENTO DE AGUA POTABLE
PLANO GENERAL
LOCALIDAD: Yacui Guazú - 1°, 2°, 3°,4°, 5° y 6° Lineas DISTRITO: Nacunday DEPARTAMENTO: Alto Parana
PROYECTISTA
PROGRAMA DE AGUA POTABLE Y SANEAMIENTO
PARA ASENTAMIENTOS RURALES CEPRA PAQ 1
LAMINA
N° 1-RED
3/3
ESCALA
1 / 5000
FECHA
04/2012
NOMBRE ARCHIVO
19_20.R03