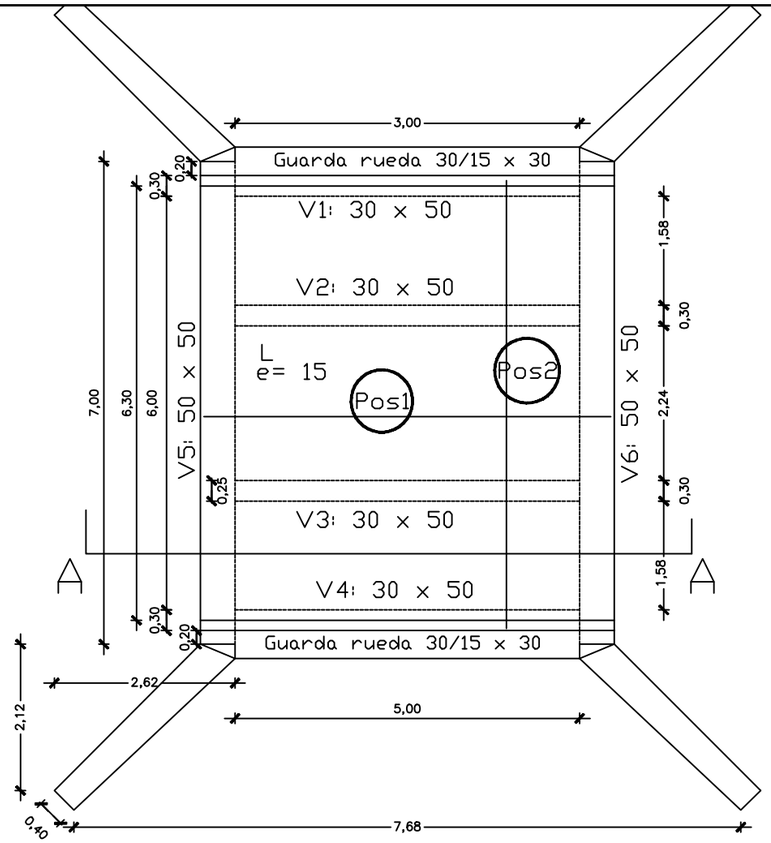

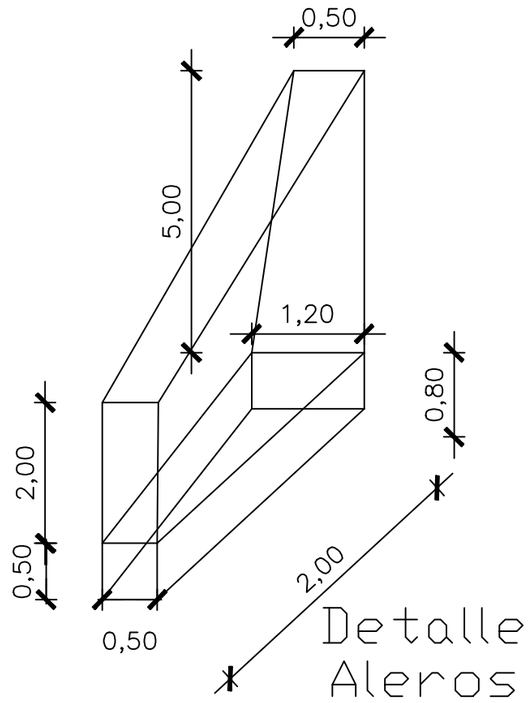

Detalle Aleros

V5=V6 50 x 40

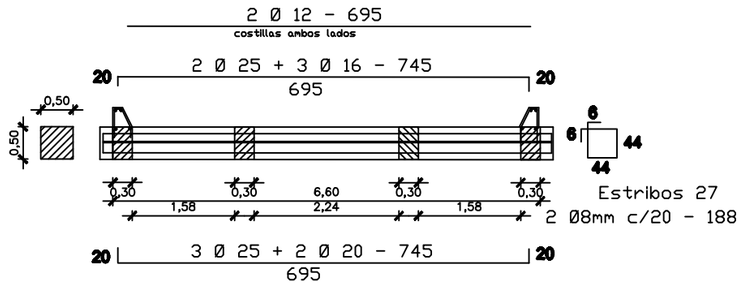

V1=V2=V3=V4= 25x40

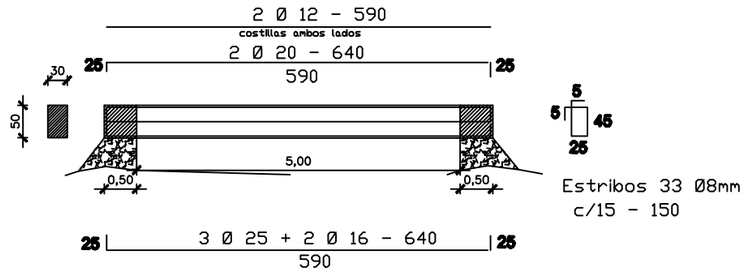

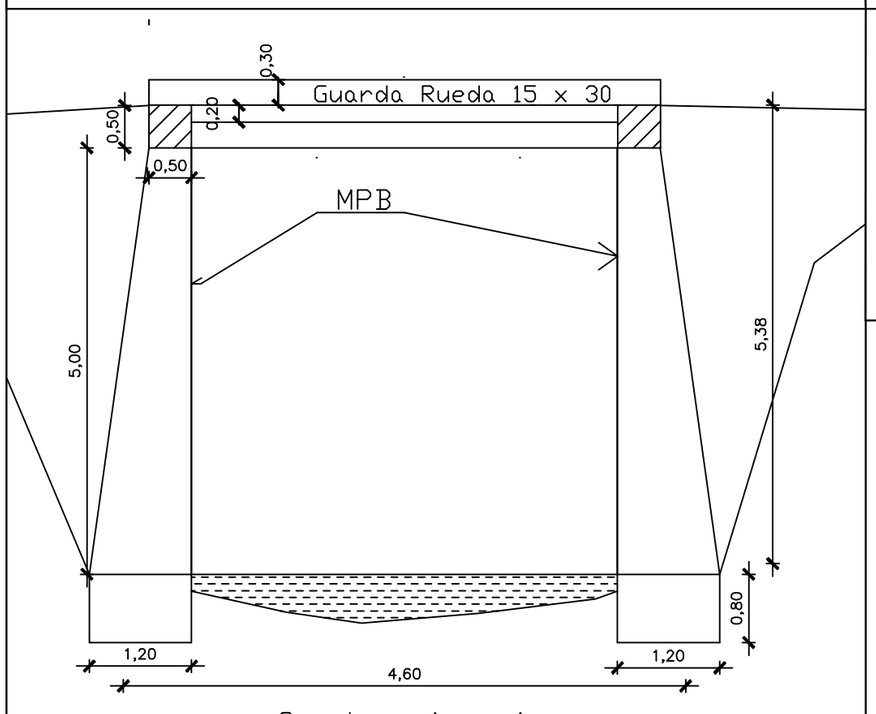

Corte A - A

Hº 270: Dosaje 1:2:3

Cemento portland
Arena Lavada de Rio
Piedra Triturada V

Hierros AP-500

Detalle Guardarrueda

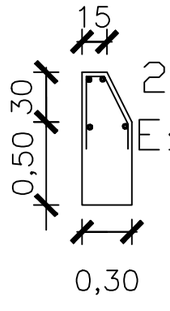

2 Ø 16 - 640
Est. 40 Ø 10mm
c/15 - 100

Armadura Losa

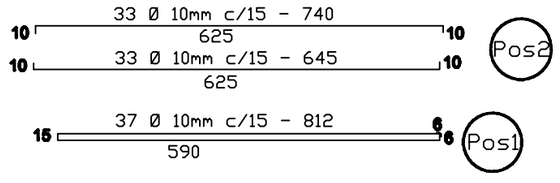

MUNICIPALIDAD DE DR. RAUL PEÑA

OBRA: CONSTRUCCION DE PUENTE Hº Aº

1° LINEA Y 3° LINEA. COLONIA MINGA GUAZU. DISTRITO DE DR. RAUL PEÑA

UBICACION: J21 0678050
UTM 7100035

PROYECTISTA : ING CESAR CRISTALDO

FECHA : FEB / 2.017.- **ESCALA** TO FIT

V° B°

PROYECTISTA