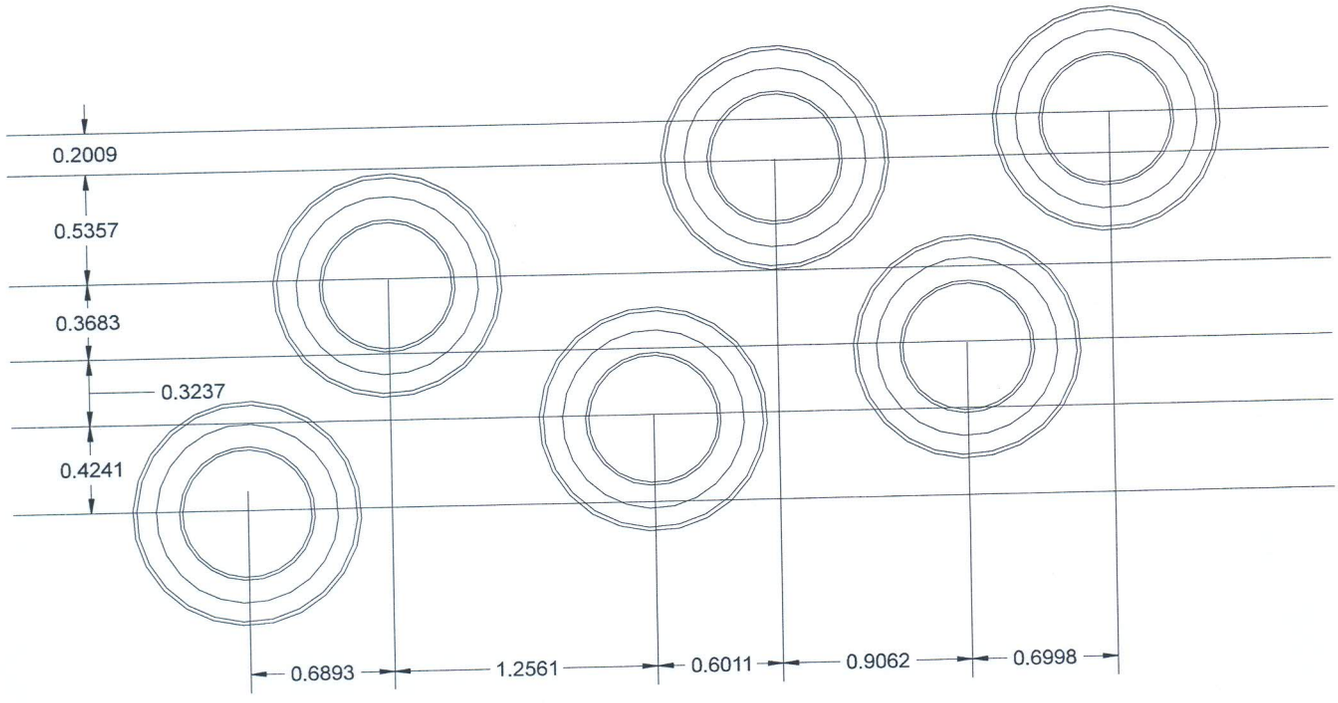

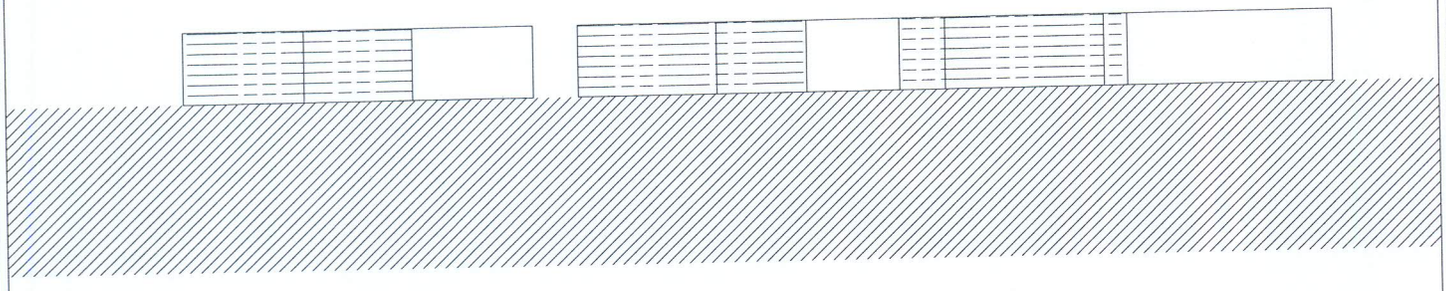

detalle de colocacion neumaticos

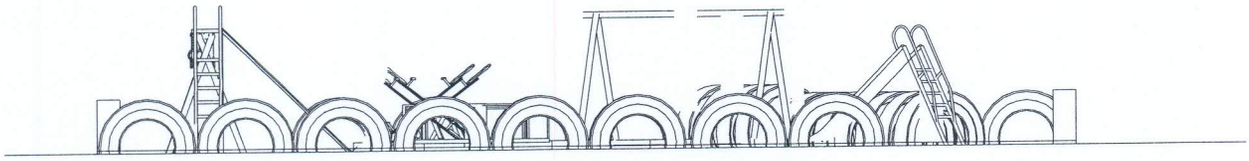

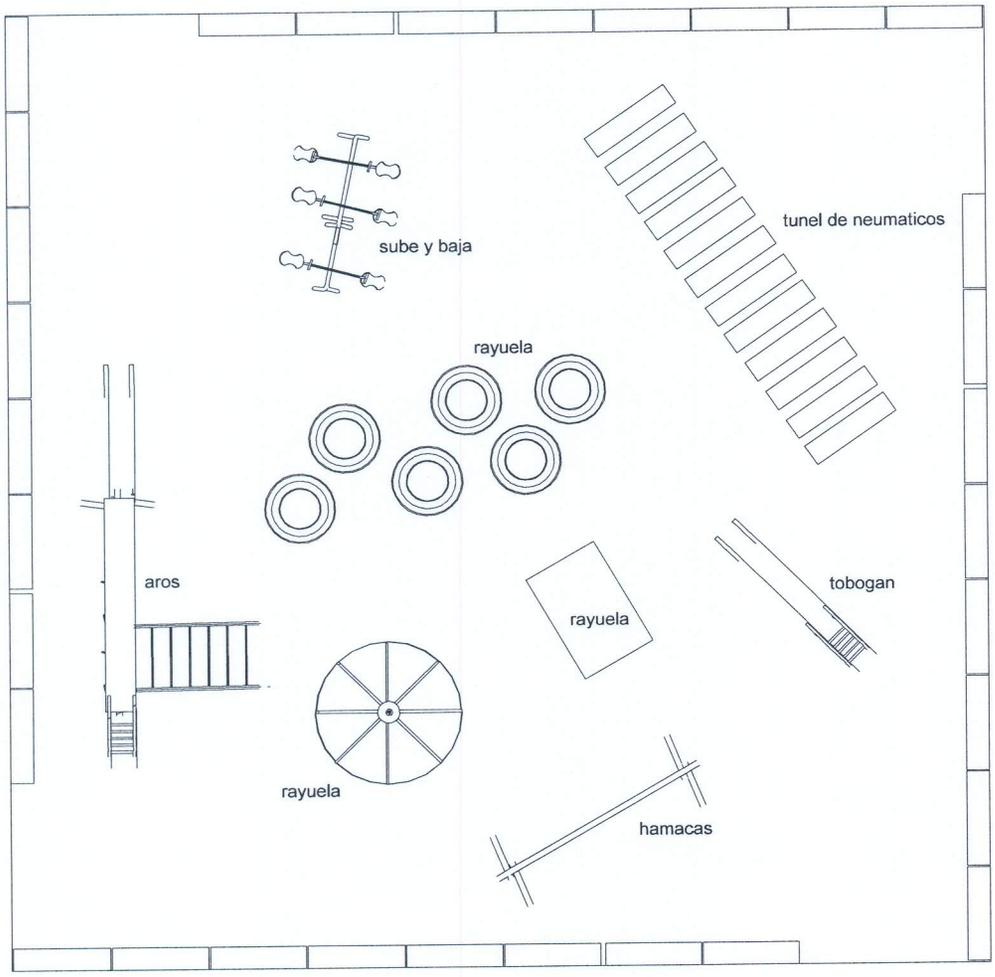
sube y baja
tunel de neumaticos
rayuela
aros
rayuela
tobogan
rayuela
hamacas

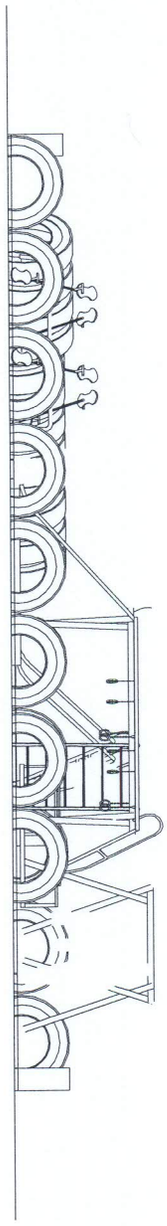

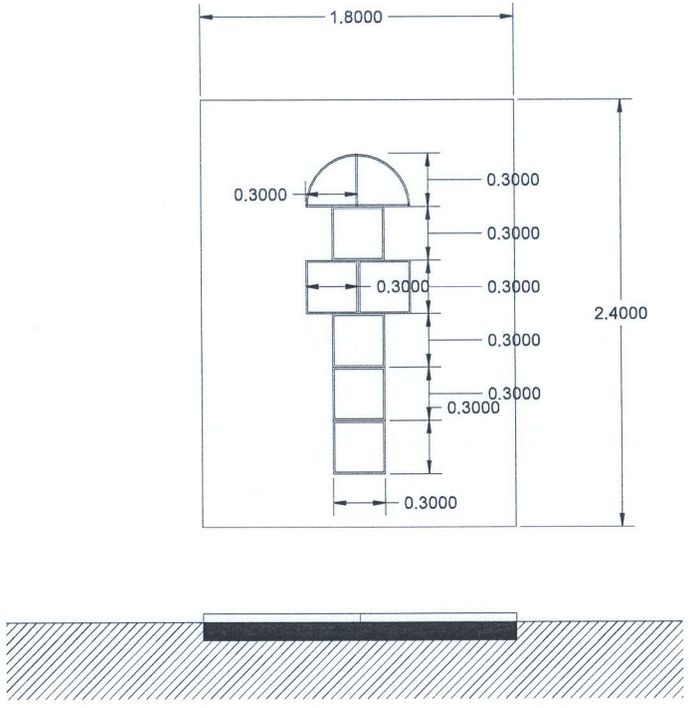

detalle de rayuela

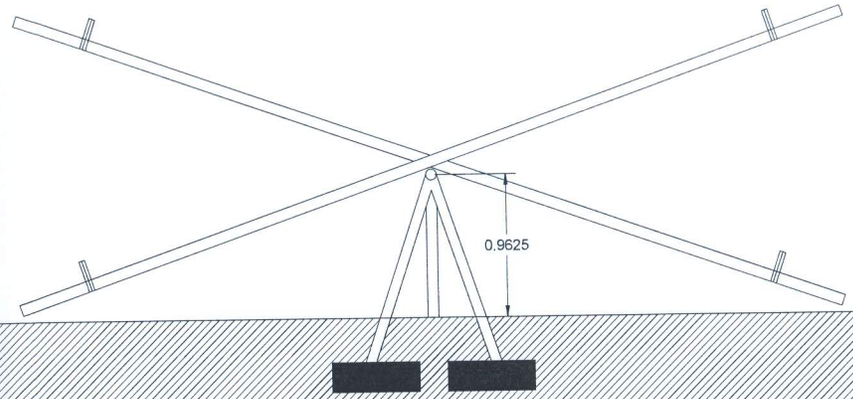

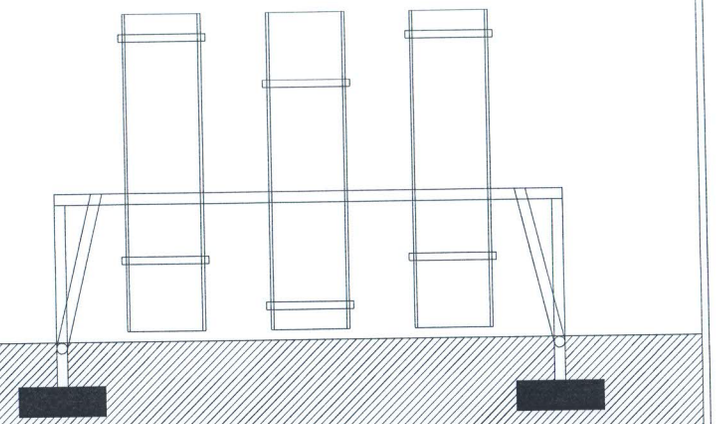

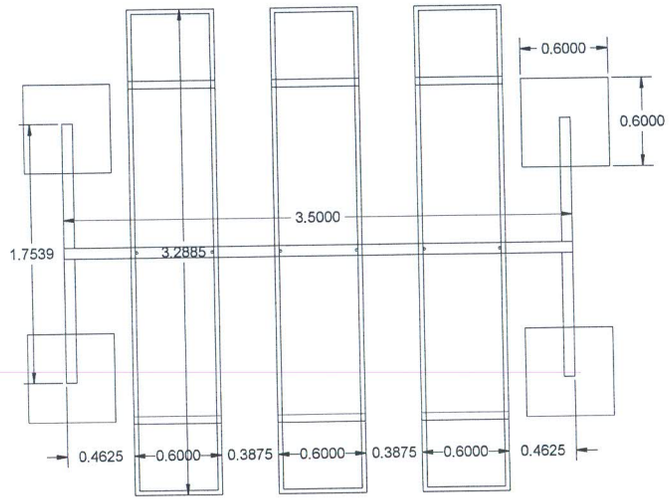

detalle de sube y baja

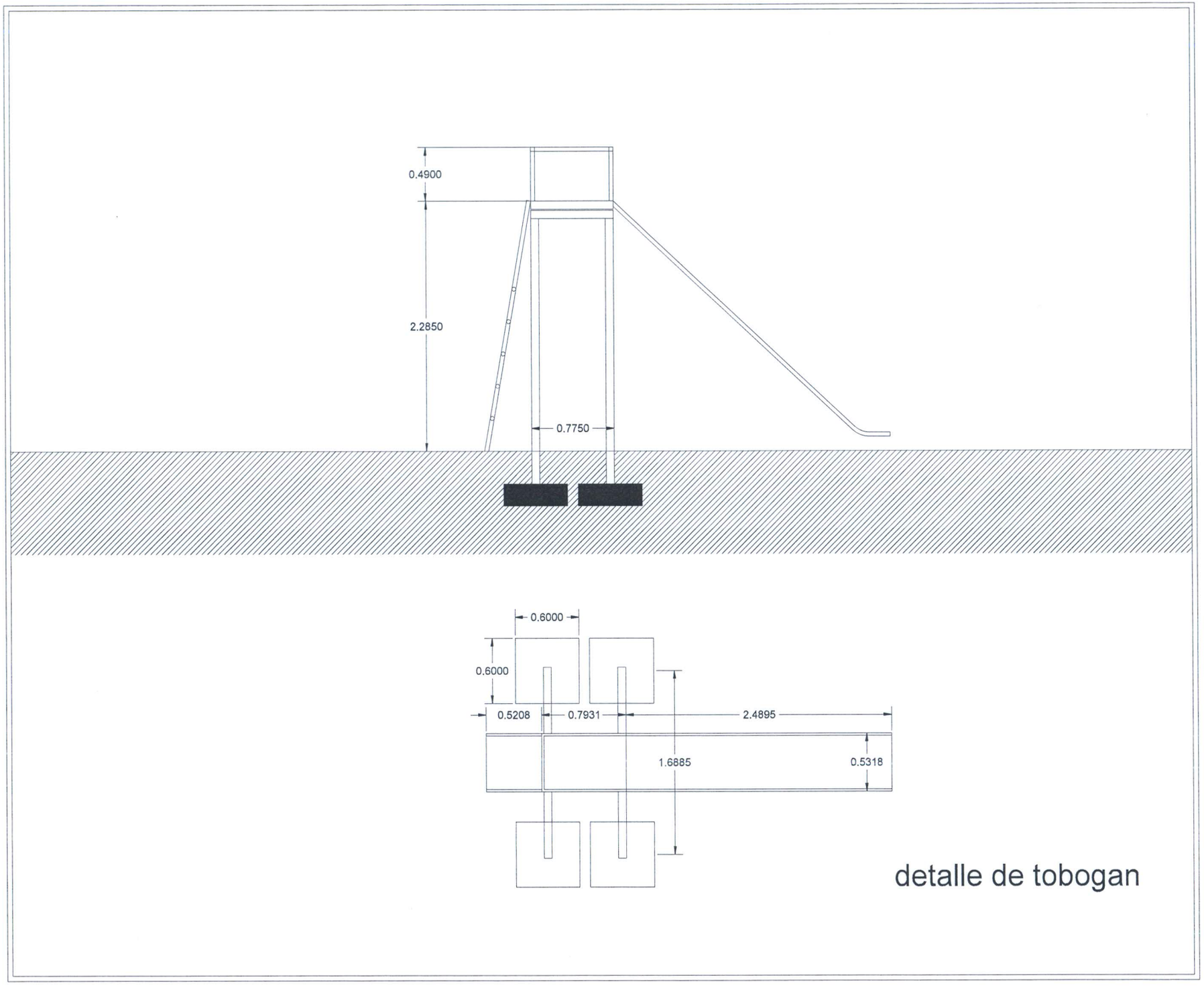

detalle de tobogan

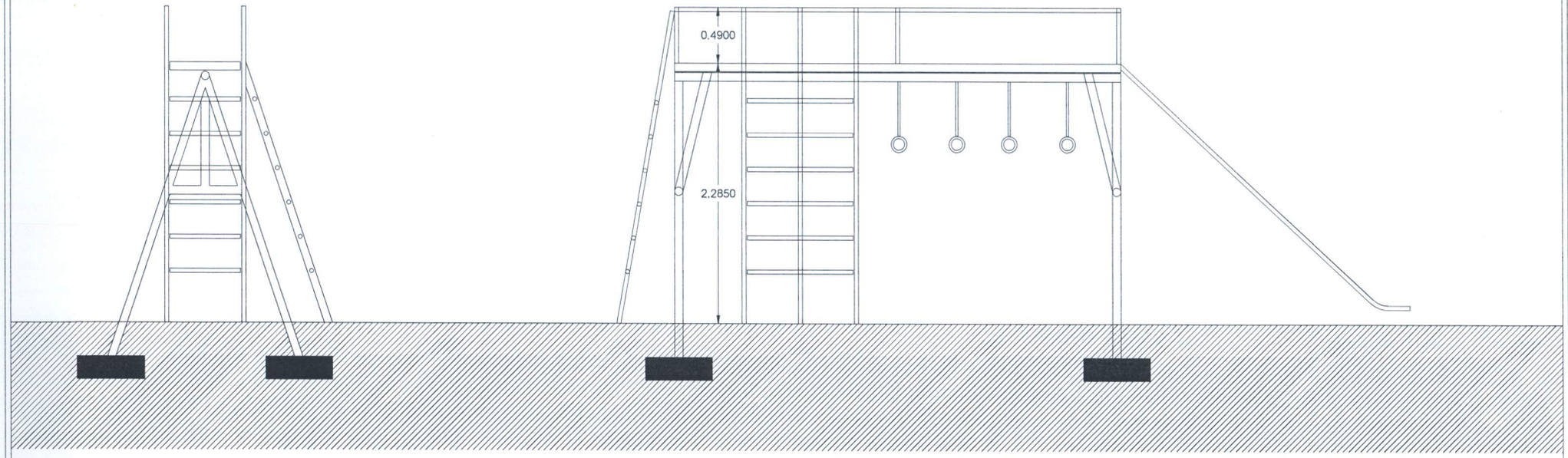

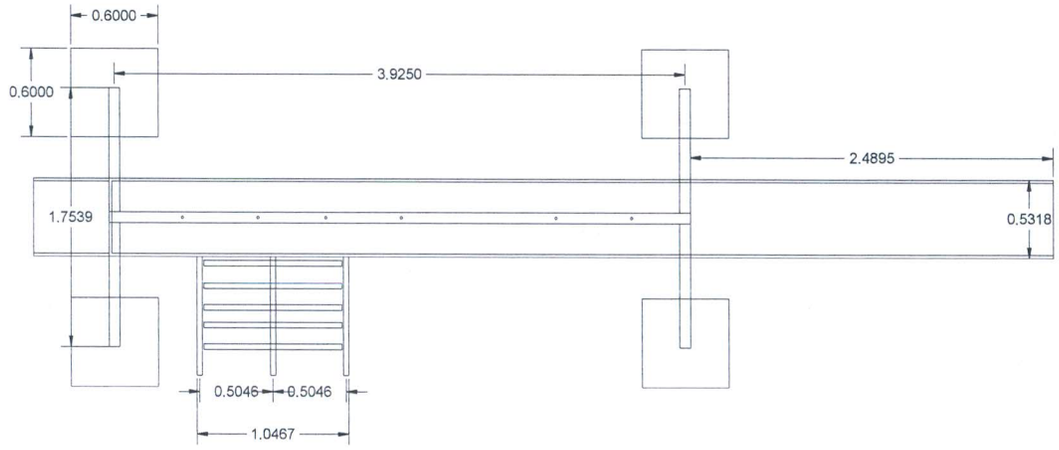

detalle de aros

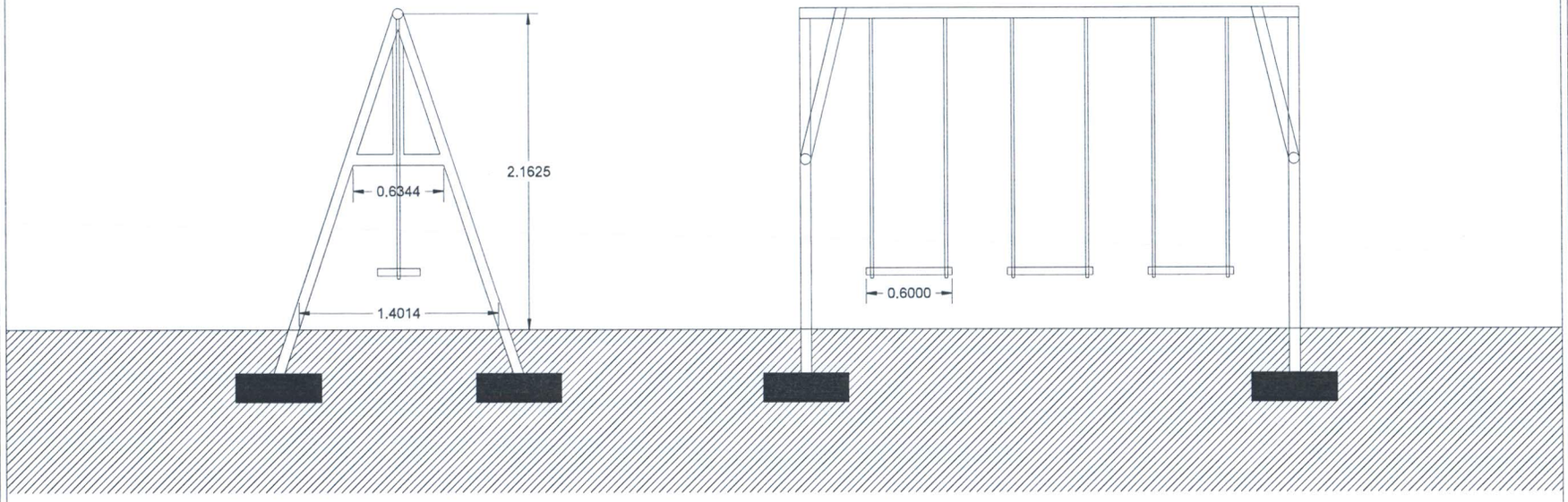

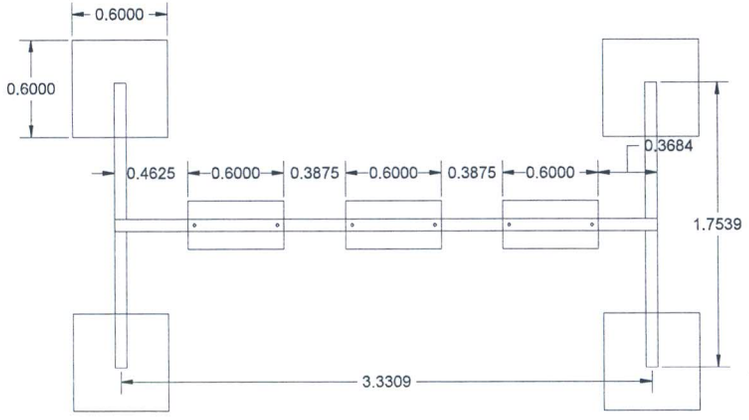

detalle de hamacas