Tanque Inferior de Agua Enterrado
4.00m x4.00m, h:2.00m.
Volumen: 32.00 m3

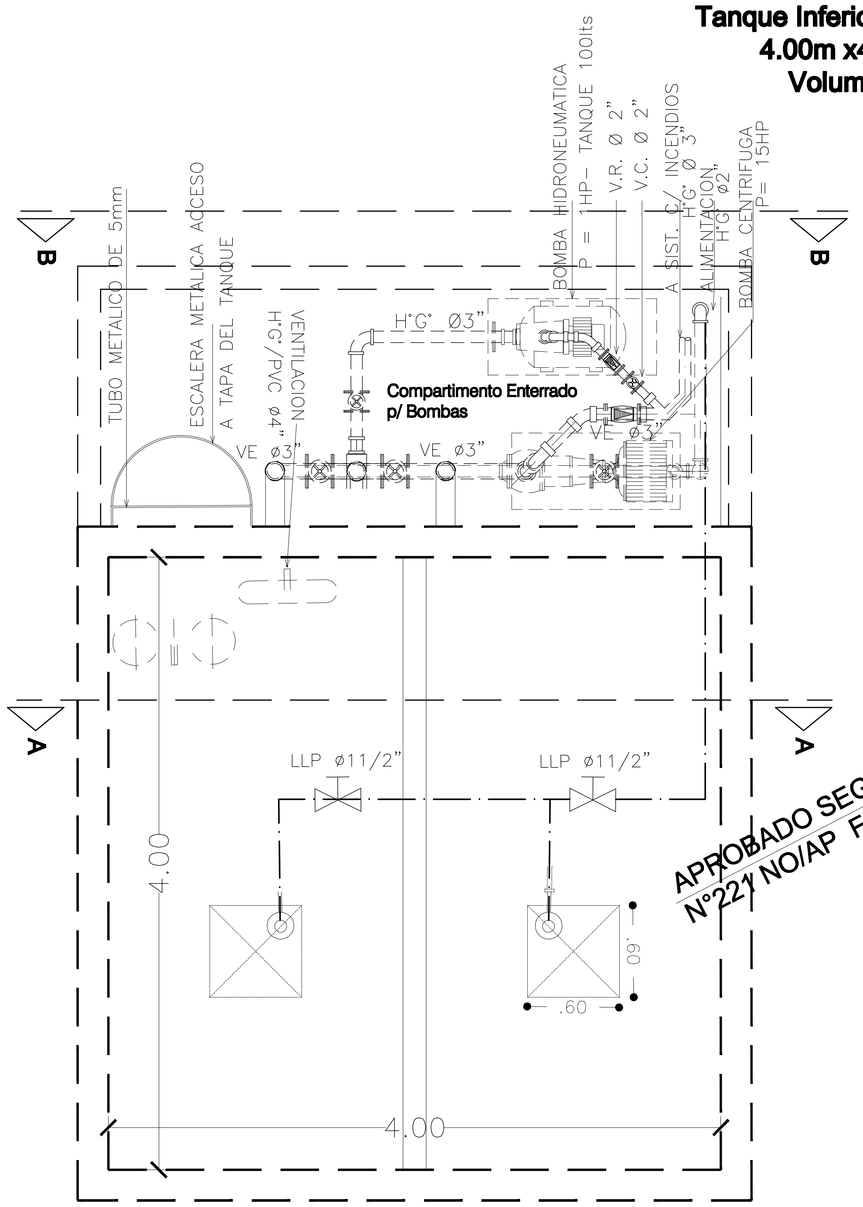

PLANTA DE TANQUE
ESC:1/20

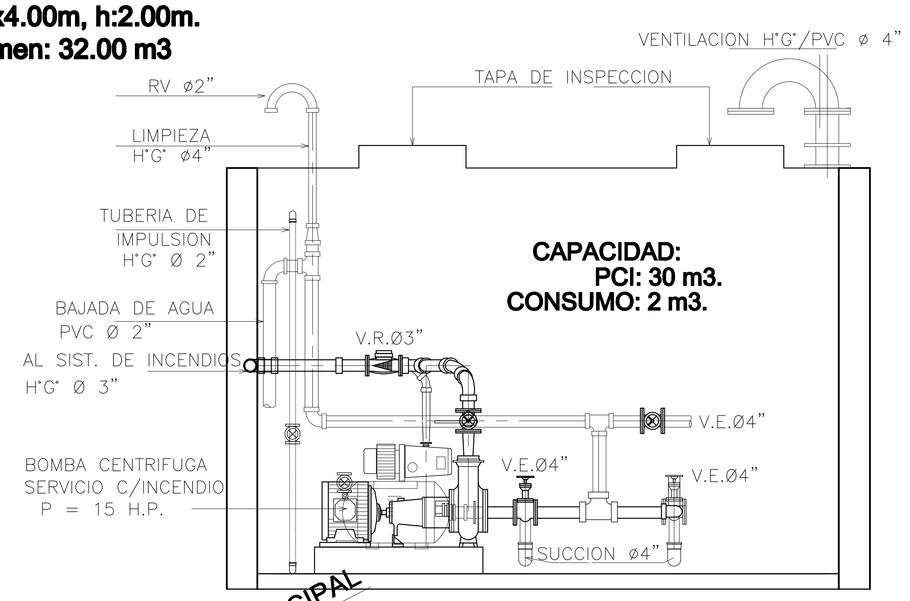

CORTE B - B
ESC:1/20

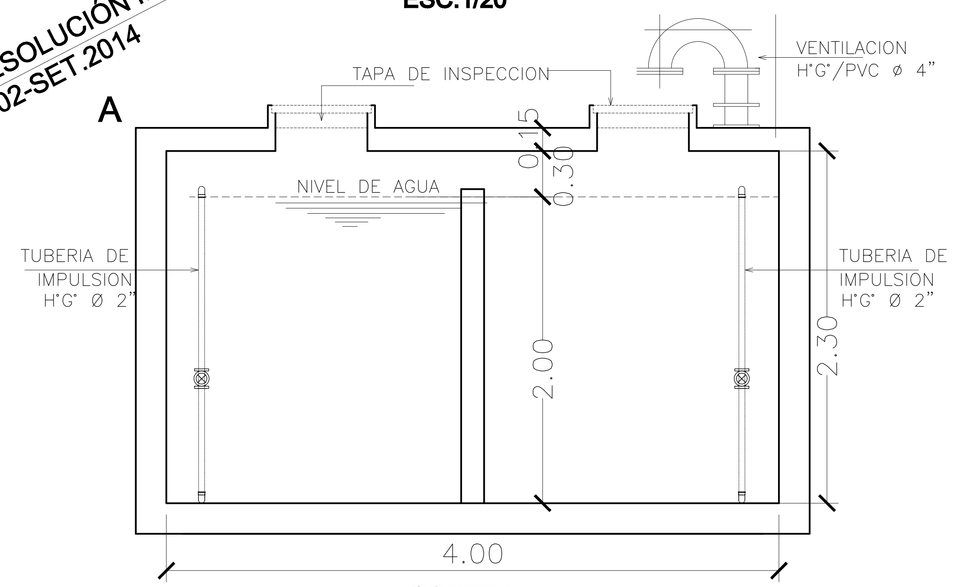

CORTE A-A
ESC:1/20

APROBADO SEGÚN RESOLUCIÓN MUNICIPAL
Nº221 NO/AP FECHA:02-SET.2014

DETALLE - CARTELERÍA
ESC: 1/10

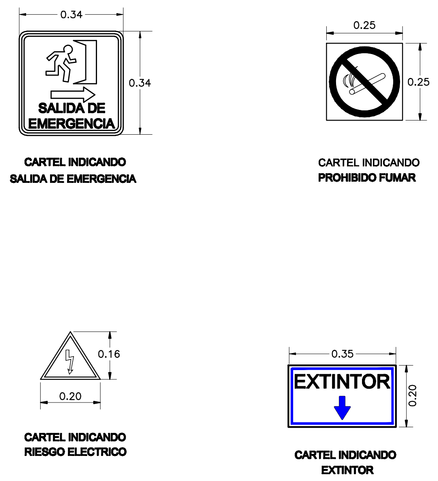

APROBADO SEGÚN RESOLUCIÓN MUNICIPAL
Nº221 NO/AP FECHA:02-SET.2014

DETALLE BOCA DE INCENDIO SIAMESA (B.I.S.)

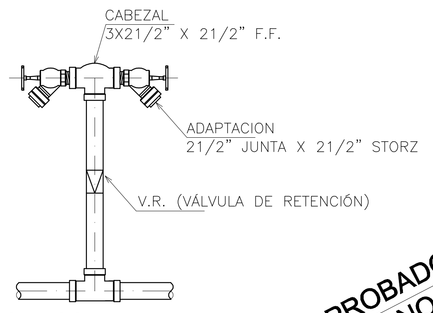

INSTALACION DE HIDRANTE
ESC.....1/20

APROBADO SEGÚN RESOLUCIÓN MUNICIPAL
Nº221 NO/AP FECHA:02-SET.2014

DETALLE BOCA DE INCENDIO EQUIPADA (B.I.E.)

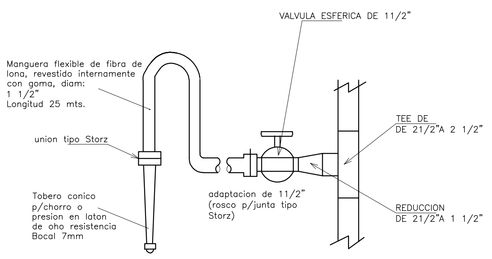

DETALLE AMPLIADO
ESC.....1/10

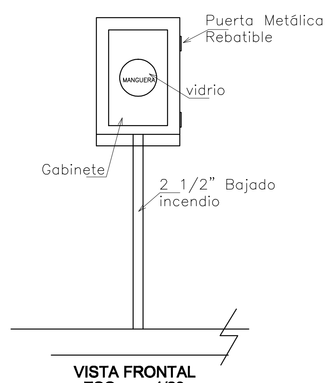

VISTA FRONTAL
ESC.....1/20

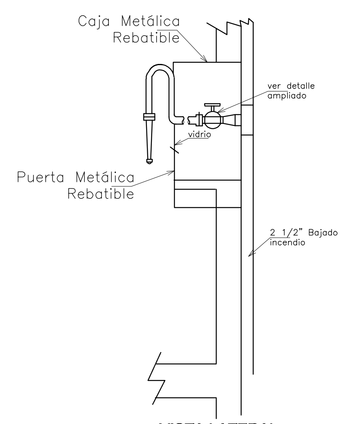

VISTA LATERAL
ESC.....1/20

SISTEMA HIDRAULICO - REFERENCIA

B.I.E.
-BOCA DE INCENDIO EQUIPADA
-CAJA METALICA
0.50m X 0.70m X 0.17m
-ALTURA A PARTIR DE NIVEL PISO 1.10m
-FRENTE DE VIDRIO
-TUBERIA DE ALIMENTACION B.I.E,
Ø 2 1/2" - H° G°
-LLAVE DE PASO DE Ø2 1/2"
A 45° - CON REDUCCION PARA
ACOPLAMIENTO RAPIDO TIPO
"STORZ DE Ø2 1/2" E 1 1/2"
-UNION DE MANGUERA DE ACOPLAMIENTO
RAPIDO Ø 1 1/2"
MANGUERA DE FIBRA SINTETICA CON
RECUBRIMIENTO INTERNO PLASTICO DE
Ø 1 1/2" X 25.00m DE LONGITUD

BIS
-BOCA DE INCENDIO TIPO SIAMESA
-TUBERIA DE DERIVACION DE LA CAÑERÍA
PRINCIPAL DE Ø 3"

IMPORTANTE

-LA INSTALACION HIDRAULICA PARA COMBATE DE INCENDIO ESTARA ALIMENTADO POR EL AGUA DISPONIBLE EN EL TANQUE ENTERRADO CON UNA CAPACIDAD DE 32 m3.
-LA PRESION Y EL CAUDAL ADECUADO SE OBTENDRA MEDIANTE EL EQUIPO DE BOMBEO QUE ESTARA UBICADO EN UN CASETA ADYACENTE A LA PILETA.
-SE DEBERA DISPONER DE UNA BOMBA PARA BOMBEO Y OTRA PARA PRESURIZACION ALIMENTADOS DESDE EL MEDIDOR DE ENTRADA CON UN CIRCUITO ELECTRICO INDEPENDIENTE.
-LA BOMBA PRINCIPAL DEBERA TENER UN CAUDAL MINIMO DE 30m3/h Y UNA PRESION DE 45mca. EQUIPADA CON MOTOR ELECTRICO TRIFASICO DE 15 HP.
-LA BOMBA SECUNDARIA SERA DEL TIPO HIDRO-NEUMATICO PARA MANTENER LA PRESION REQUERIDA EN LA RED. DEBERA LEVANTAR 15m3/min A UNA PRESION MANOMETRICA MAYOR QUE 50 mca. SE RECOMIENDA UN TANQUE PRESURIZADOR DE 100 LITROS Y UNA BOMBA VALCO 1 HP O SIMILAR.
-LA TUBERIA DE IMPULSION CONTARA CON UNA VALVULA DE ALIVIO REGULAR PARA 100 mca. PARA EVITAR SOBREPRESIONES EN LA RED.
-SE COLOCARA UN MANOMETRO EN UNA POSICION BIEN VISIBLE PARA COMPROBAR PERIODICAMENTE EL FUNCIONAMIENTO DE LOS EQUIPOS.
-LAS BOMBAS SERAN ACCIONADAS AUTOMATICAMENTE CON PRESOSTATO. Y DISPONDRA TAMBIEN CON DISPOSITIVOS DE ARRANQUE Y PARADA EN EL TABLERO DE COMANDO.
-TODA LA RED SERA DE TUBERIA DE HIERRO GALVANIZADO PARA PRESION DE TRABAJO DE 18 KG/CM2 CON UNIONES DE ROSCA CONICA.
-LAS TUBERIAS COLOCADAS BAJO TIERRA O PISOS. O EMPOTRADAS EN MAMPOSTERIA DEBERAN PINTARSE EXTERIORMENTE CON PINTURA ASFALTICA ANTICORROSIVA.
-EN NINGUN CASO LOS DUCTOS DE DISTRIBUCION ELECTRICA TENDRA CONTACTO POR CRUZAMIENTO CON LA RED DE AGUA Y EN GENERAL NO DEBE HABER NINGUN CONTACTO CON OTRO METAL DIFERENTE ESPECIALMENTE COBRE.
-LAS VALVULASDE COMANDO Y LOS PUNTOS DE TOMA Y DE SALIDA DE AGUA DEBEN SER MANTENIDOS LIBRES DE CUALQUIER OBSTACULO QUE IMPIDA SU LIBRE ACCESO PARA MANIOBRA.

P.C.I.: DETALLES P.C.I. - ESC. 1/20

PROYECTO DE PREVENCIÓN CONTRA INCENDIOS AMPLIACIÓN DEPÓSITO - SEDE CONATEL ARTIGAS. ASUNCIÓN	P.C.I.: 04
UBICACIÓN: AVENIDA ARTIGAS CASI CALLE GENERAL ROA	
PROPIETARIO: COMISIÓN NACIONAL DE TELECOMUNICACIONES (CONATEL)	
DOMICILIO: AVENIDA ARTIGAS CASI CALLE GENERAL ROA	
PROFESIONAL: ING. ENRIQUE BECKELMANN ACOSTA PAT. No.:010 - 0027166	
DOMICILIO: AYOLAS 451 C/ OLIVA. EDIF. CAPITAL PISO 13 OFIC. 132	
CTA.CTE.CTRAL.: 15 - 0060 - 44 SUP.TERRENO: 7.975,9112 m2.	
SUP. APROBADA - RES. MUNICIPAL Nº221 NO/AP FECHA:02-SET.2014: 1046.22 m2	SUP. A PROTEGER: 268.20 m2

PROPIETARIO PROFESIONAL