PLANTA

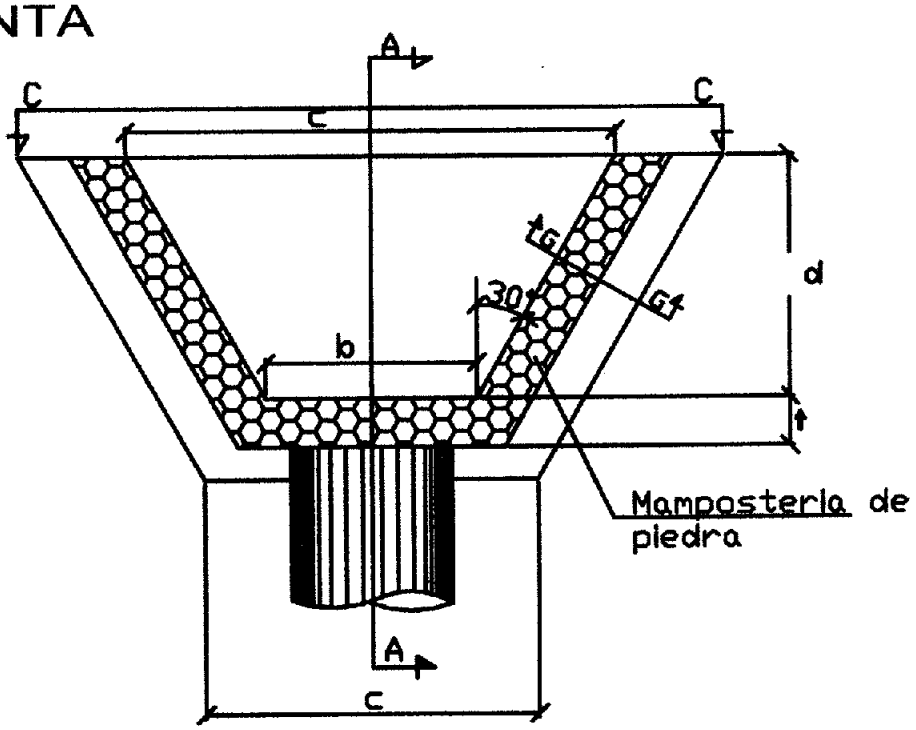

VISTA C-C

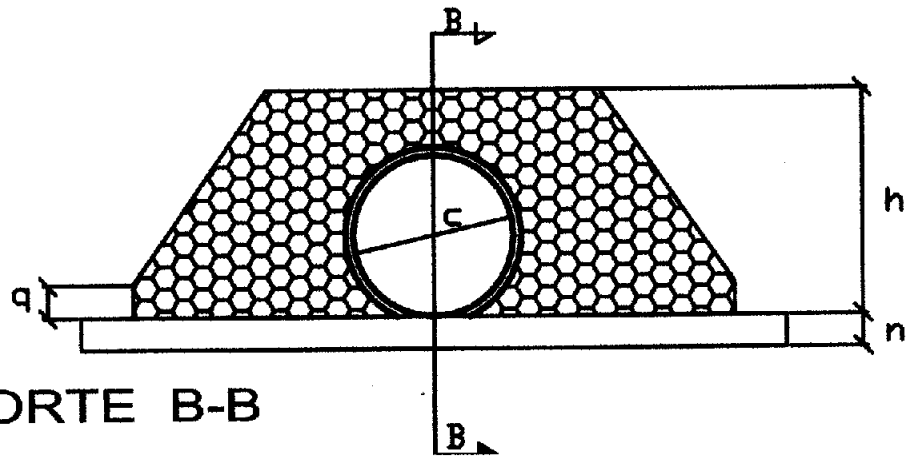
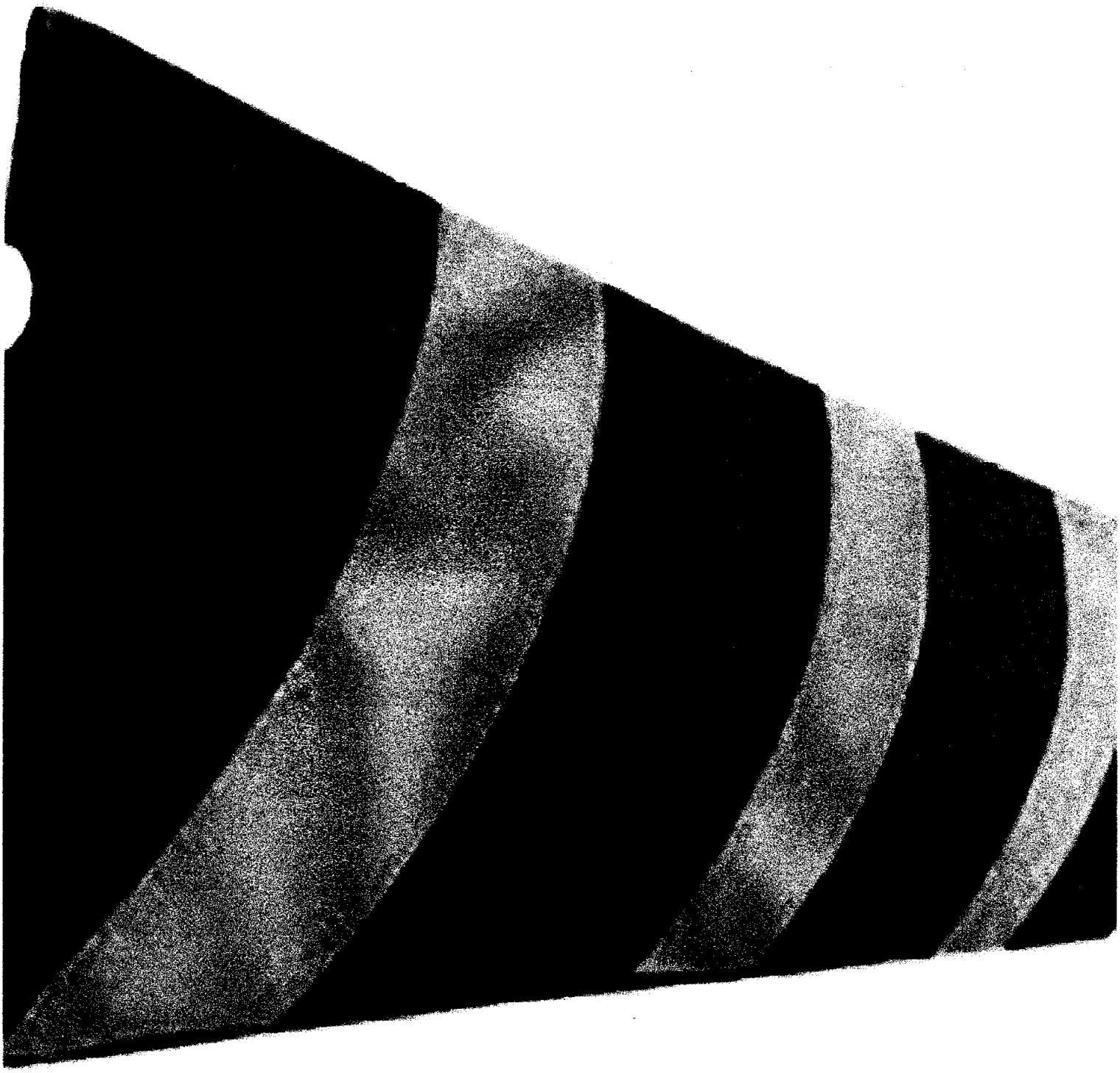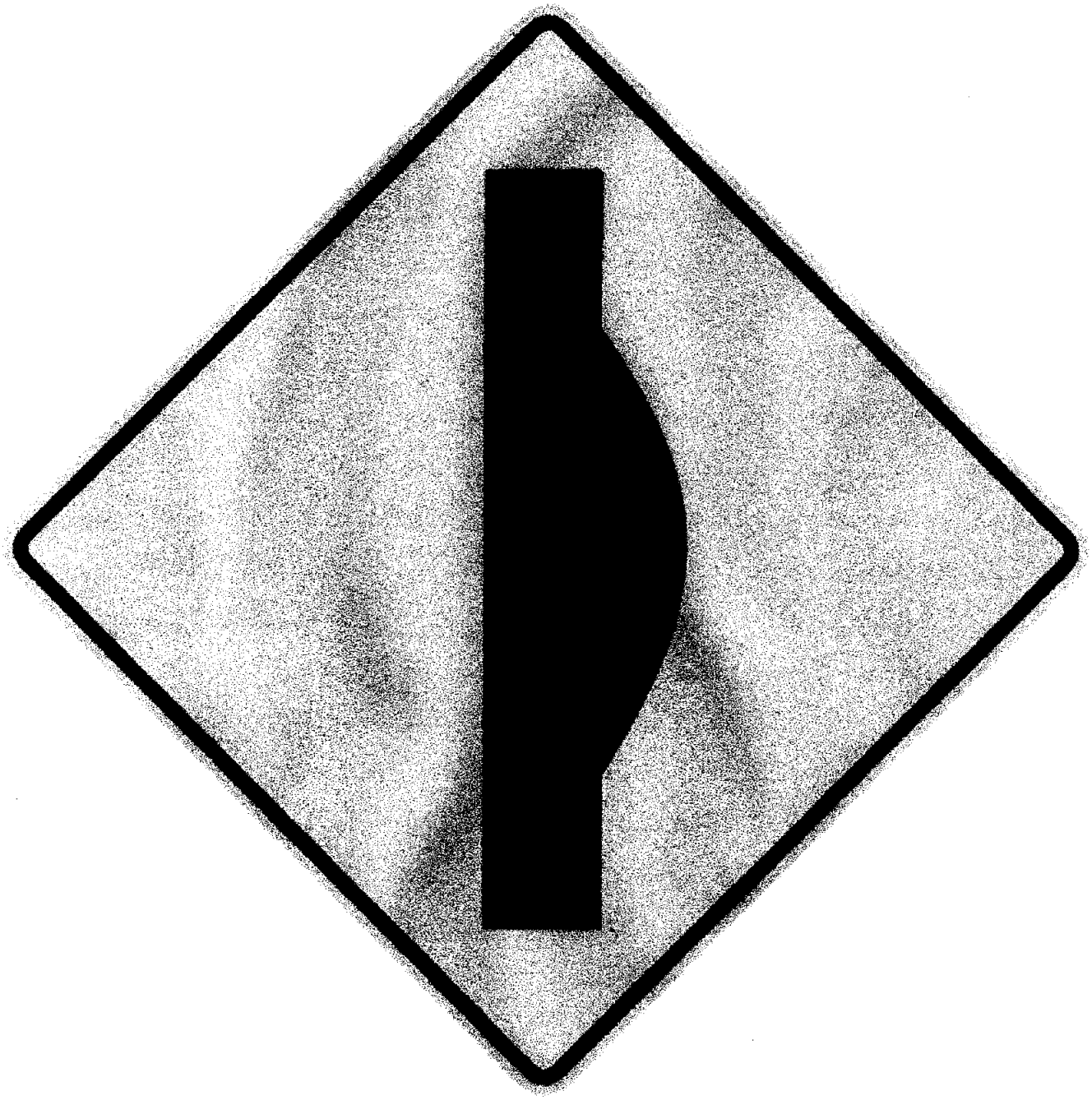
CORTE B-B