Axonometría

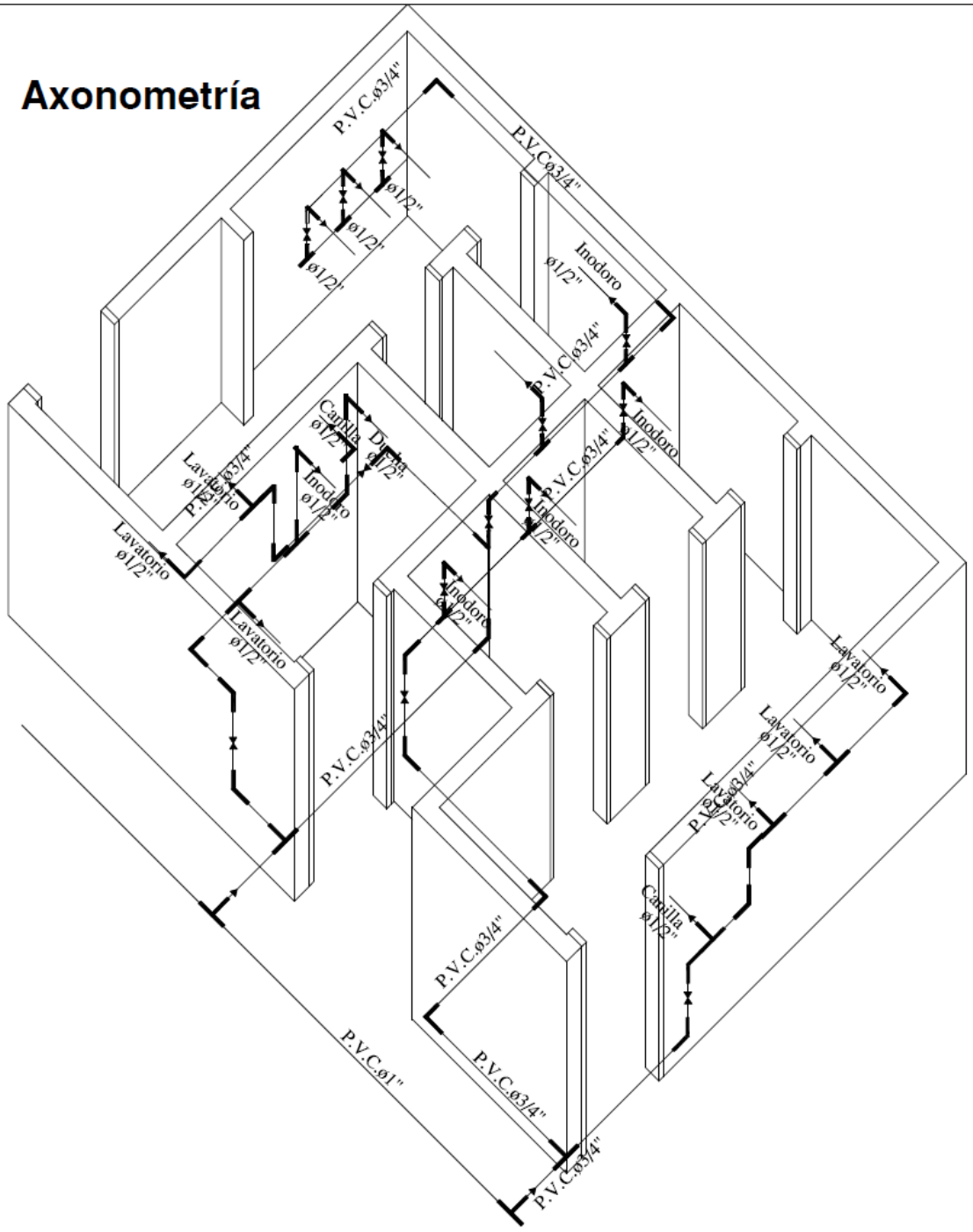
P.V.C.ø3/4"
ø1/2"
ø1/2"
ø1/2"
P.V.C.ø3/4"
Inodoro
ø1/2"
P.V.C.ø3/4"
Inodoro
ø1/2"
P.V.C.ø3/4"
Inodoro
ø1/2"
Inodoro
ø1/2"
Inodoro
ø1/2"
Lavatorio
ø1/2"
Lavatorio
ø1/2"
Lavatorio

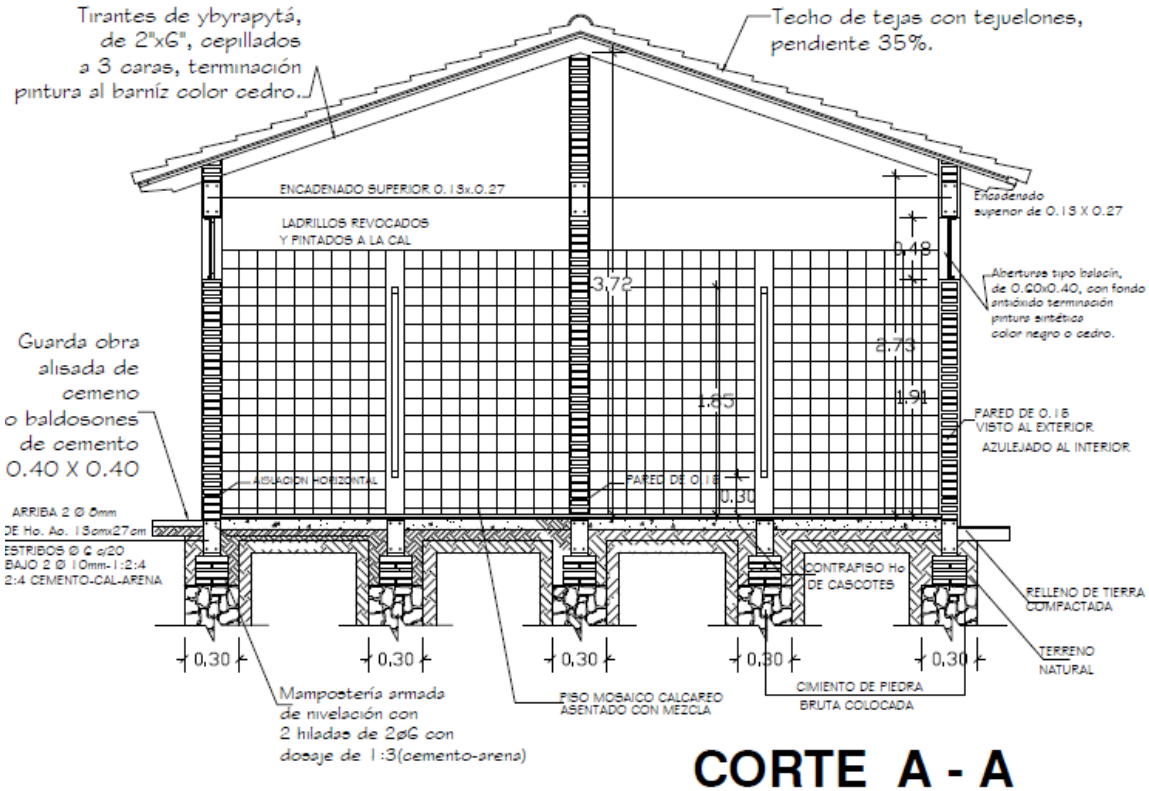
Tirantes de ybyrapytá, de 2"xG", cepillados a 3 caras, terminación pintura al barníz color cedro.
Techo de tejas con tejuelones, pendiente 35%.
ENCADENADO SUPERIOR O.13x.O.27
LADRILLOS REVOCADOS Y PINTADOS A LA CAL
Encadenado superior de O.13 X O.27
Aberturas tipo balcón, de O.60xO.40, con fondo antióxido terminación pintura sintética color negro o cedro.
Guarda obra alisada de cemeno o baldosones de cemento O.40 X O.40
PARED DE O.13 VISTO AL EXTERIOR
AZULEJADO AL INTERIOR
AISLACION HORIZONTAL
PARED DE O.13
ARRIBA 2 Ø 8mm
DE Ho. Ao. 13cmx27cm
ESTRIBOS Ø G c/20
BAJO 2 Ø 10mm-1:2:4
2:4 CEMENTO-CAL-ARENA
CONTRAPISO Ho DE CASCOTES
RELLENO DE TIERRA COMPACTADA
TERRENO NATURAL
Mampostería armada de nivelación con 2 hiladas de 2øG con dosaje de 1:3(cemento-arena)
PISO MOSAICO CALCAREO ASENTADO CON MEZCLA
CIMIENTO DE PIEDRA BRUTA COLOCADA
3.72
2.73
1.65
1.91
0.48
0.30
0,30
0,30
0,30
0,30
0,30

CORTE A - A

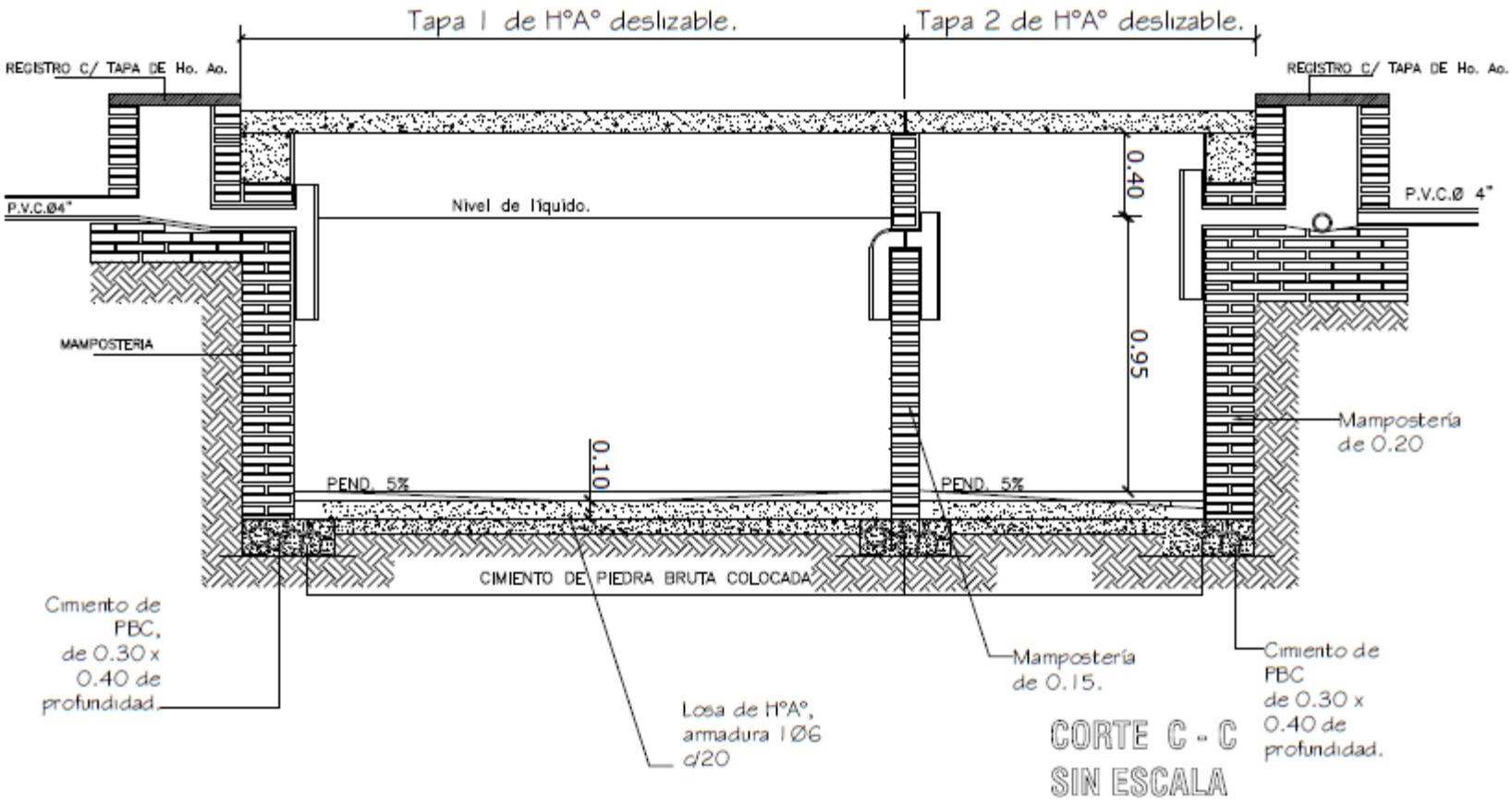
Tapa 1 de H°A° deslizable.
Tapa 2 de H°A° deslizable.
REGISTRO C/ TAPA DE Ho. Ao.
REGISTRO C/ TAPA DE Ho. Ao.
P.V.C.Ø4"
P.V.C.Ø 4"
Nivel de líquido.
0.40
0.95
MAMPOSTERIA
Mampostería de 0.20
0.10
PEND. 5%
PEND. 5%
CIMIENTO DE PIEDRA BRUTA COLOCADA
Cimiento de PBC, de 0.30 x 0.40 de profundidad.
Mampostería de 0.15.
Cimiento de PBC de 0.30 x 0.40 de profundidad.
Losa de H°A°, armadura 1Ø6 c/20
CORTE C - C
SIN ESCALA

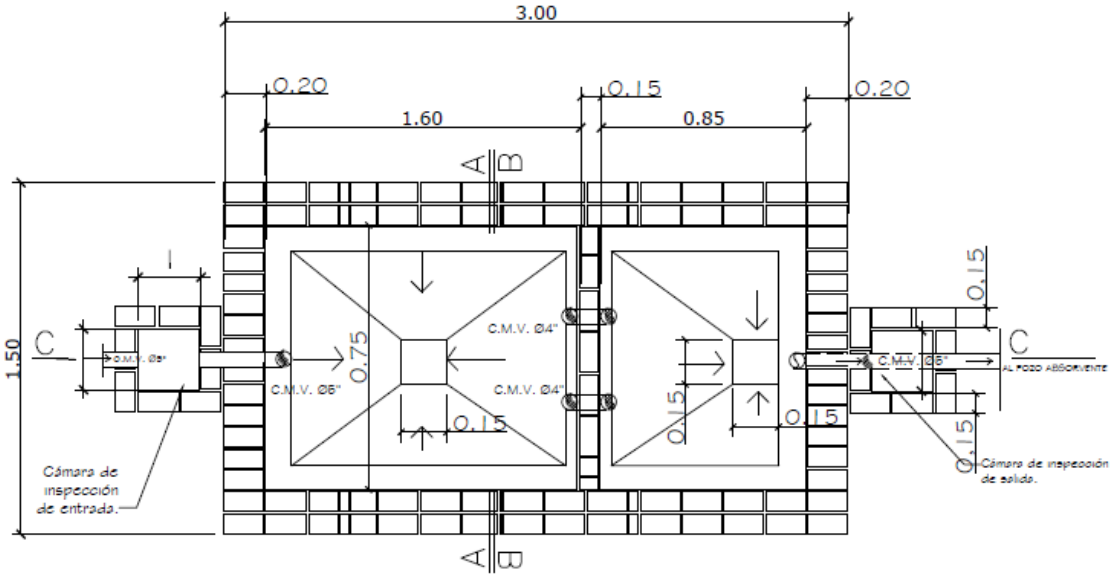

PLANTA CAMARA SEPTICA
Sin escala

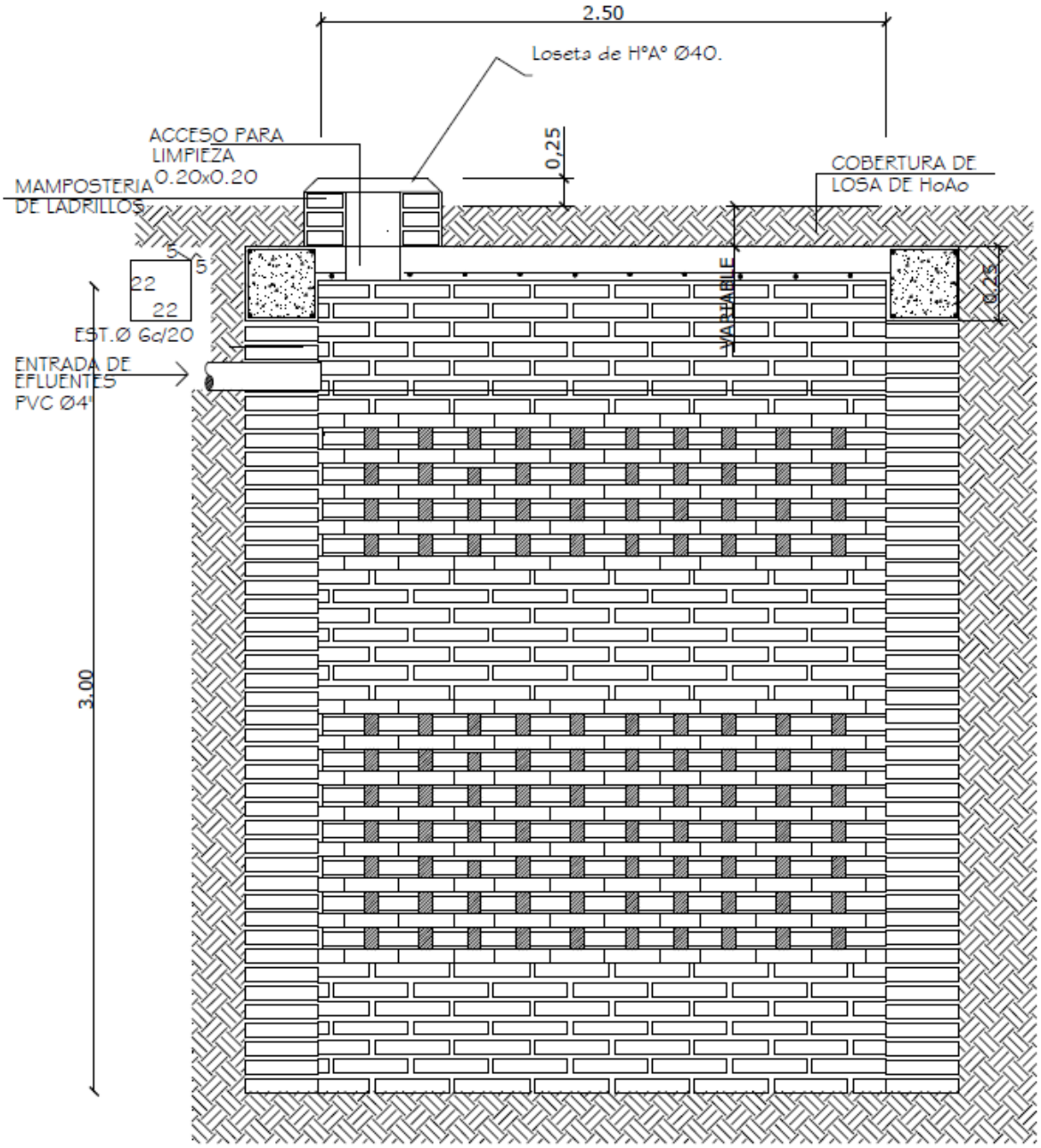

POZO ABSORBENTE

CORTE X-X

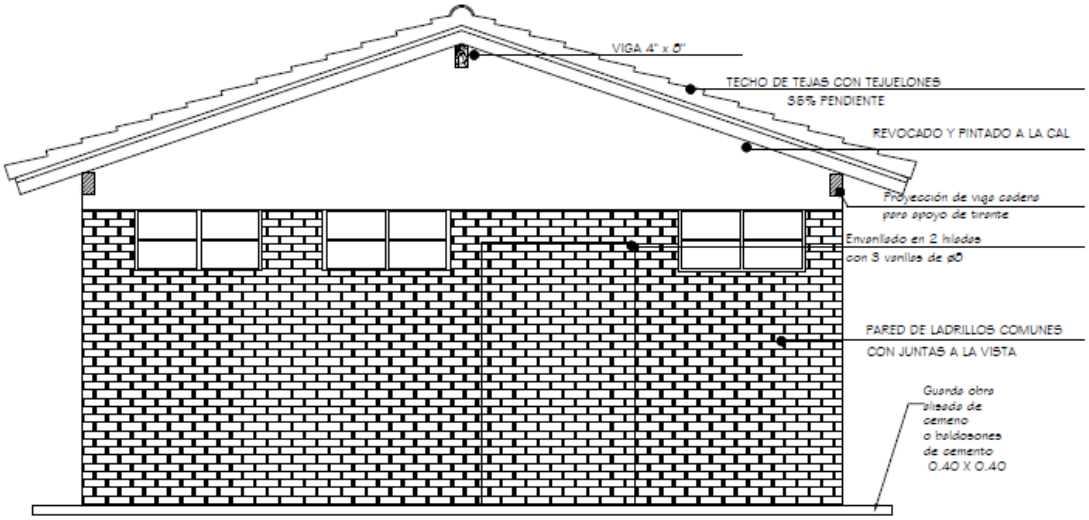
VIGA 4" x 6"
TECHO DE TEJAS CON TEJUELONES
36% PENDIENTE
REVOCADO Y PINTADO A LA CAL
Proyección de viga cadena
para apoyo de tirante
Envarillado en 2 hiladas
con 3 varillas de ø6
PARED DE LADRILLOS COMUNES
CON JUNTAS A LA VISTA
Guarda obra
alisado de
cemento
o baldosones
de cemento
0.40 X 0.40

FACHADA

Planta y Esquema de Instalación Eléctrica

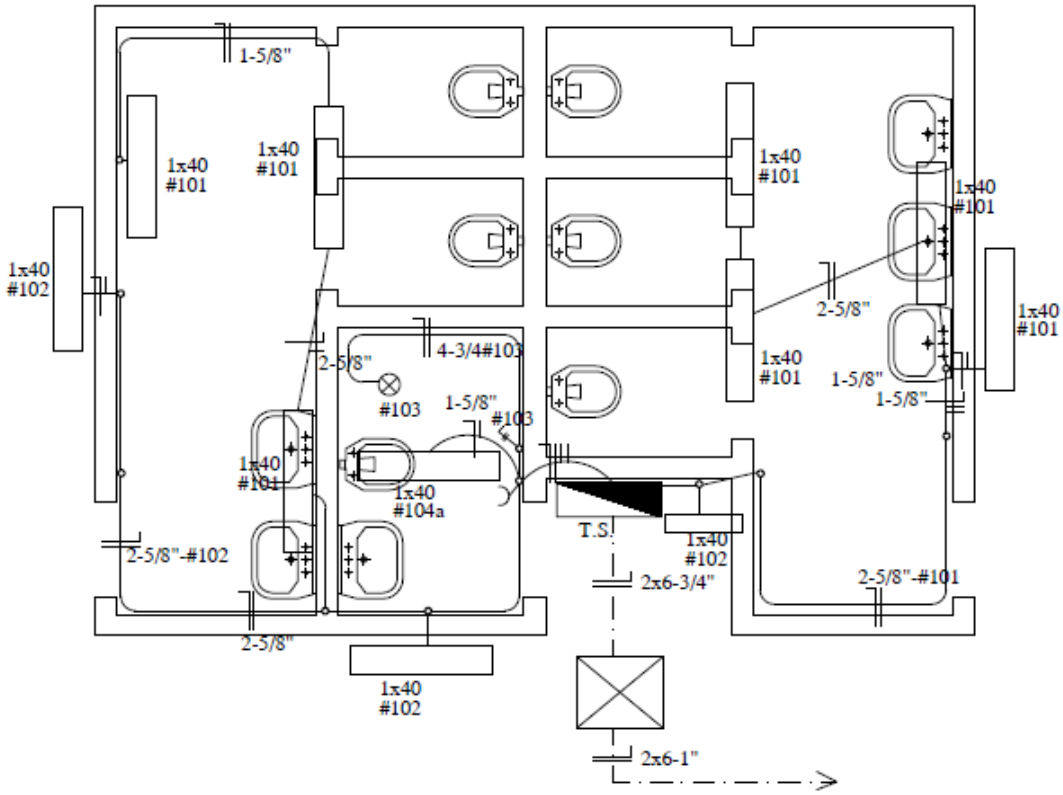

ESQUEMA DEL T.S.

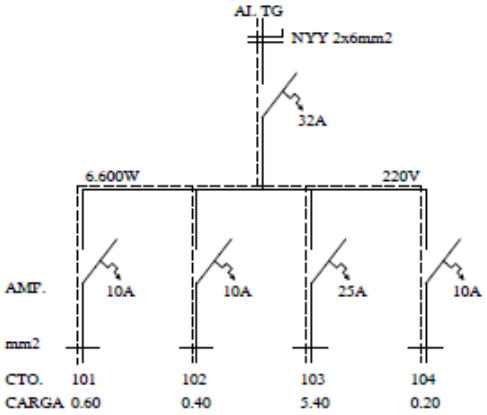

DETALLE DE CARGA T.S.

CTO.	Fluorescentes 1x40w	Tomas Watt	OTRAS CARGAS	T O T A L	
#101	6x100			600	
#102	4x100			400	
#103			5.400	5.400	
#104	1x100	1x100		200	
T O T A L					6.600 W

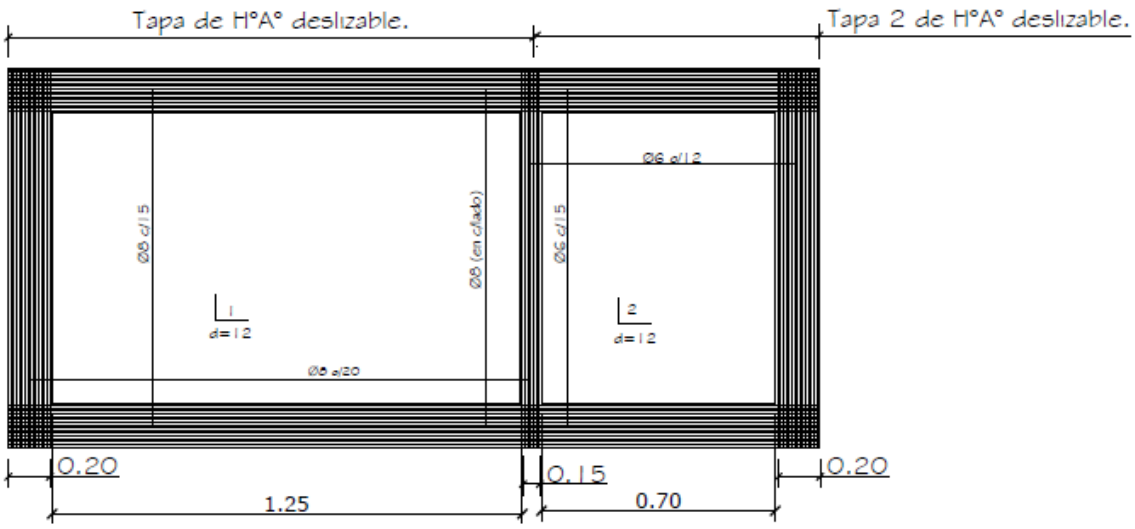

DETALLE DE LOSA TAPA CAMARA SEPTICA

Sin escala

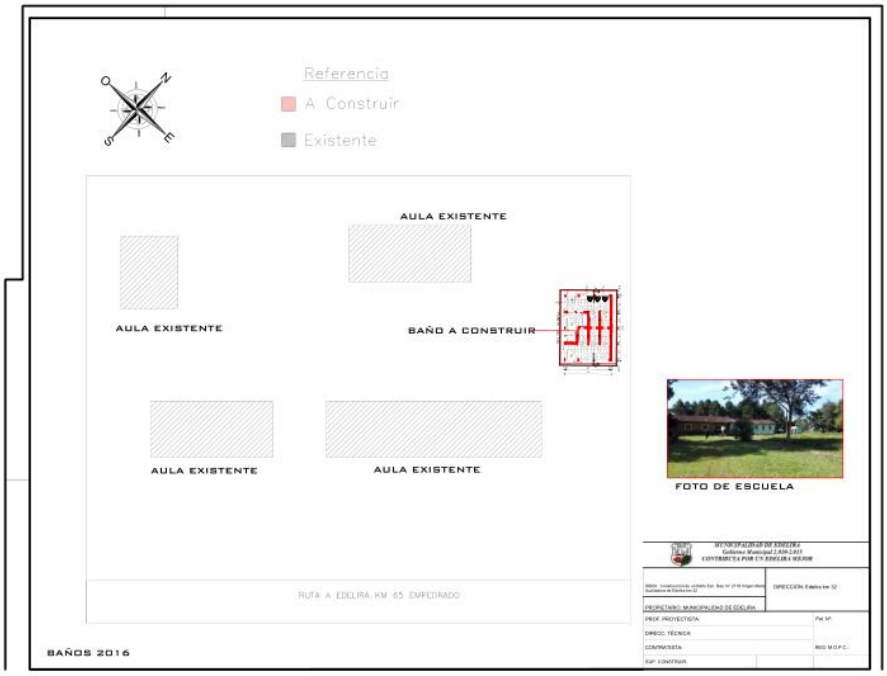
Referencia
A Construir
Existente
AULA EXISTENTE
AULA EXISTENTE
BAÑO A CONSTRUIR
AULA EXISTENTE
AULA EXISTENTE
RUTA A EDELIRA KM 65 EMPEDRADO
FOTO DE ESCUELA
BAÑOS 2016

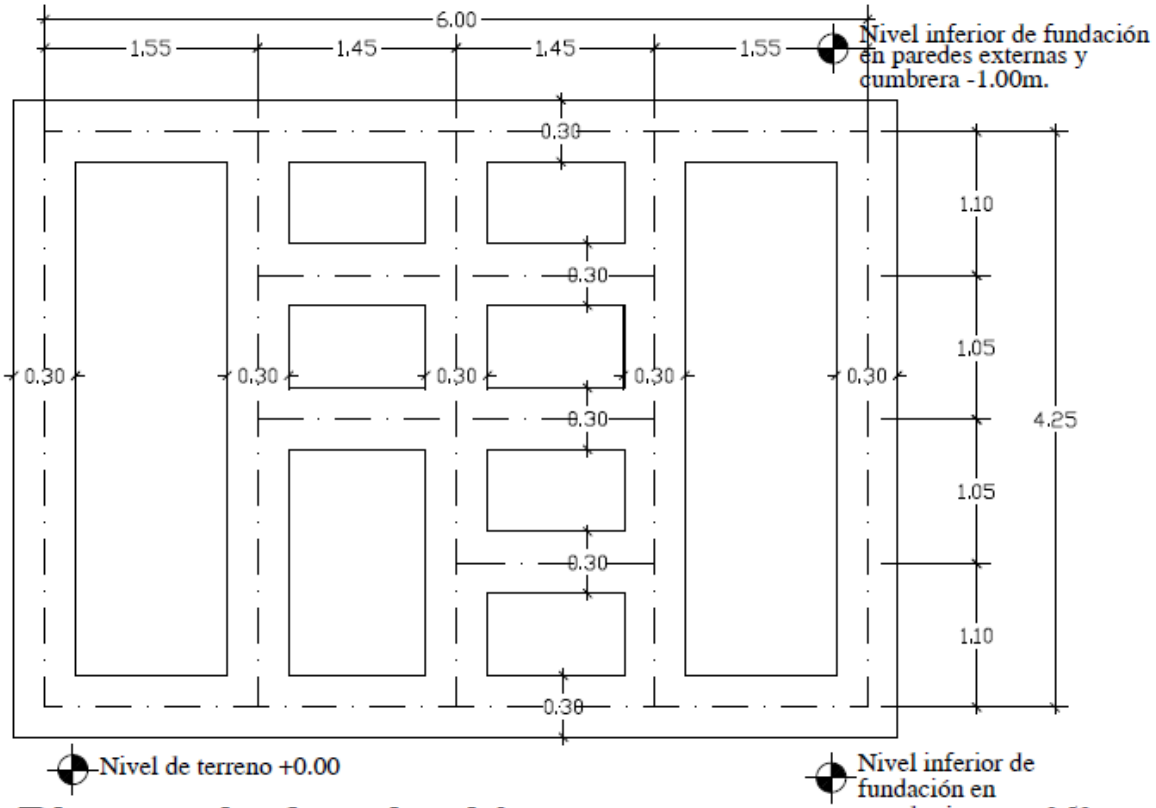

Planta de fundación

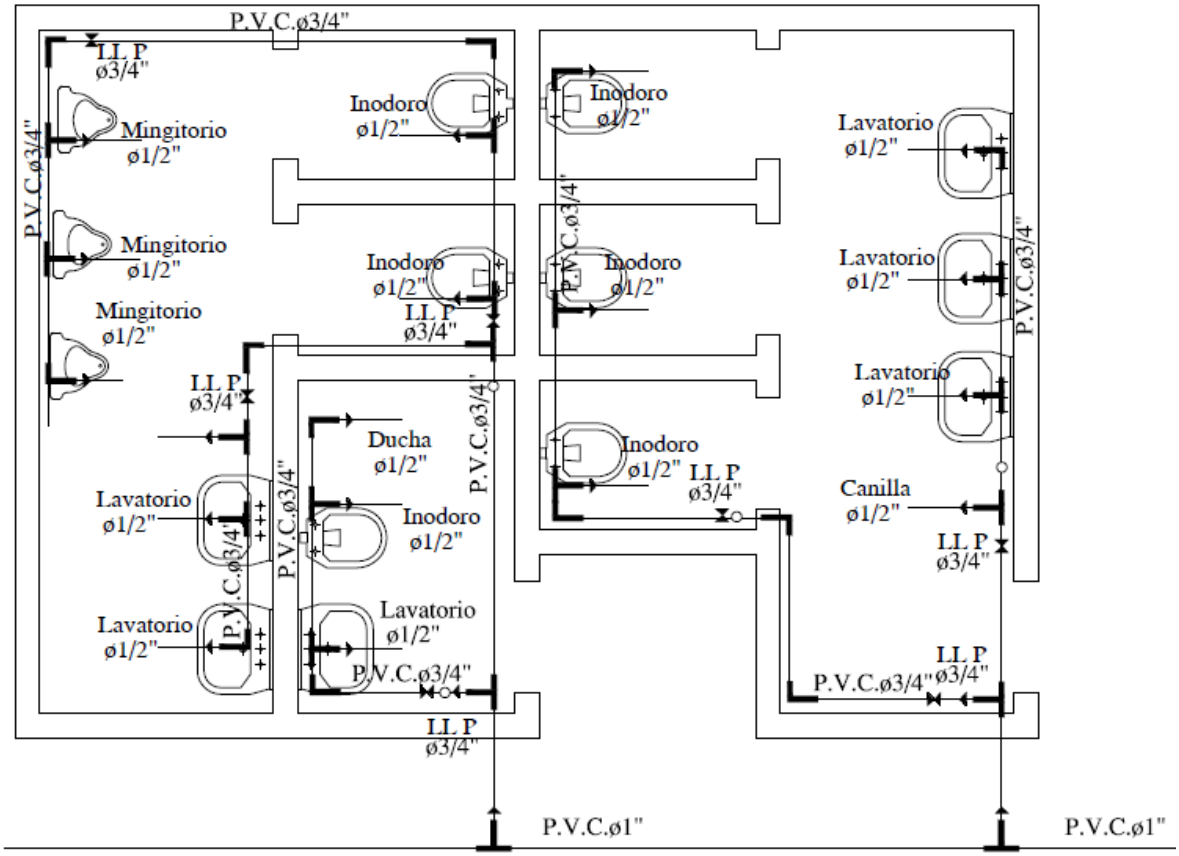

Para cada cisterna de los inodoros se debera colocar una llave de paso

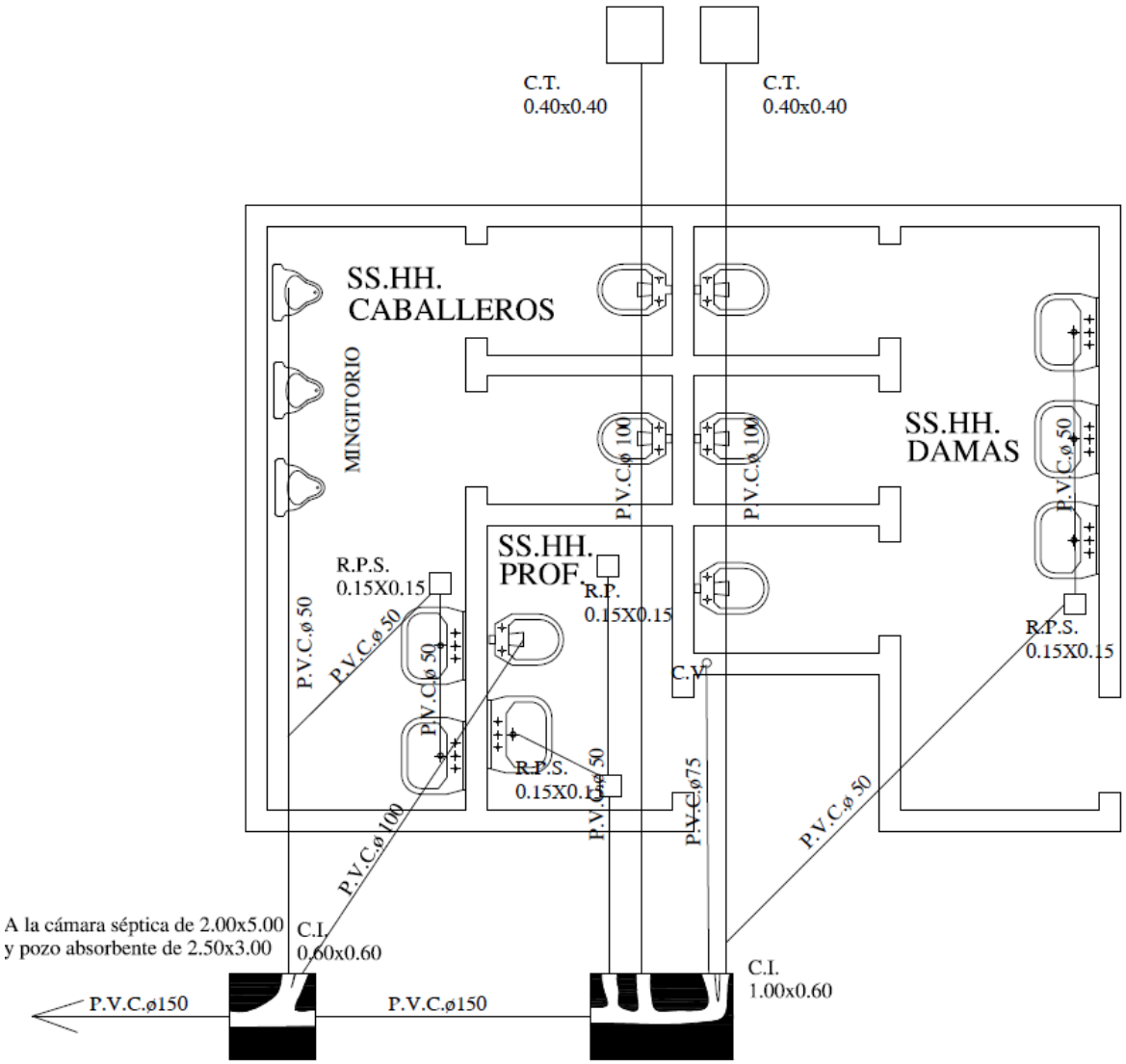

OBS.:

1. La pend. de las cañerías deberán ser del 0.5%
2. En caso de tener el S.S.H.H. en el lindero colocar la cámara tapada dentro del último box pegado al muro del lindero.

Planta Instalación Desagüe Cloacal

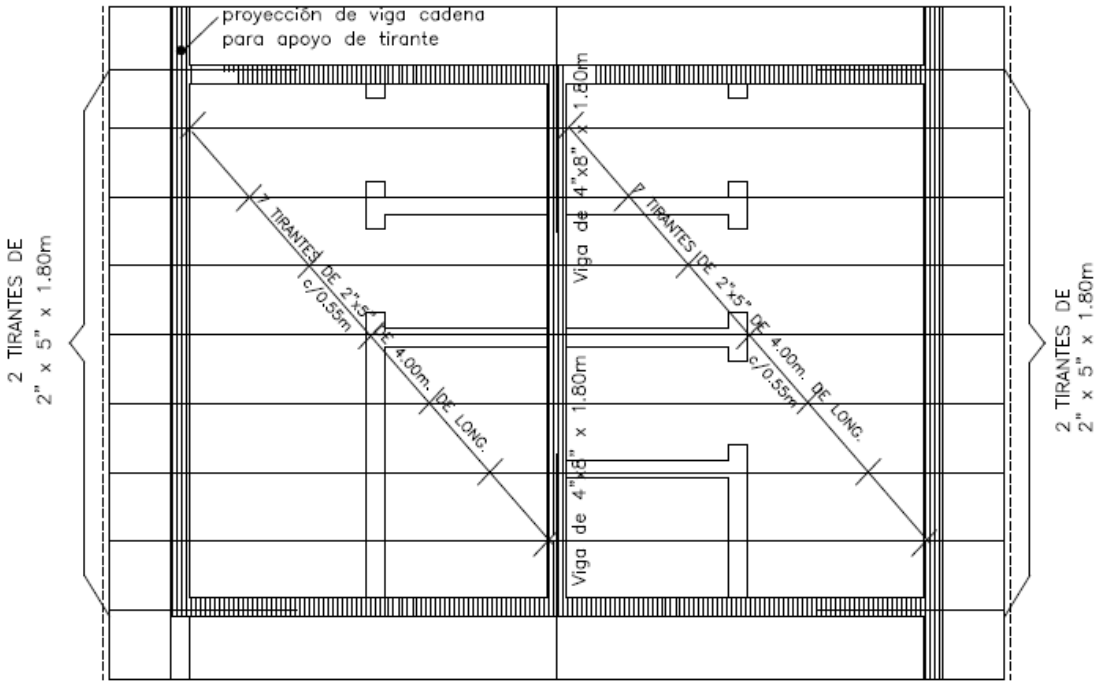

Planta de techo

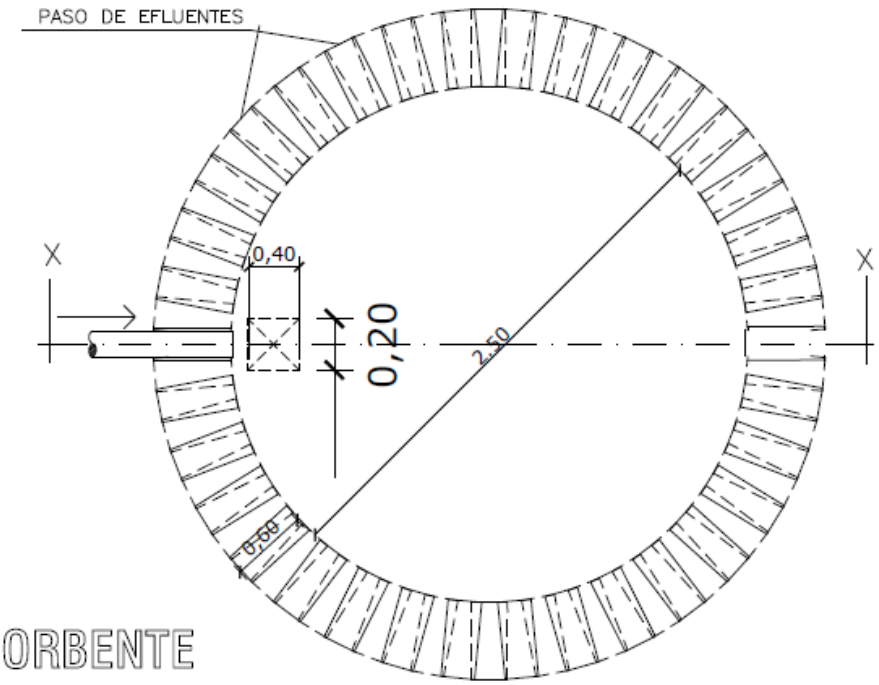

PLANTA POZO ABSORBENTE

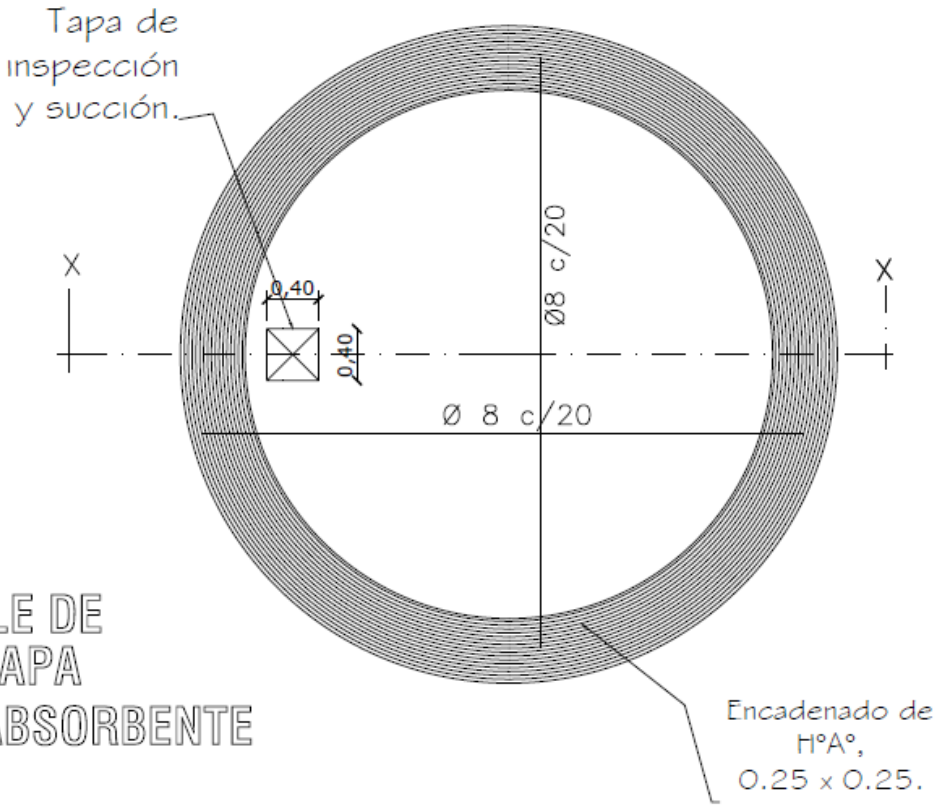

DETALLE DE LOSA TAPA POZO ABSORBENTE