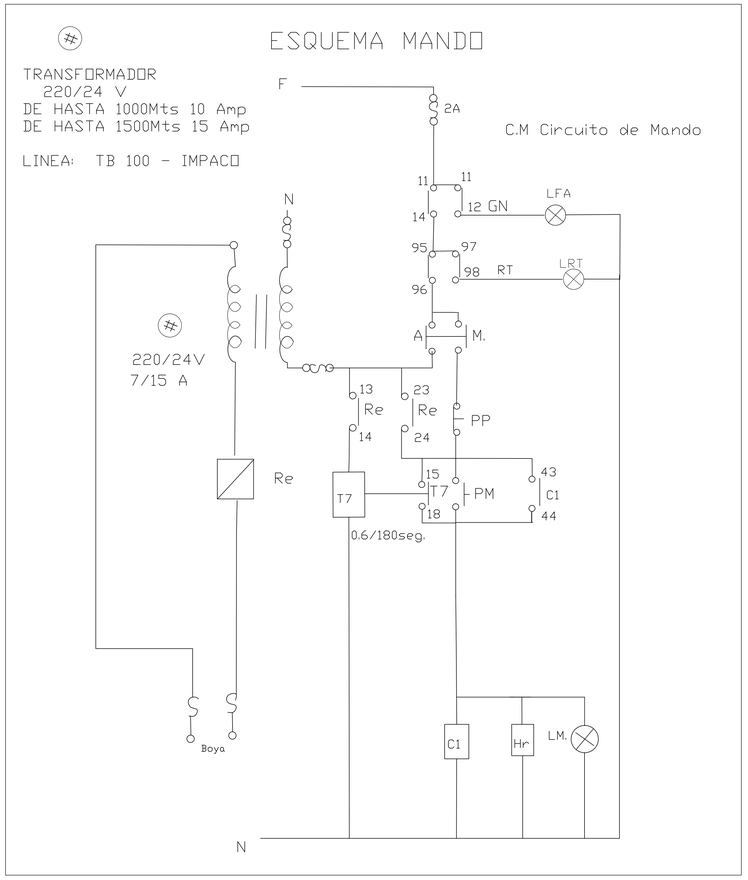


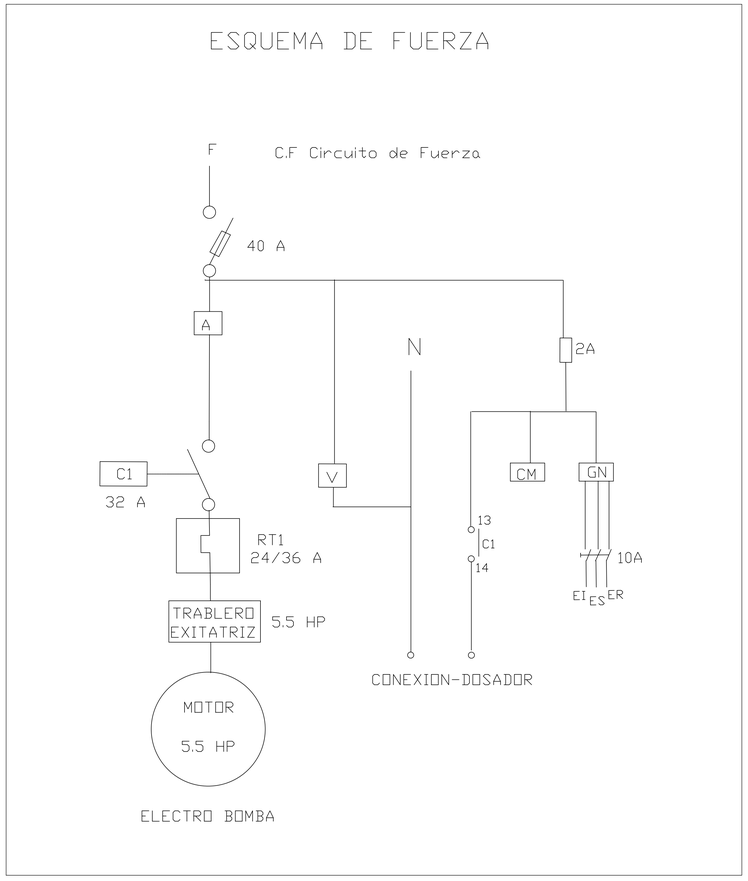


| LISTADO DE COMPONENTES DE TABLERO DE ARRANQUE | | |
|---|---|---|
| TABLERO DE 5.5 HP | | 220 V/50HZ |
| **Componentes** | **Cantidad** | **Tipo** |
| Seccionador bajo carga | 01 Un. | NHOO 63 A. |
| Fusible NHOO | 03 Un. | FFONH 40 Amp. |
| Contactor de Red | 01 Un. | 32 Amp. |
| Tablero Excitatriz-Arranque | 01 Un. | Tipo SAER /MOTORARG |
| Tenpor.Retard. De Automt. | 01 Un. | Temporizador 0/60 segundos. |
| Relé Protec. Térmica | 01 Un. | 24/36 Amp. |
| Amperímetro | 01 Un. | 76 x 76 - V. 20 A |
| Voltímetro | 01 Un. | 76 x 76 - 0/500 V. |
| Anulación Guarda nivel | 01 Un. | Termomagnética 1x10 A |
| Cable Multifilar | 20 m. | Impalex Negro 1 mm2 |
| Cable Multifilar | 10 m. | Impalex Negro 6 mm2 |
| Caja Tablero de Mando | 01 Un. | Doble Tapa 500 x 700 x 300 |
| Botonera Marcha / Parada | 01 Un. | Contacto Doble 220/240 V 5Amp. |
| Horómetro | 01 Un. | 47 x 47 220/240V 50HZ. |
| Anulación Guarda nivel | 01 Un. | Termomagnética 1X10 A |
| Conmutador Aut./Manual | 01 Un. | Contacto Doble 220/240 V 5Amp. |
| Fusible Protec. De Mando | 01 Un. | DIAZED 2 Amp. |
| Trafo. Baja Tensión de Aut. | 01 Un. | 220V - 24V- 50HZ. / 7.5 VAmp. |
| Relé Baja Tensión de Aut. | 01 Un. | Micro Relé Multicontacto 24 V / 5 A |
| Lamp. Señal. Roj, Verd, Nar. | 03 Un. | Lámpara Neón 220/230 V. 50 HZ. |
| Electrodos de Nivel | 03 Un. | Péndulo |
| Relé Protecc.de Nivel | 01 Un. | 220/240 V 50HZ |

MINISTERIO DE SALUD PÚBLICA Y BIENESTAR SOCIAL
SERVICIO NACIONAL DE SANEAMIENTO AMBIENTAL
**S E N A S A**

***SISTEMA DE ABASTECIMIENTO DE AGUA POTABLE***

***REGISTRO PARA VALVULAS ZONALES***

PAYSRI

*Prestamo N° 2222/OC -PR*

*LAMINA Nº.:* 1/1

*ESCALA*

*FECHA:*

*NOMBRE DE ARCHIVO:* Registros Zonales.dwg