1.92x2.50 P6

DESIGNACION	P6
DIMENSION	1.92X2.50
CANTIDAD	2
TIPO	DE ABRIR A BATIENTE
MARCO	DE ALUMINIO
HOJA	VIDRIO TEMPLADO 8mm
HERRAJES	CERRADURA TIPO YALE A TAMBOR, ACIONAMENTO CON RETORNO AUTOMATICO. MANIJON DE MADERA YVYRARO
UBICACION	L 090

1.00x2.50 P7

DESIGNACION	P7
DIMENSION	1.00X2.50
CANTIDAD	5; ABERTURA: DERECHA 5
TIPO	DE ABRIR A BATIENTE
MARCO	DE ALUMINIO
HOJA	VIDRIO TEMPLADO 8mm
HERRAJES	CERRADURA TIPO YALE A TAMBOR, ACIONAMENTO CON RETORNO AUTOMATICO. MANIJON DE MADERA YVYRARO
UBICACION	L 06; L 08

1.00x2.50 P8

DESIGNACION	P8
DIMENSION	1.00X2.50
CANTIDAD	5; ABERTURA: IZQUIERDA 5
TIPO	DE ABRIR A BATIENTE
MARCO	DE ALUMINIO
HOJA	VIDRIO TEMPLADO 8mm
HERRAJES	CERRADURA TIPO YALE A TAMBOR, ACIONAMENTO CON RETORNO AUTOMATICO. MANIJON DE MADERA YVYRARO
UBICACION	L 05; L06; L15

1.30x2.50 P9

DESIGNACION	P1
DIMENSION	1.30X2.50
CANTIDAD	1; ABERTURA: DERECHA 1
TIPO	CORREDIZA
MARCO	ALUMINIO
HOJA	TIPO PLACA CON ENCHAPADO DE YVYRARO
TERMINACION	LUSTRADO AL NATURAL
HERRAJES	CERRADURA TIPO YALE A TAMBOR
UBICACION	L 14

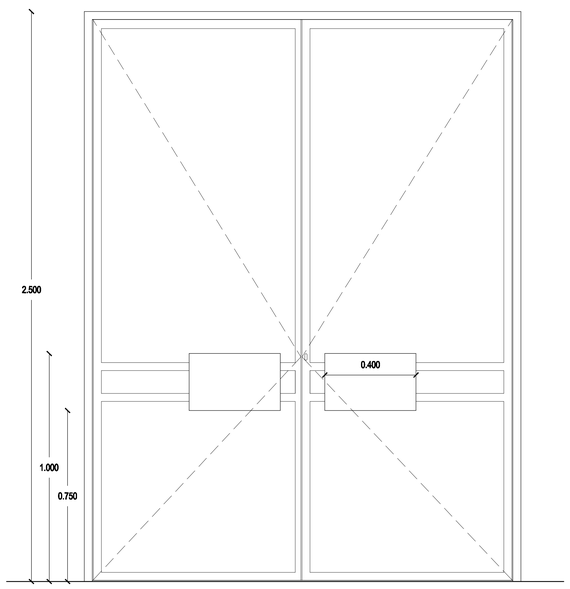

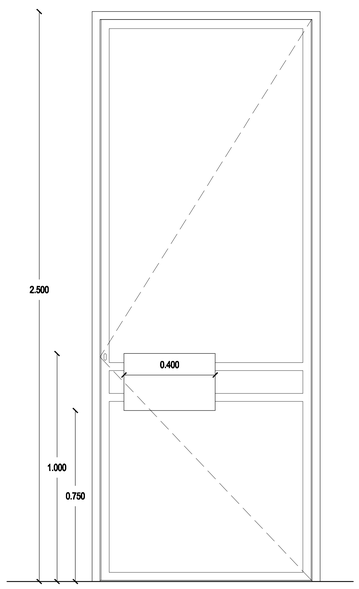

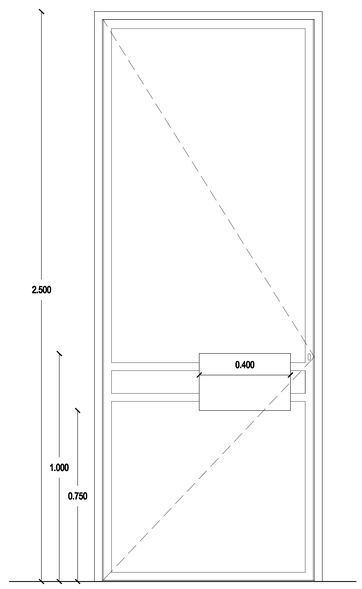

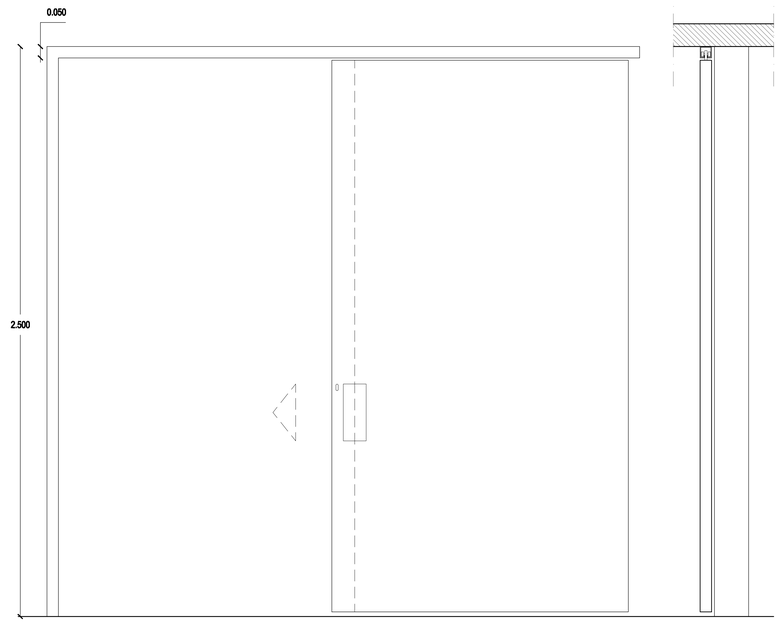

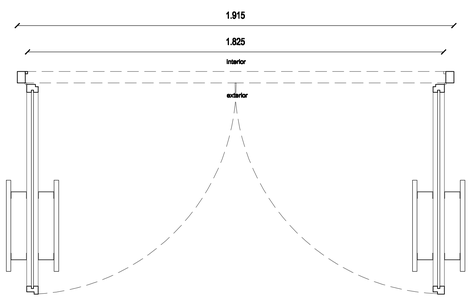

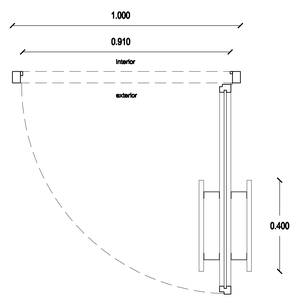

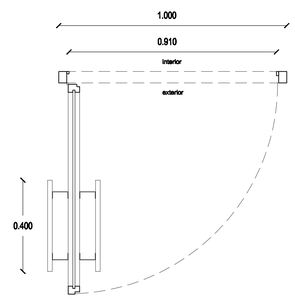

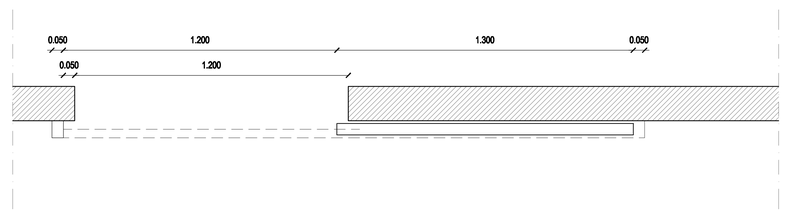

CENTRO DE ATENCIÓN TURÍSTICA INTEGRAL AL VISITANTE DE ITAPUA

PLANILLA DE ABERTURAS — ESCALA 1/10

DIRECCIÓN: TENIENTE RAMOS ALFARO 299 E/ MONTE ALTO. LUQUE - PARAGUAY

ARQ. R. JAVIER CORVALÁN ESPÍNOLA	FIRMA	2010/08/06 FECHA	DMA6 Nº LAMINA