PILAR DE Hº Aº
DE 0.20 X 0.25

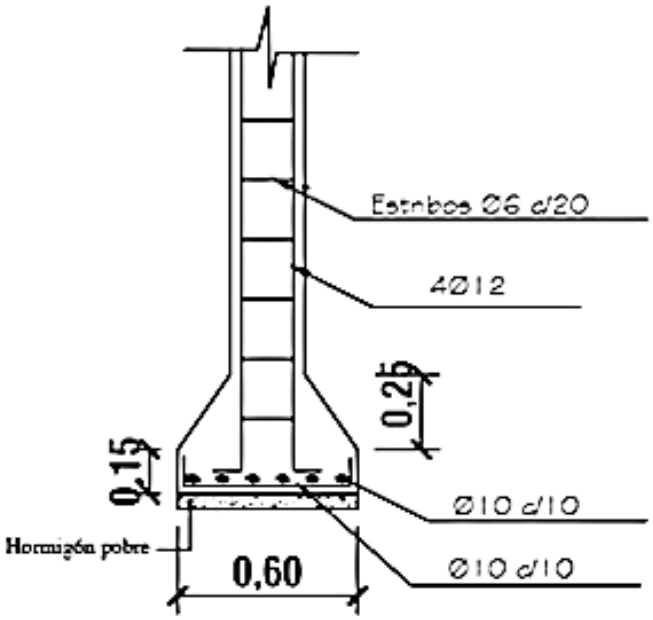


ZAPATA

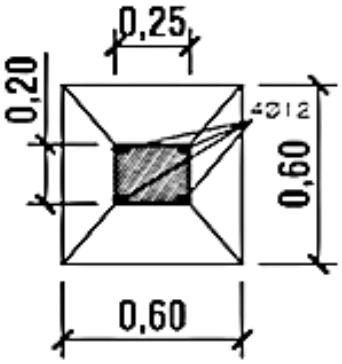


ARMADURA DE ZAPATA

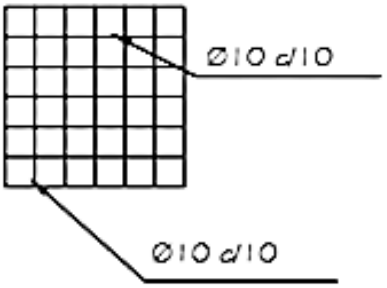


DETALLE DE ZAPATA CON
ENCADENADO INFERIOR

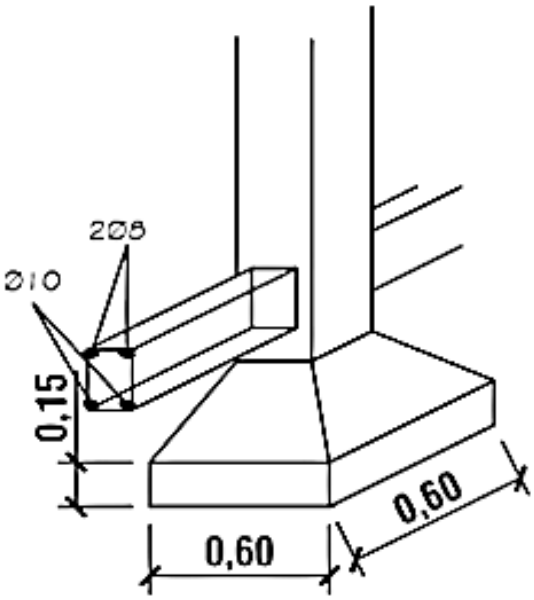


MUNICIPALIDAD DE SAN RAFAEL DEL PARANA

PROYECTO: REPARACION DE 1 BLOQUE DE 4 AULAS, DIRECCION Y SS HH
EN LA ESCUELA BASICA NRO 2513 CORONEL FLORENTIN OVIEDO
INSTITUCION: ESCUELA BASICA NRO 2513 CORONEL FLORENTIN OVIEDO
DIRECCION: SAN RAFAEL DEL PARANA-NARANJITO

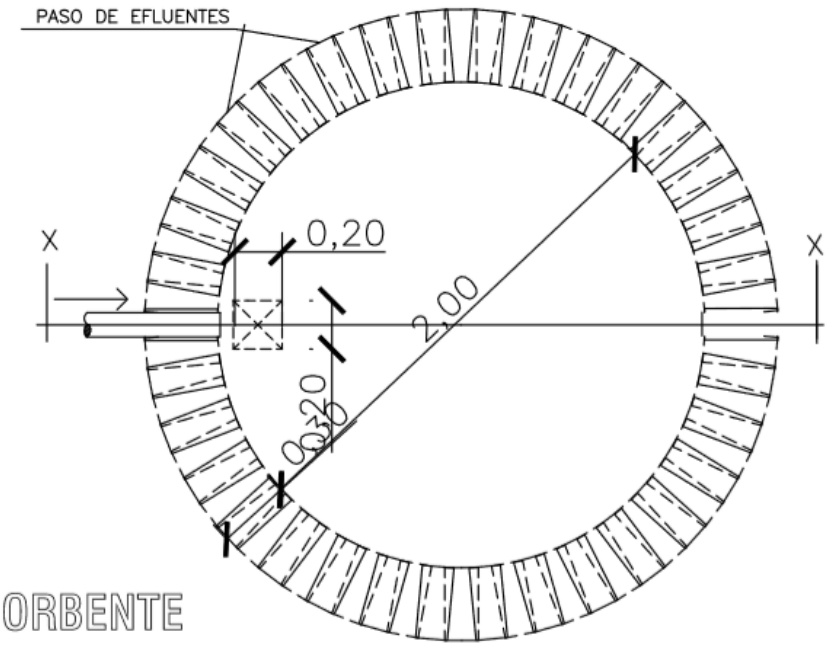


PLANTA
POZO ABSORBENTE

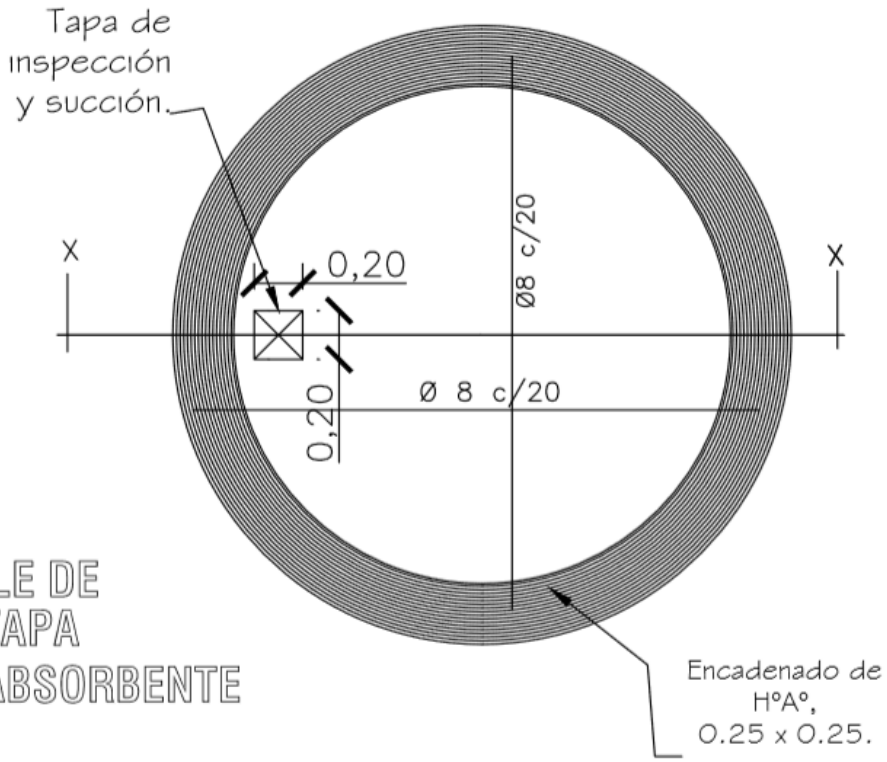


DETALLE DE
LOSA TAPA
POZO ABSORBENTE

# MUNICIPALIDAD DE SAN RAFAEL DEL PARANA

PROYECTO: REPARACION DE 1 BLOQUE DE 4 AULAS, DIRECCION Y SS HH EN LA ESCUELA BASICA NRO 2513 CORONEL FLORENTIN OVIEDO
INSTITUCION: ESCUELA BASICA NRO 2513 CORONEL FLORENTIN OVIEDO
DIRECCION: SAN RAFAEL DEL PARANA-NARANJITO

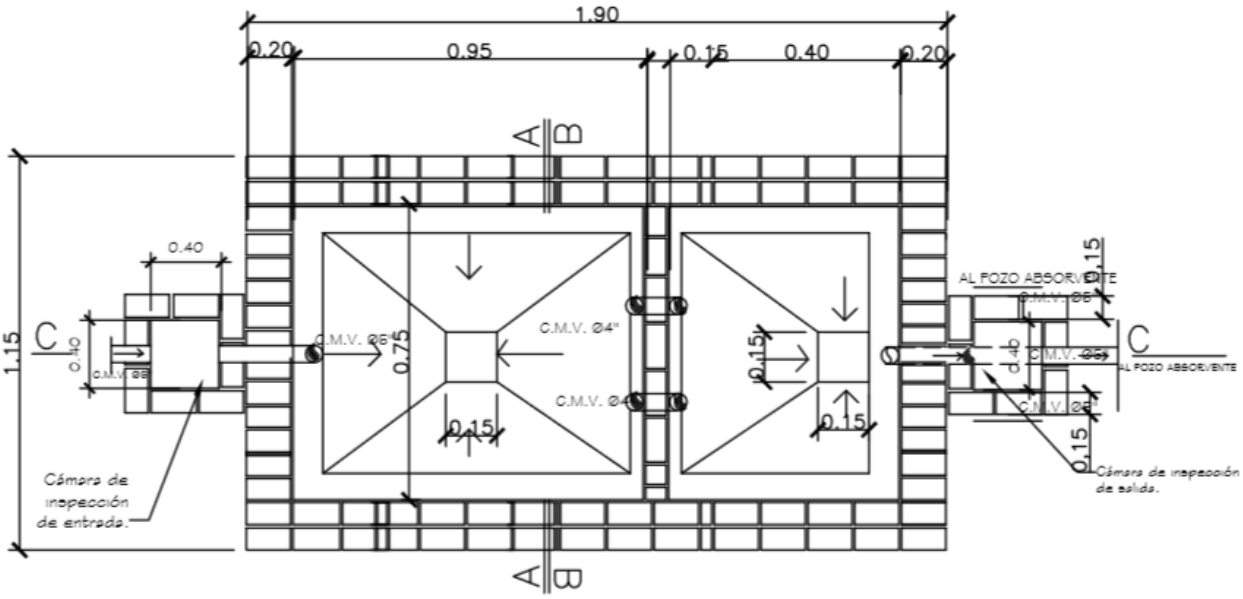


PLANTA CAMARA SEPTICA

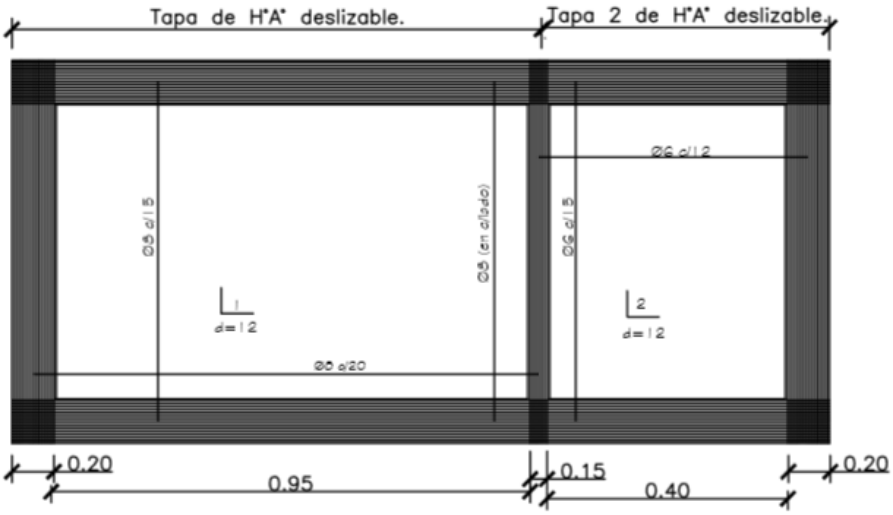


DETALLE DE LOSA TAPA CAMARA SEPTICA

# MUNICIPALIDAD DE SAN RAFAEL DEL PARANA

PROYECTO: REPARACION DE 1 BLOQUE DE 4 AULAS, DIRECCION Y SS HH EN LA ESCUELA BASICA NRO 2513 CORONEL FLORENTIN OVIEDO
INSTITUCION: ESCUELA BASICA NRO 2513 CORONEL FLORENTIN OVIEDO
DIRECCION: SAN RAFAEL DEL PARANA-NARANJITO

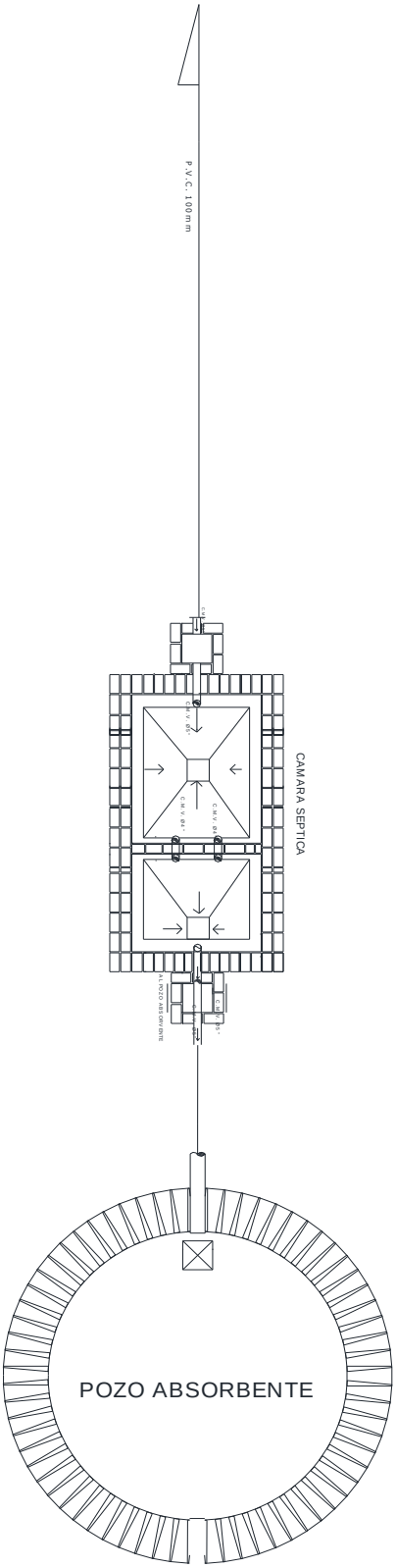


# MUNICIPALIDAD DE SAN RAFAEL DEL PARANA

PROYECTO: REPARACION DE 1 BLOQUE DE 4 AULAS, DIRECCION Y SS HH EN LA ESCUELA BASICA NRO 2513 CORONEL FLORENTIN OVIEDO
INSTITUCION: ESCUELA BASICA NRO 2513 CORONEL FLORENTIN OVIEDO
DIRECCION: SAN RAFAEL DEL PARANA-NARANJITO

# DESAGUE CLOACAL

obs. : La pendiente minima de la cañeria debe ser 2 %

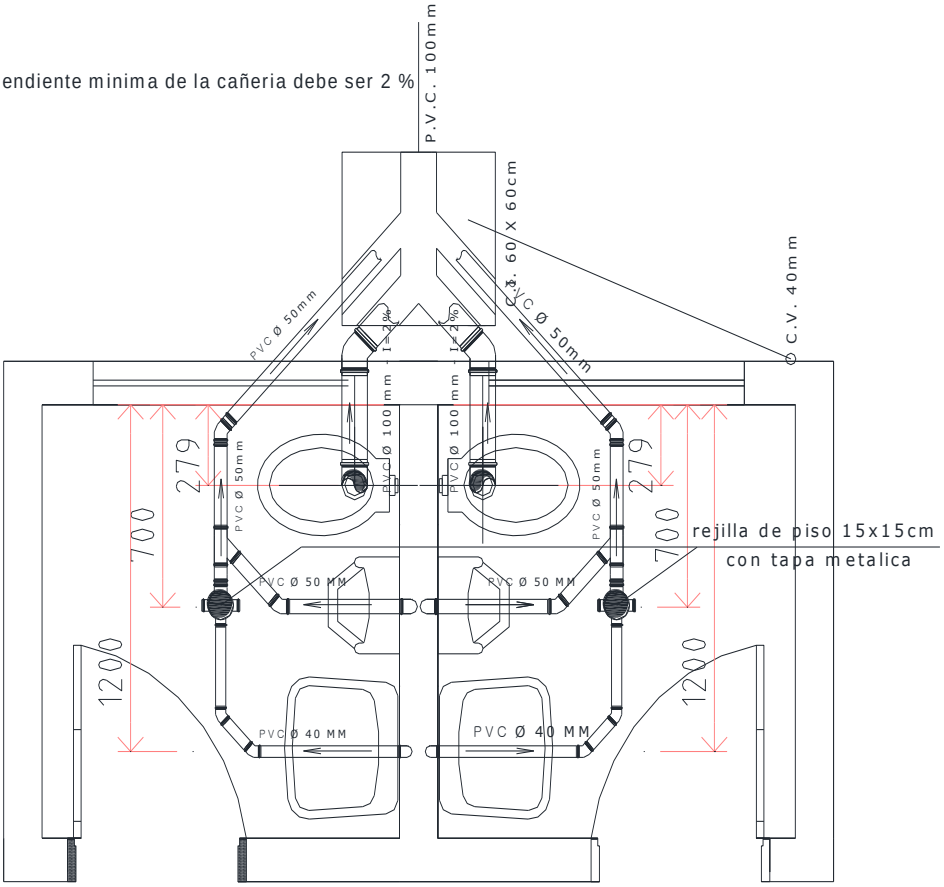


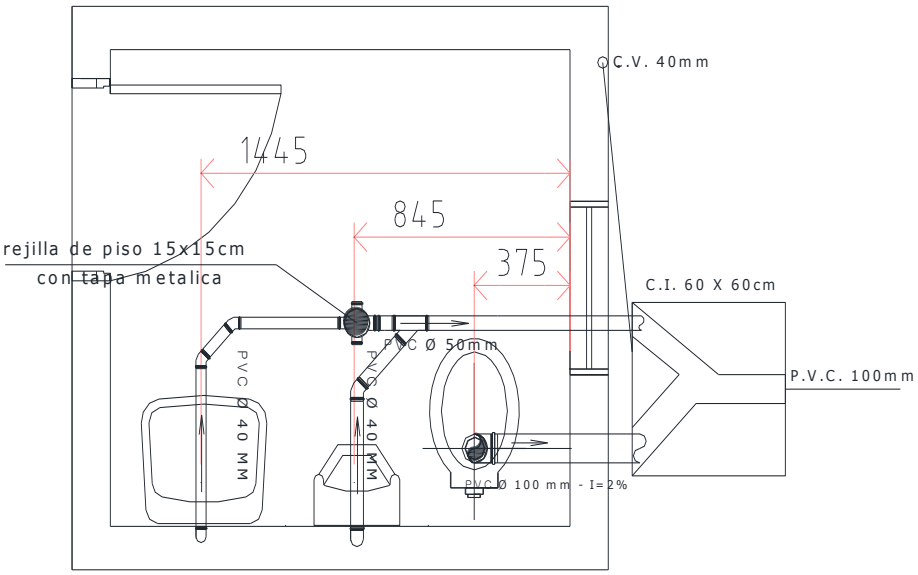


obs. : La pendiente minima de la cañeria debe ser 2 %

# MUNICIPALIDAD DE SAN RAFAEL DEL PARANA

PROYECTO: REPARACION DE 1 BLOQUE DE 4 AULAS, DIRECCION Y SS HH
EN LA ESCUELA BASICA NRO 2513 CORONEL FLORENTIN OVIEDO
INSTITUCION: ESCUELA BASICA NRO 2513 CORONEL FLORENTIN OVIEDO
DIRECCION: SAN RAFAEL DEL PARANA-NARANJITO

# AGUA CORRIENTE EN SS HH

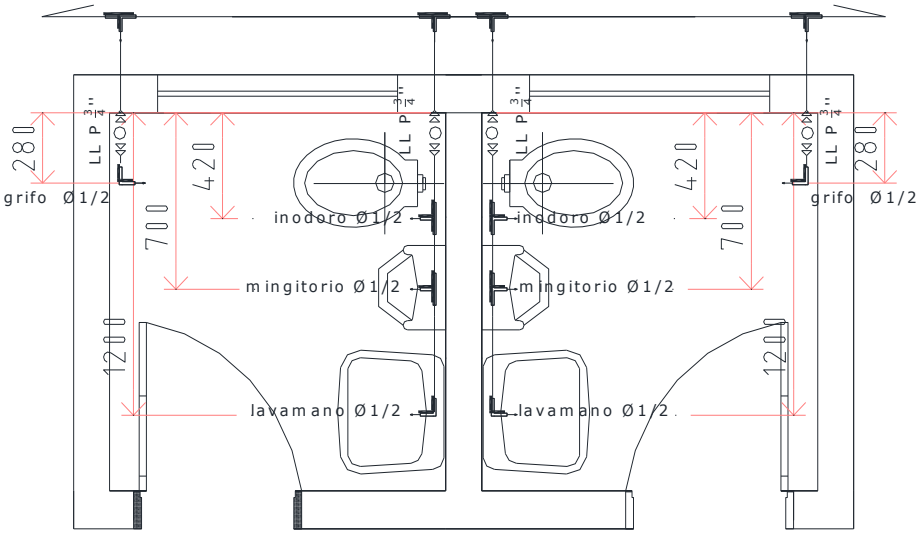


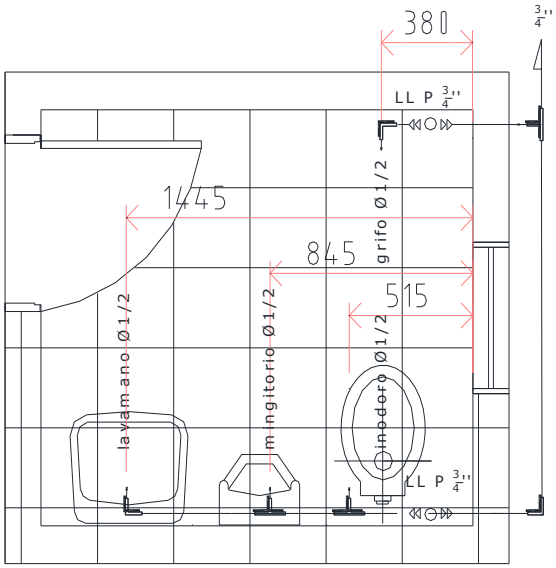


# MUNICIPALIDAD DE SAN RAFAEL DEL PARANA

PROYECTO: REPARACION DE 1 BLOQUE DE 4 AULAS, DIRECCION Y SS HH
EN LA ESCUELA BASICA NRO 2513 CORONEL FLORENTIN OVIEDO
INSTITUCION: ESCUELA BASICA NRO 2513 CORONEL FLORENTIN OVIEDO
DIRECCION: SAN RAFAEL DEL PARANA-NARANJITO

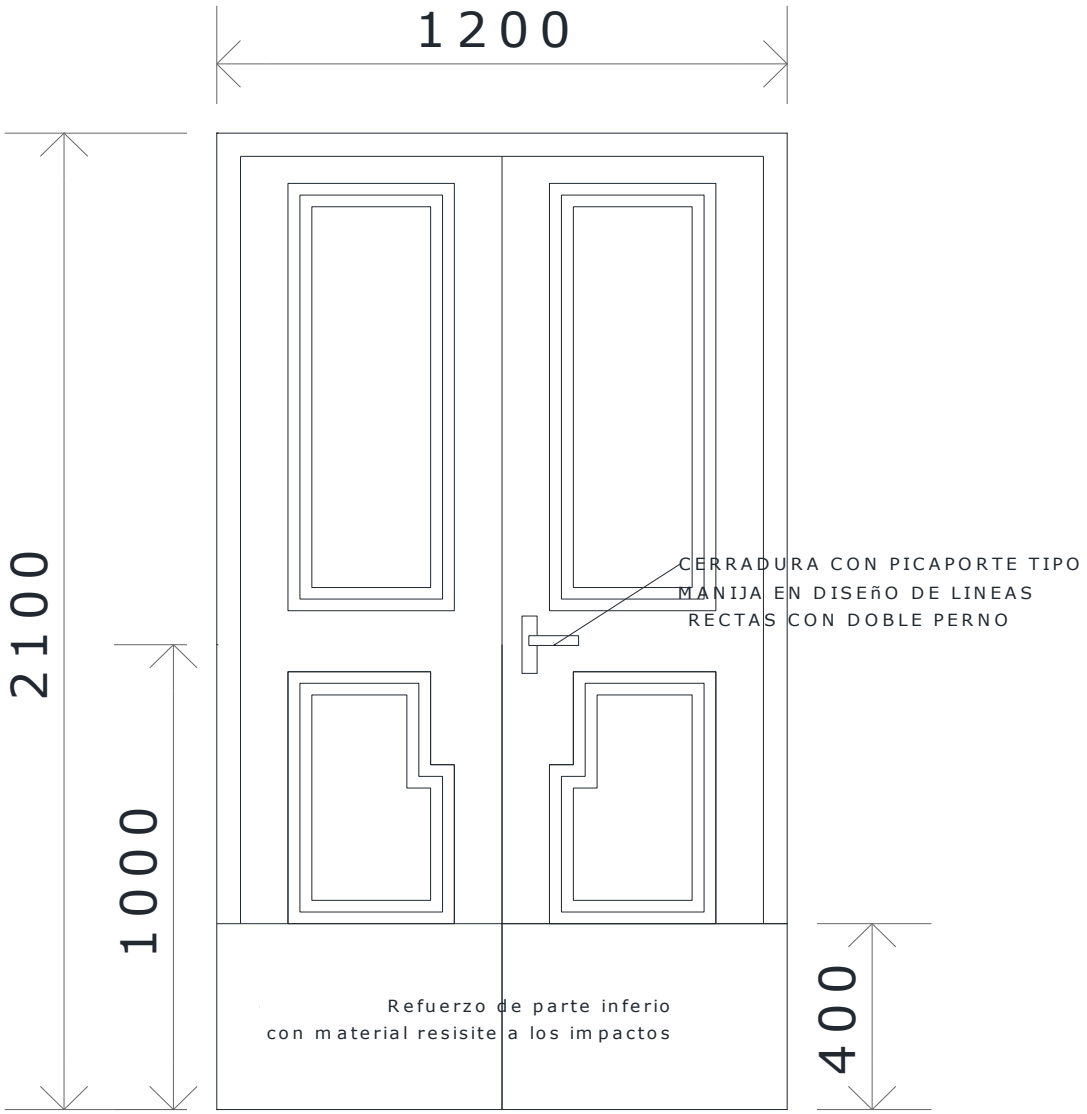


*PUERTA METALICA*

*ACCESO*

# MUNICIPALIDAD DE SAN RAFAEL DEL PARANA

PROYECTO: REPARACION DE 1 BLOQUE DE 4 AULAS, DIRECCION Y SS HH
EN LA ESCUELA BASICA NRO 2513 CORONEL FLORENTIN OVIEDO
INSTITUCION: ESCUELA BASICA NRO 2513 CORONEL FLORENTIN OVIEDO
DIRECCION: SAN RAFAEL DEL PARANA-NARANJITO

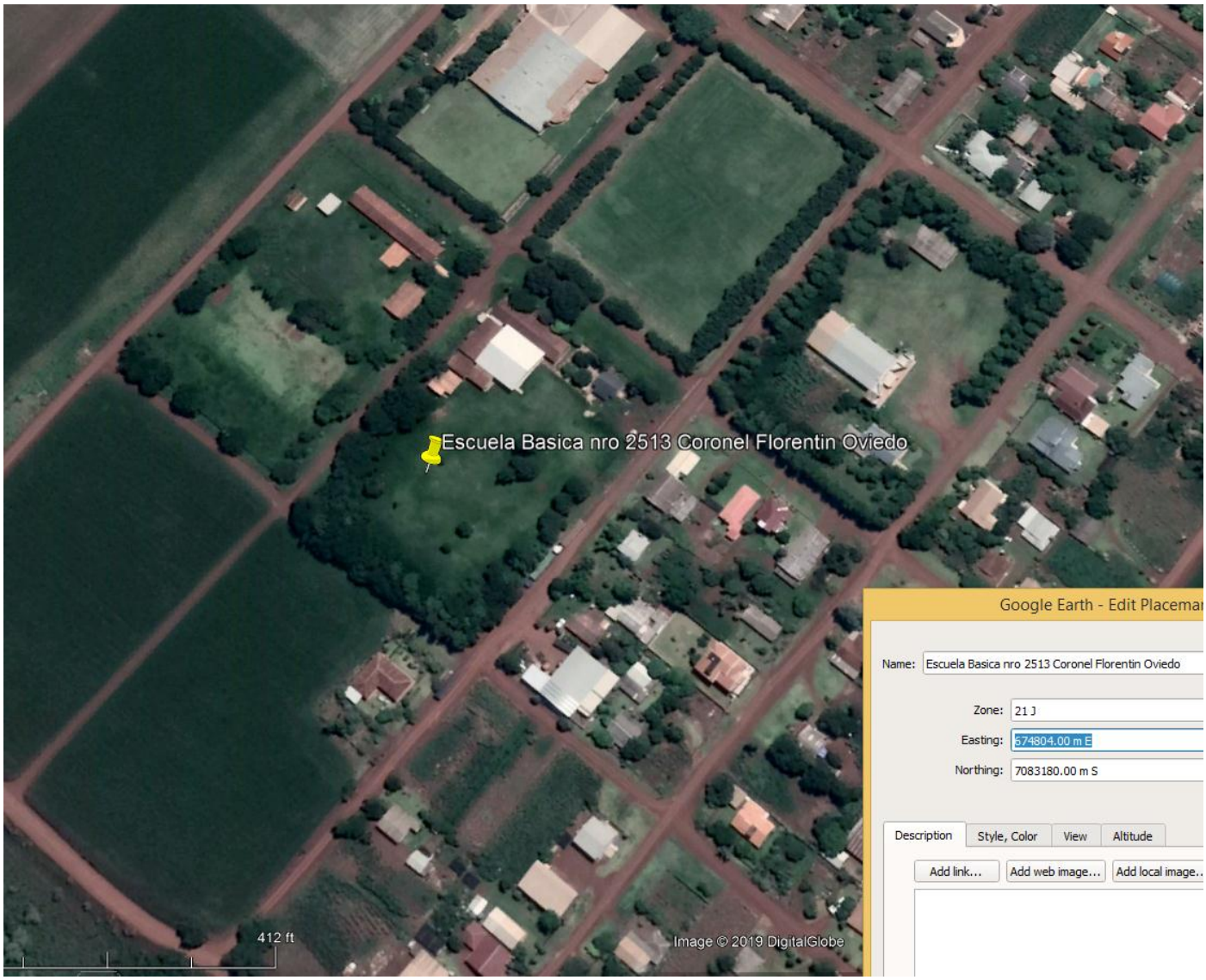


# MUNICIPALIDAD DE SAN RAFAEL DEL PARANA

PROYECTO: REPARACION DE 1 BLOQUE DE 4 AULAS, DIRECCION Y SS HH EN LA ESCUELA BASICA NRO 2513 CORONEL FLORENTIN OVIEDO
INSTITUCION: ESCUELA BASICA NRO 2513 CORONEL FLORENTIN OVIEDO
DIRECCION: SAN RAFAEL DEL PARANA-NARANJITO