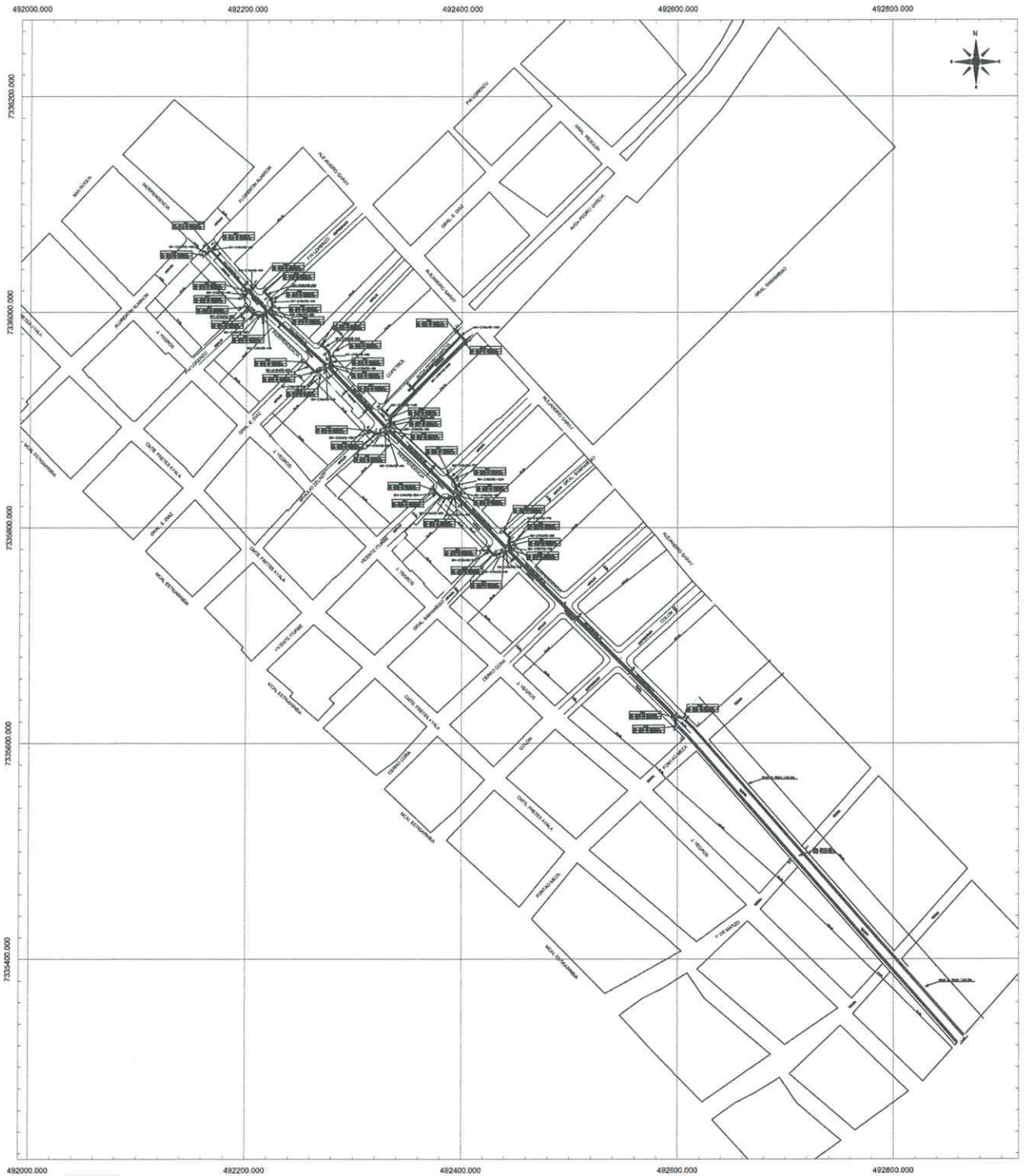


Néstor Ramírez
Secretario Obras Públicas
Gobernación San Pedro

GOBERNACION DE SAN PEDRO
Segundo Departamento
Secretaría de Obras Públicas

| GOBERNACION DE SAN PEDRO | |
|---|---|
| Proyecto de Desagüe Pluvial parcial de la ciudad de San Pedro de Ycuamandyyú | |
| Áreas contribuyentes y Curvas de nivel | JUNIO 2018 |
| Adm. Dr. Carlos Giménez Díaz | LÁMINA 01 |

PERFIL LONGITUDINAL – COLECTOR TRONCAL

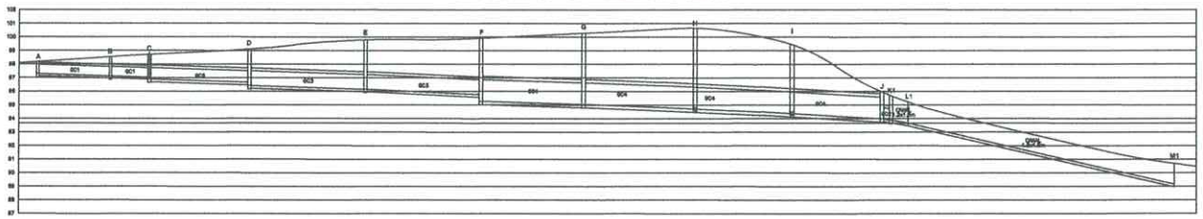

## PLANTA (SM1 SALIDA FRONTAL)

ESCALA 1:25

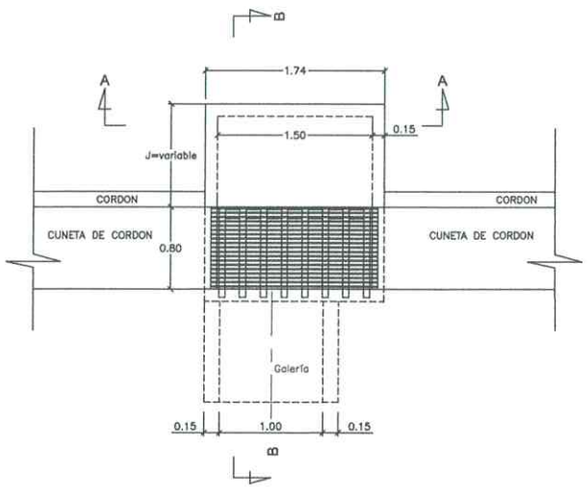


## PLANTA (SM1 SALIDA FRONTAL)

ESCALA 1:25

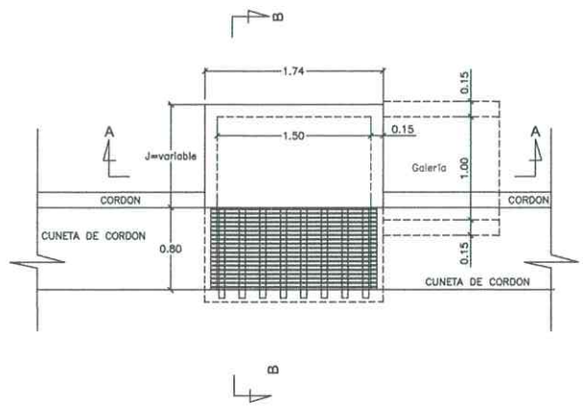


## CORTE A-A (SM1 SALIDA FRONTAL)

ESCALA 1:25

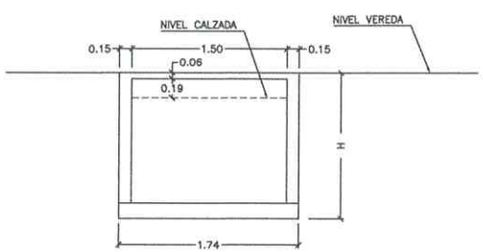


## CORTE A-A (SM1 SALIDA LATERAL)

ESCALA 1:25

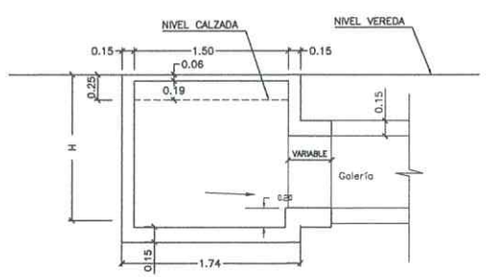


## CORTE B-B (SM1 SALIDA FRONTAL)

ESCALA 1:25

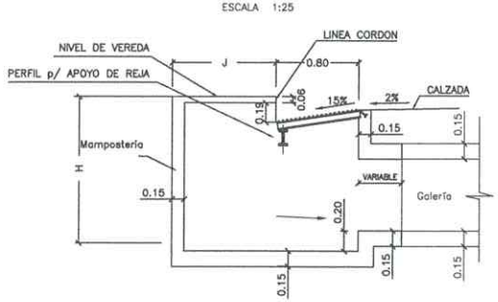


## CORTE B-B (SM1 SALIDA LATERAL)

ESCALA 1:25

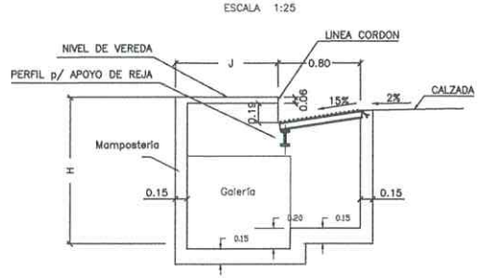


GOBERNACIÓN DE SAN PEDRO
Segundo Departamento
Secretaría de Obras Públicas

Néstor Ramírez
Secretario Obras Públicas
Gobernación San Pedro

**GOBERNACIÓN DE SAN PEDRO**

Proyecto de Desague Pluvial Para el de la Ciudad de San Pedro de Ycuamandyyú

**SISTEMA DE DESAGÜE PLUVIAL**
SUMIDERO MIXTO SM1
PLANTA Y CORTES

Arch. Dr. Carlos Giménez Díaz | FECHA: JUNIO - 2018 | ESCALA: 1:25

## PLANTA (SM2 SALIDA FRONTAL)

ESCALA 1:25

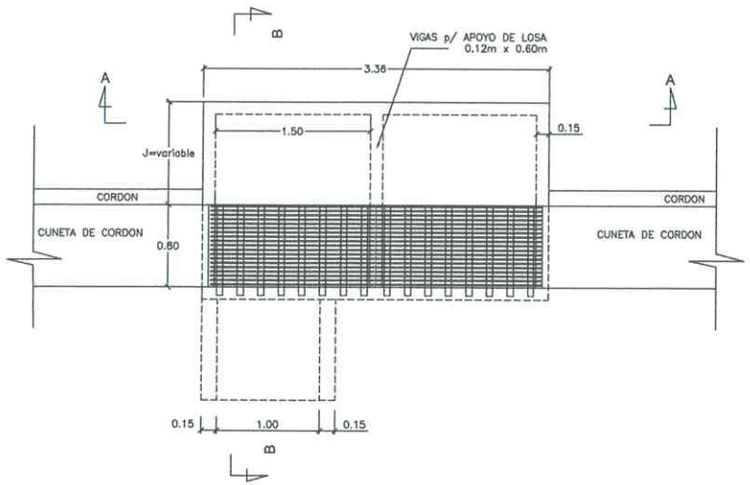


## PLANTA (SM2 SALIDA LATERAL)

ESCALA 1:25

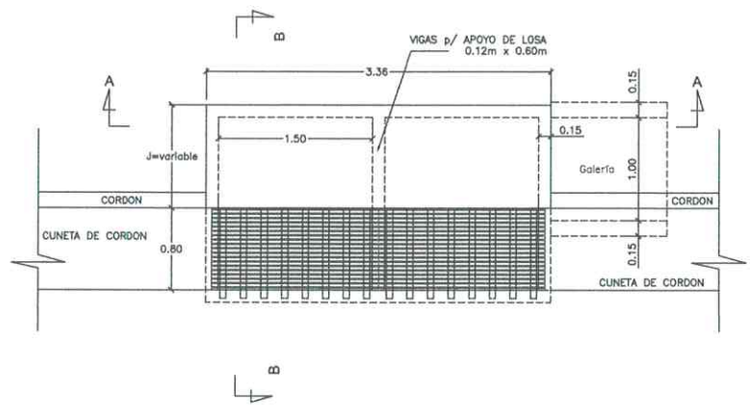


## CORTE A-A (SM2 SALIDA FRONTAL)

ESCALA 1:25

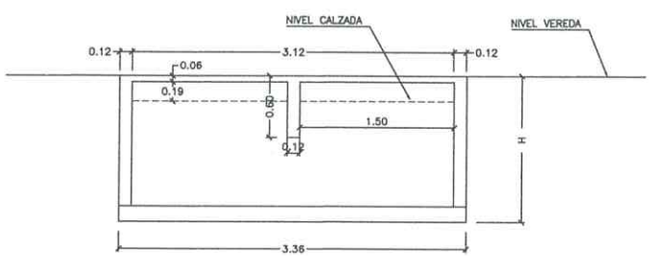


## CORTE A-A (SM2 SALIDA LATERAL)

ESCALA 1:25

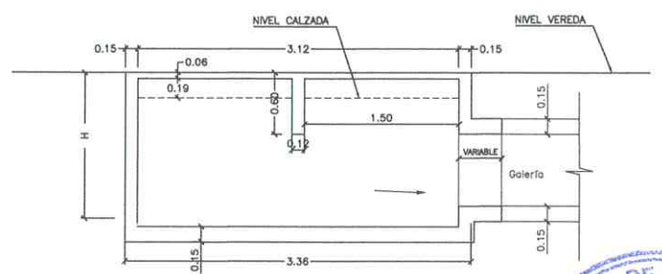


## CORTE B-B (SM2 SALIDA FRONTAL)

ESCALA 1:25

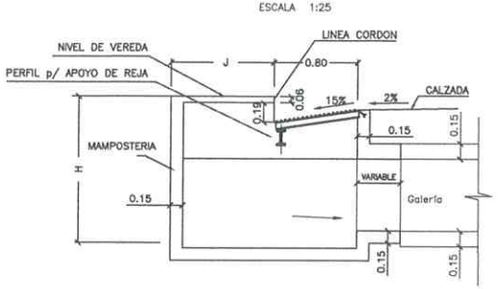


## CORTE B-B (SM2 SALIDA LATERAL)

ESCALA 1:25

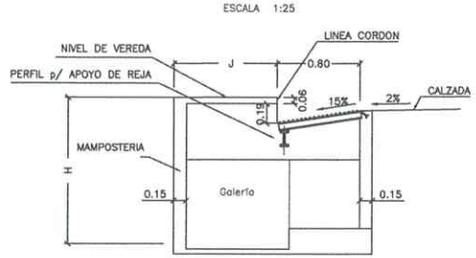


GOBERNACIÓN DE SAN PEDRO
Segundo Departamento
Secretaría de Obras Públicas

Néstor Ramírez
Secretario Obras Públicas
Gobernación San Pedro

**GOBERNACIÓN DE SAN PEDRO**

Proyecto de Desague Pluvial Pencal de la Ciudad de San Pedro de Ycuamandyyú

SISTEMA DE DESAGÜE PLUVIAL
SUMIDERO MIXTO SM2
PLANTA Y CORTES

Adm. Dr. Carlos Giménez Díaz | FECHA: JUNIO - 2019 | ESCALA: 1:25

## CONDUCTOS DE 2 []100X70

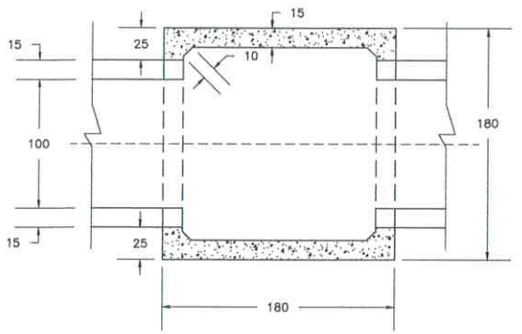


PLANTA

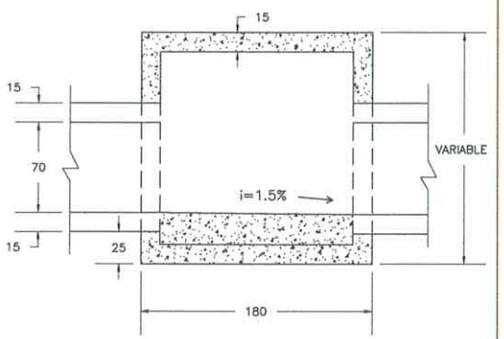


CORTE

## CONDUCTOS DE []100X70 - Ø40

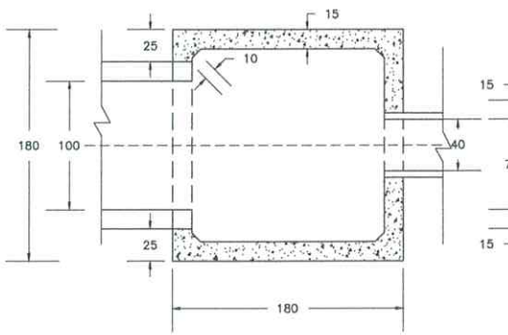


PLANTA

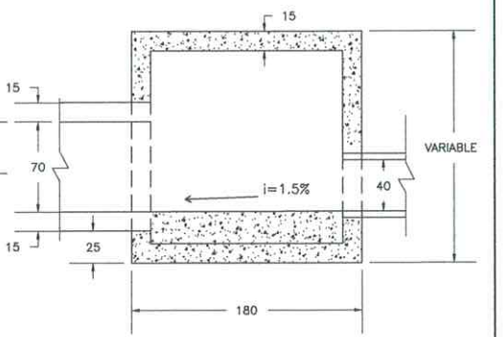


CORTE

## CONDUCTOS DE 3 []100X70

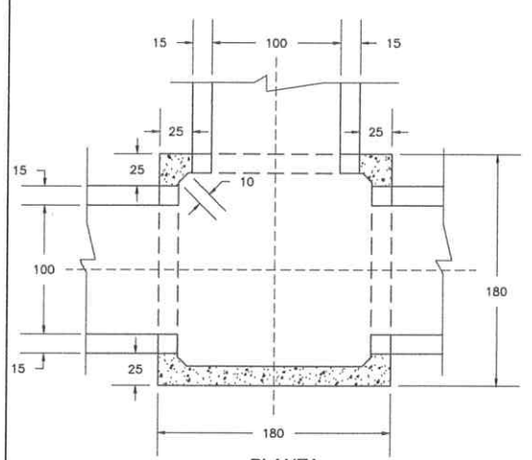


PLANTA

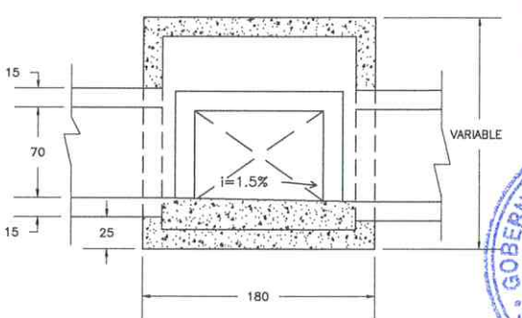


CORTE

## CONDUCTOS DE 2 []100X70 - Ø50

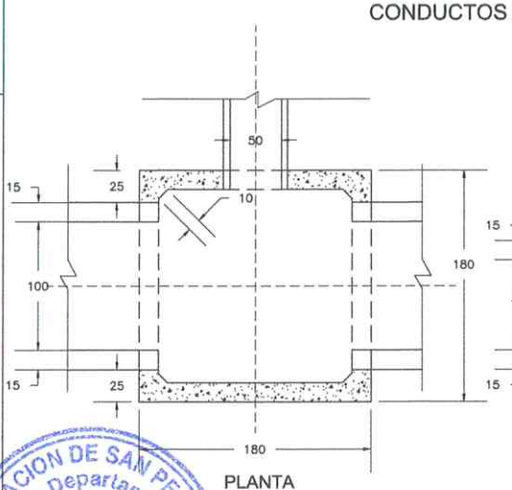


PLANTA

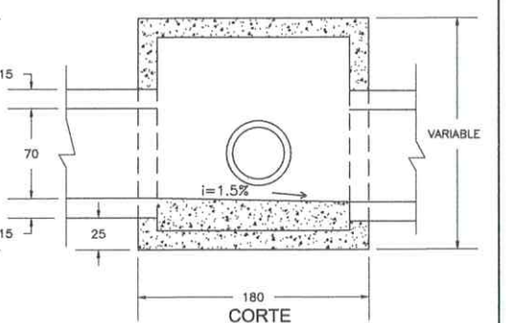


CORTE

GOBERNACION DE SAN PEDRO
Segundo Departamento
Secretaría de Obras Públicas

Néstor Ramírez
Secretario Obras Públicas
Gobernación San Pedro

OBS: Las medidas están en centímetros

**GOBERNACIÓN DE SAN PEDRO**

Proyecto de Desague Pluvial Parcial de la Ciudad de San Pedro de Ycuamandyyú

SISTEMA DE DESAGÜE PLUVIAL
REGISTROS INSPECCION TIPO RG1

Adm. Dr. Carlos Giménez Díaz

FECHA: JUNIO - 2019

## CONDUCTOS DE 2[]150X85

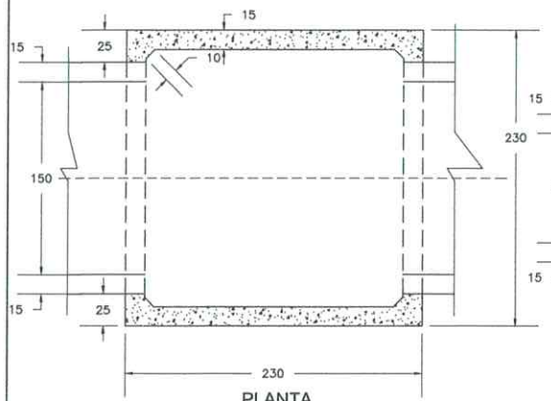


PLANTA

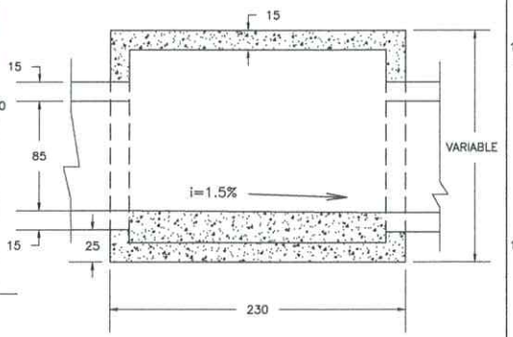


CORTE

## CONDUCTOS DE [] 100x70 - []150X85

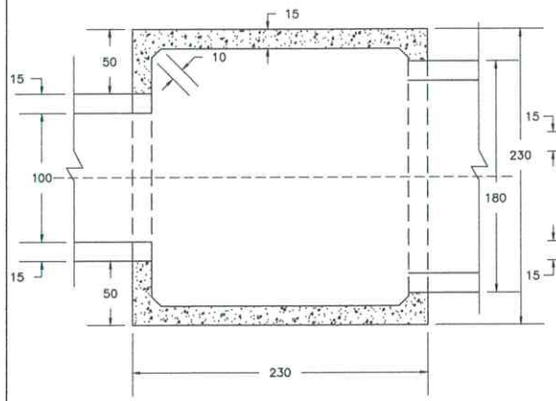


PLANTA

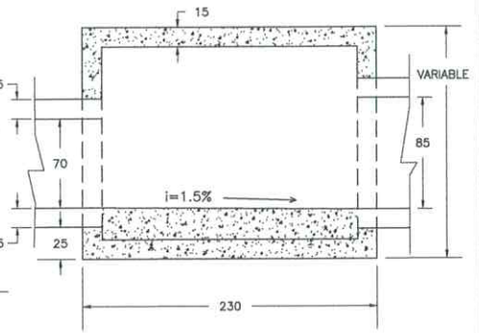


CORTE

## CONDUCTOS DE 2 []100X70 - []150x85

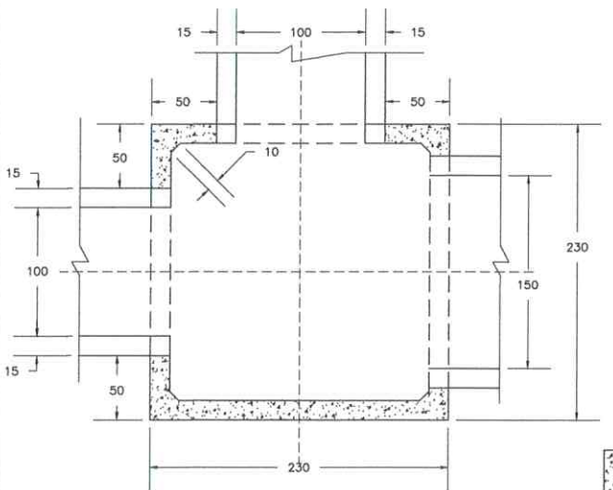


PLANTA

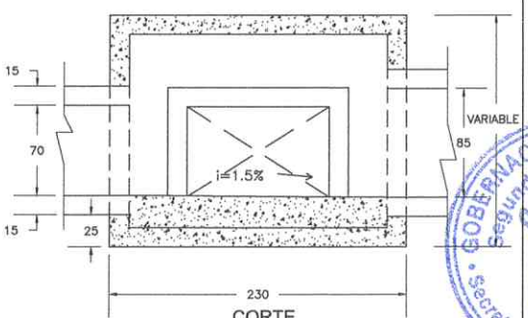


CORTE

## CONDUCTOS DE 3 []100X70 - []150x85

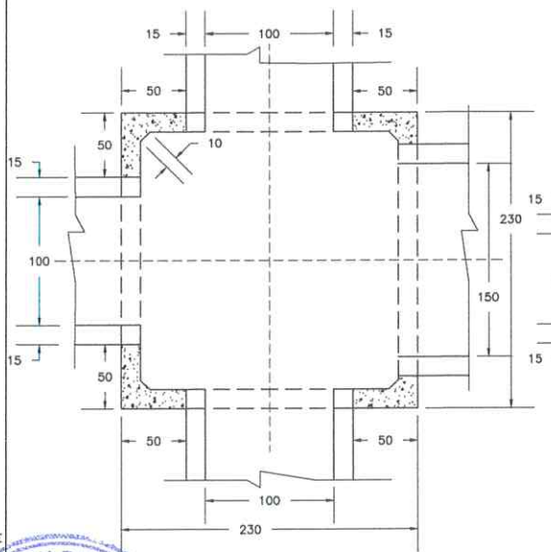


PLANTA

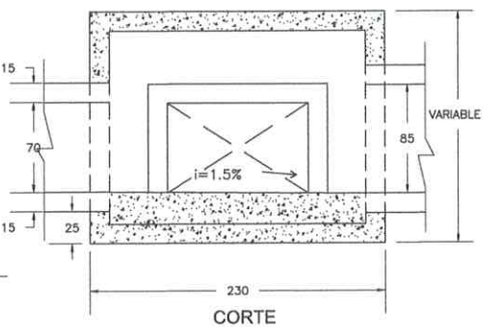


CORTE

OBS: Las medidas están en centímetros

Nestor Ramírez
Secretario Obras Públicas
Gobernación

GOBERNACIÓN DE SAN PEDRO
Segundo Departamento
Secretaría de Obras Públicas

**GOBERNACIÓN DE SAN PEDRO**

Proyecto de Desague Pluvial Parcial de la Ciudad de San Pedro de Ycuamandyyú

SISTEMA DE DESAGÜE PLUVIAL
REGISTROS INSPECCION TIPO RG2

Adm. Dr. Carlos Giménez Díaz

FECHA: JUNIO - 2019

CONDUCTOS DE 2[]200x110

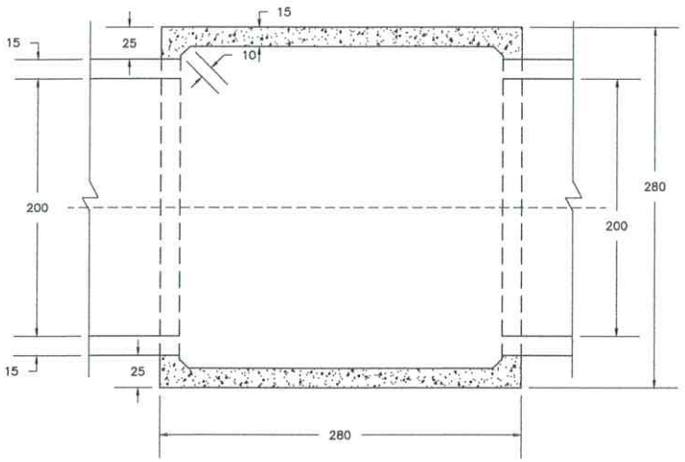


PLANTA

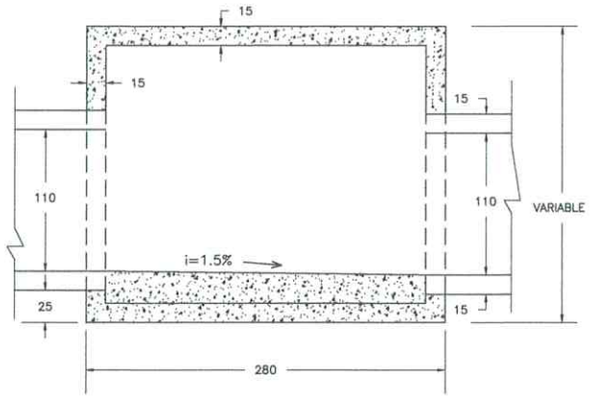


CORTE

CONDUCTOS DE 2[]200x110

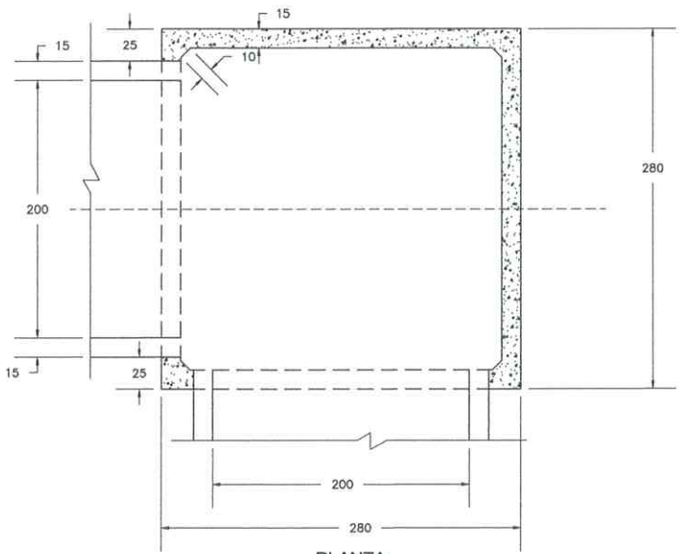


PLANTA

CONDUCTOS DE []150x85 - []200x110

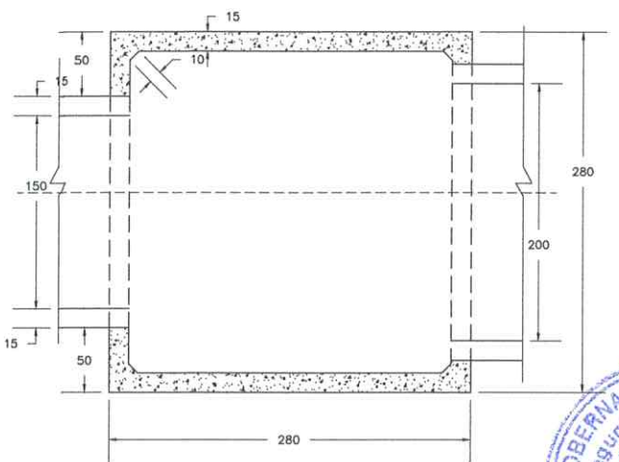


PLANTA

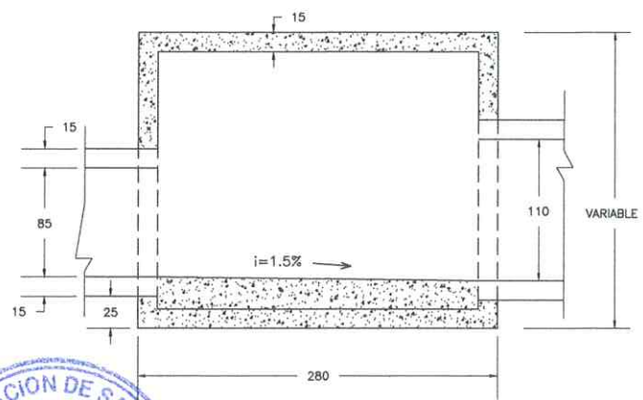


CORTE

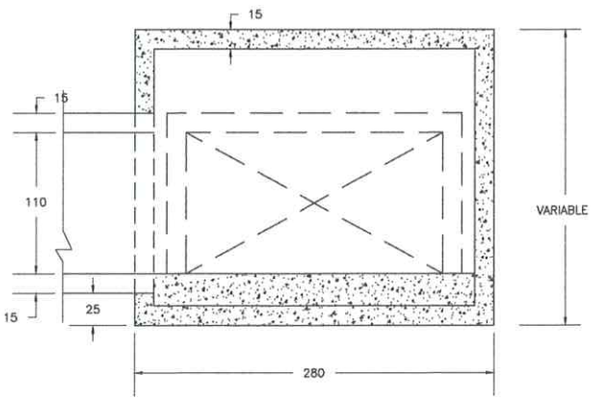


CORTE

GOBERNACION DE SAN PEDRO
Segundo Departamento
Secretaría de Obras Públicas

Néstor Ramírez
Secretario Obras Públicas
Gobernación San Pedro

OBS: Las medidas están en centímetros

**GOBERNACIÓN DE SAN PEDRO**

Proyecto de Desague Pluvial Parcial de la Ciudad de San Pedro de Ycuamandyyú

SISTEMA DE DESAGÜE PLUVIAL
REGISTROS INSPECCION TIPO RG3

Adm. Dr. Carlos Giménez Díaz

FECHA: JUNIO - 2019