MUNICIPALIDAD DE YRYBUCUA

SAN PEDRO-PARAGUAY

PROYECTO DE

POLIDEPORTIVO MUNICIPAL.

PLANTA DE UBICACIÓN
ESC: 1/400

PROYECTO POLIDEPORTIVO MUNICIPAL YRYBUCUÀ

DISTRITO DE YRYBUCUÀ - DTO DE SAN PEDRO - PARAGUAY.

PLANTA DE UBICACIÓN ESC.: 1:400

Luis Alberto Fernández Portillo
Arquitecto
Reg. M.O.P.C. Nº 3.193

MUNICIPALIDAD DE YRYBUCUÀ

PROYECTO CONSTRUCCIÓN DE POLIDEPORTIVO MUNICIPAL
DISTRITO DE YRYBUCUÀ - DTO DE SAN PEDRO - PARAGUAY.

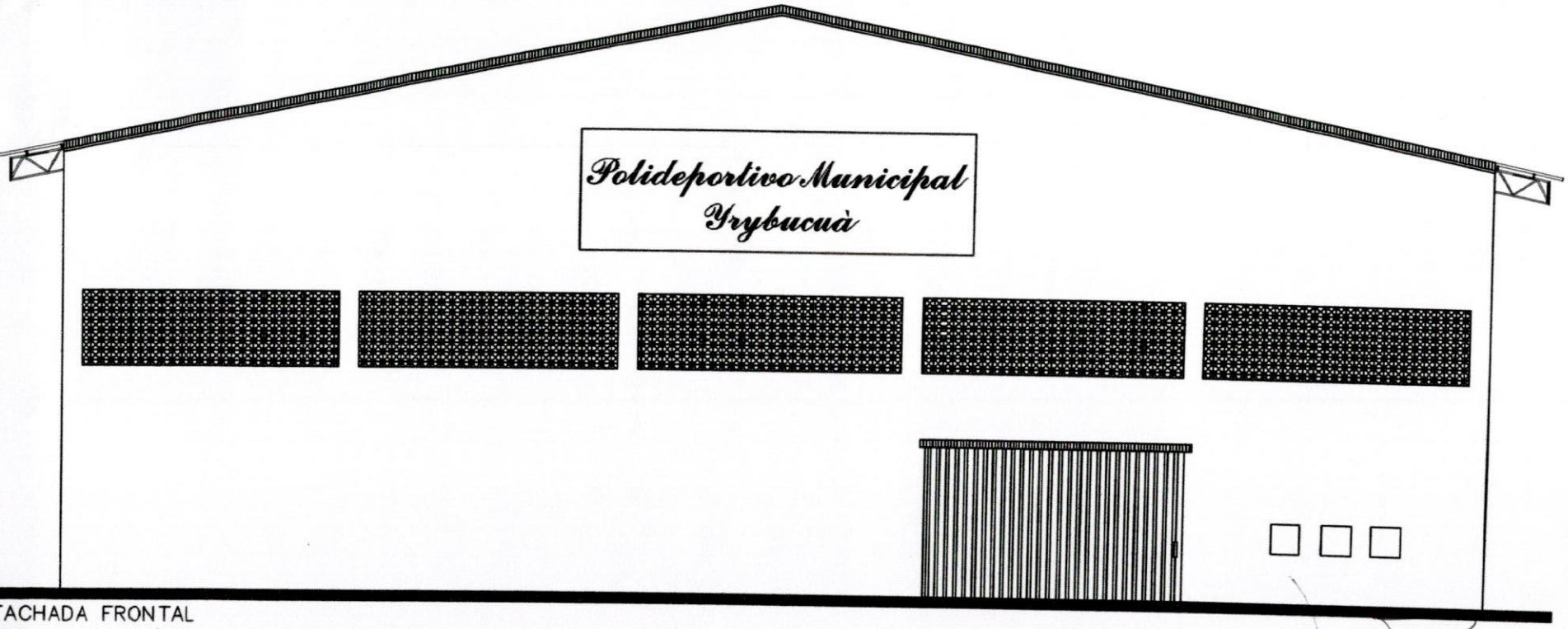

FACHADA FRONTAL
ESC.: 1/125

Luis Alberto Fernández Portillo
Arquitecto
Reg. M.O.P.C. Nº 3.193

MUNICIPALIDAD DE YRYBUCUÀ

PROYECTO CONSTRUCCIÓN DE POLIDEPORTIVO MUNICIPAL
DISTRITO DE YRYBUCUÀ - DTO DE SAN PEDRO - PARAGUAY.

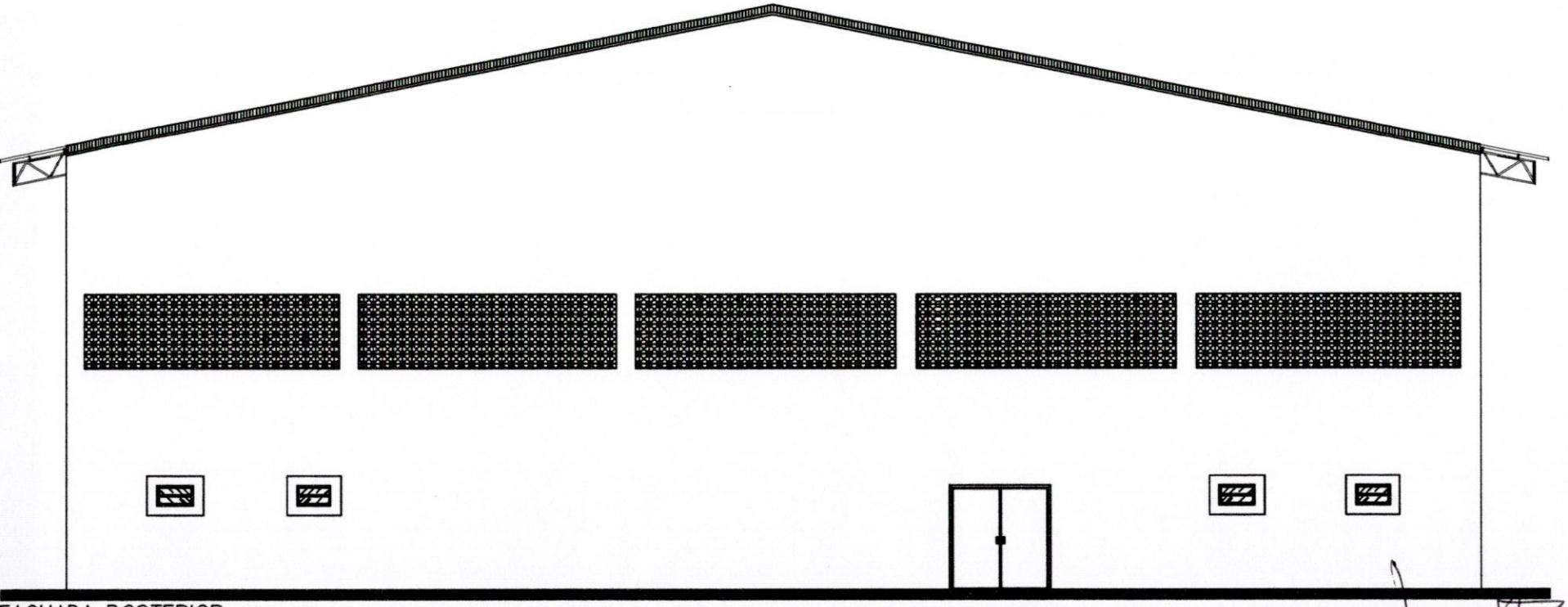

FACHADA POSTERIOR
ESC.:..... 1/125

Luis Alberto Fernández Portillo
Arquitecto
Reg. M.O.P.C. Nº 3.193

MUNICIPALIDAD DE YRYBUCUÀ

PROYECTO CONSTRUCCIÓN DE POLIDEPORTIVO MUNICIPAL
DISTRITO DE YRYBUCUÀ - DTO DE SAN PEDRO - PARAGUAY.

LATERAL DERECHO
..... 1/175

Luis Alberto Fernández Portillo
Arquitecto
Reg. M.O.P.C. Nº 3.193

MUNICIPALIDAD DE YRYBUCUÀ

PROYECTO CONSTRUCCIÓN DE POLIDEPORTIVO MUNICIPAL
DISTRITO DE YRYBUCUÀ - DTO DE SAN PEDRO - PARAGUAY.

LATERAL IZQUIERDO
..... 1/175

Luis Alberto Fernández Portillo
Arquitecto
Reg. M.O.P.C. Nº 3.193

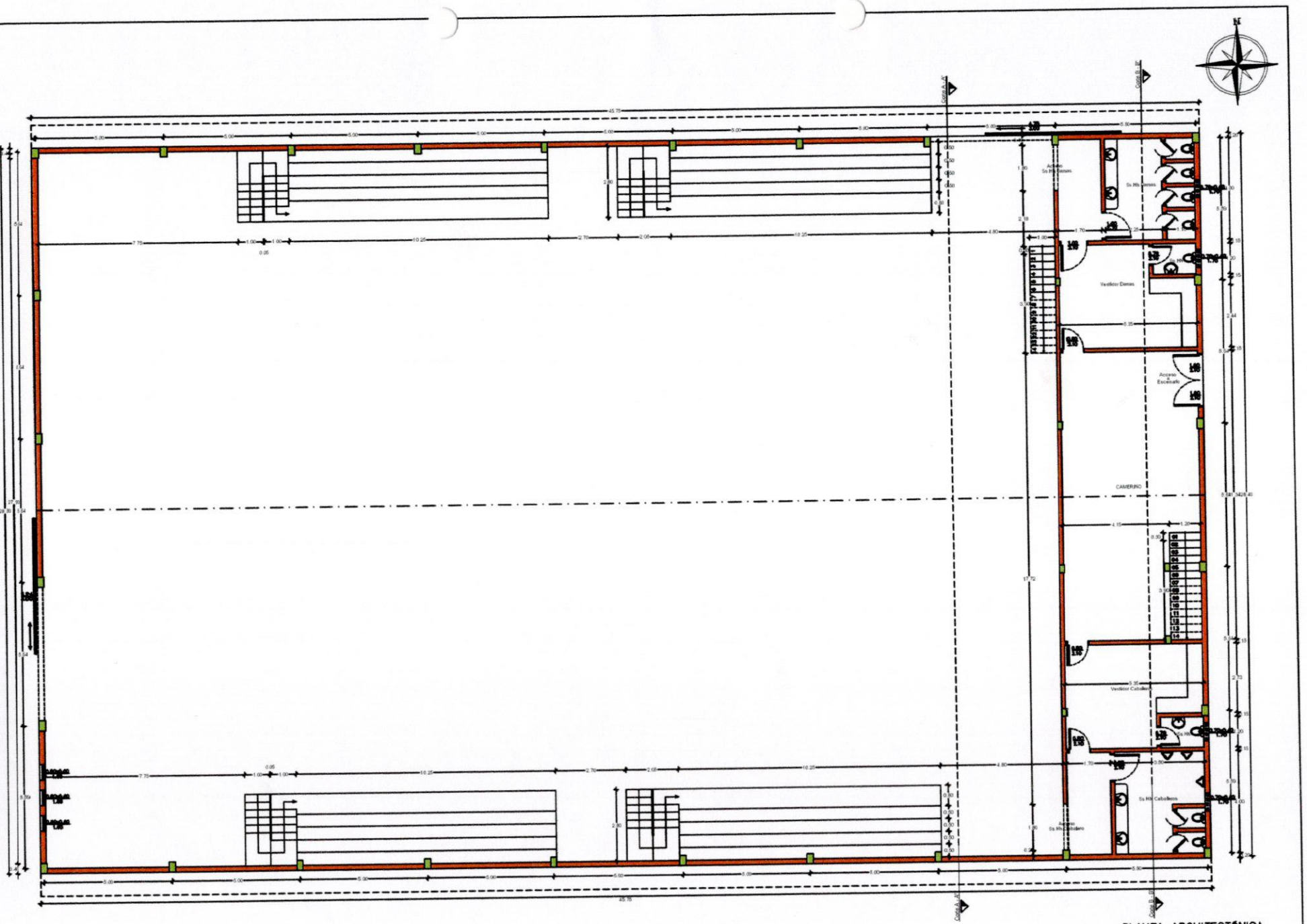

PLANTA ARQUITECTÓNICA
ESC.:..... 1/200

MUNICIPALIDAD DE YRYBUCUÀ

PROYECTO CONSTRUCCIÓN DE POLIDEPORTIVO MUNICIPAL
DISTRITO DE YRYBUCUÀ - DTO DE SAN PEDRO - PARAGUAY.

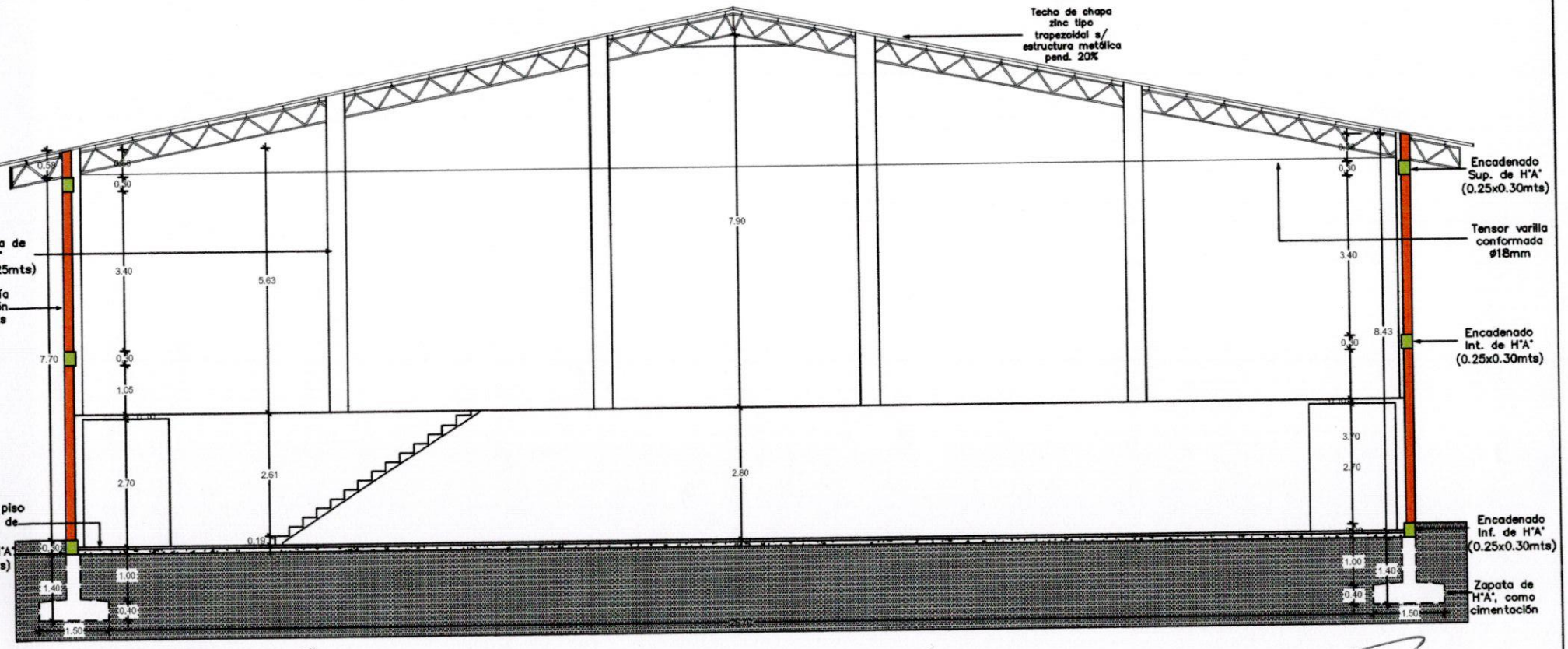

SECCIÓN TRANSVERSAL A–A"
ESC.:..... 1/125

Luis Alberto Fernández Portillo
Arquitecto
Reg. M.O.P.C. N° 3.193

MUNICIPALIDAD DE YRYBUCUÀ

PROYECTO CONSTRUCCIÓN DE POLIDEPORTIVO MUNICIPAL
DISTRITO DE YRYBUCUÀ - DTO DE SAN PEDRO - PARAGUAY.

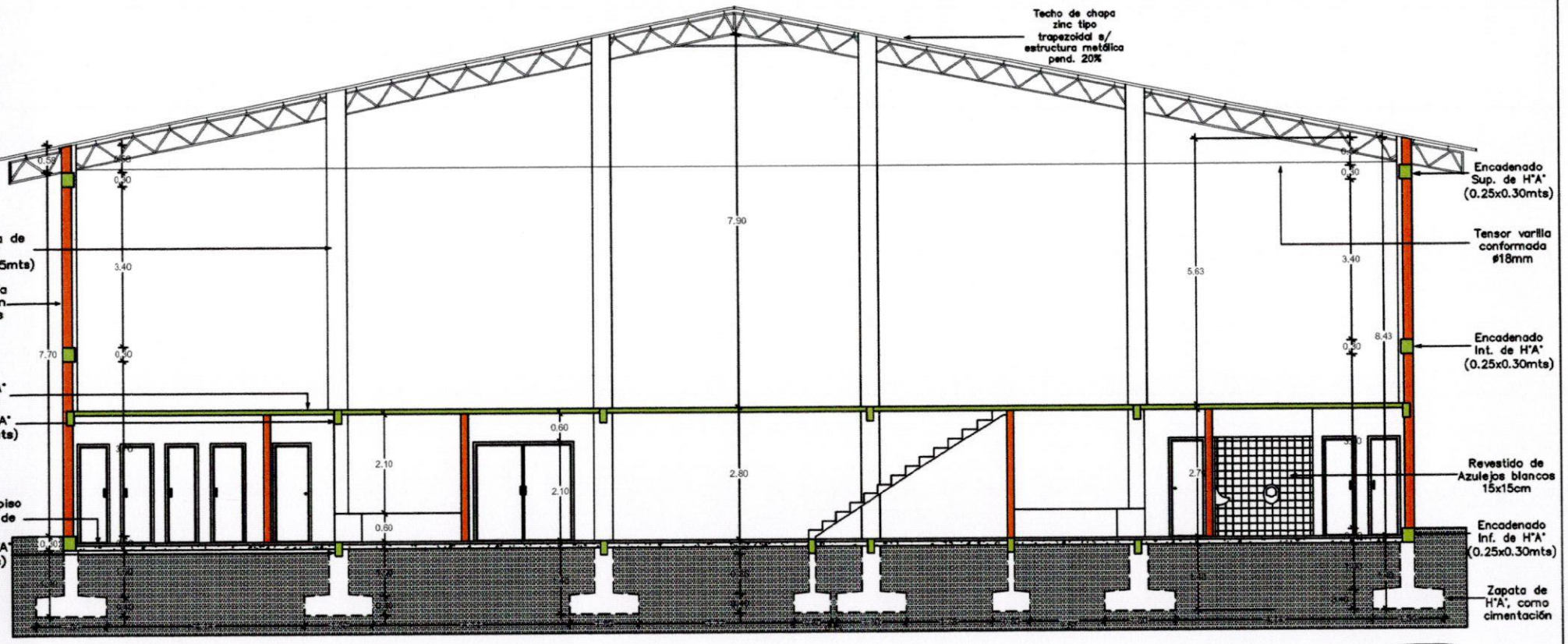

SECCIÓN TRANSVERSAL B–B"
ESC.:..... 1/125

Luis Alberto Fernández Portillo
Arquitecto
Reg. M.O.P.C. Nº 3.193

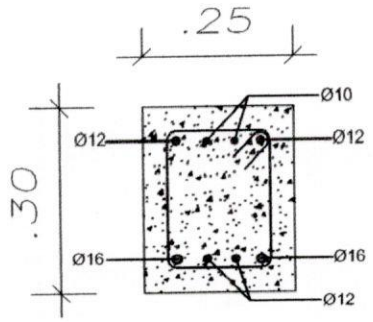

2 varillas conformadas Ø16mm
2 varillas conformadas Ø10mm
4varillas conformadas Ø12mm
Estribos Ø6mm c/ 20cm

SECCIÓN B–B" DETALLE DE VIGA DE H°A°
ESC.: 1/20

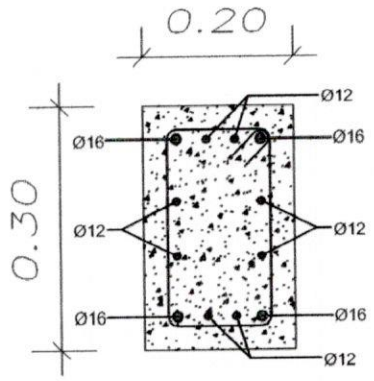

4 varillas conformadas Ø16mm
8 varillas conformadas Ø12mm
Estribos Ø6mm c/ 20cm

SECCIÓN TRANSV. DETALLE DE PILAR DE H°A°
ESC.: 1/20

PROYECTO POLIDEPORTIVO MUNICIPAL YRYBUCUÀ	Luis Alberto Fernández Portillo Arquitecto Reg. M.O.P.C. Nº 3.193
DISTRITO DE YRYBUCUÀ - DTO DE SAN PEDRO - PARAGUAY.	
DETALLES DE ESTRUCTURAS DE HºAº ESC.: 1:20	

PLANTA ZAPATA AISLADA

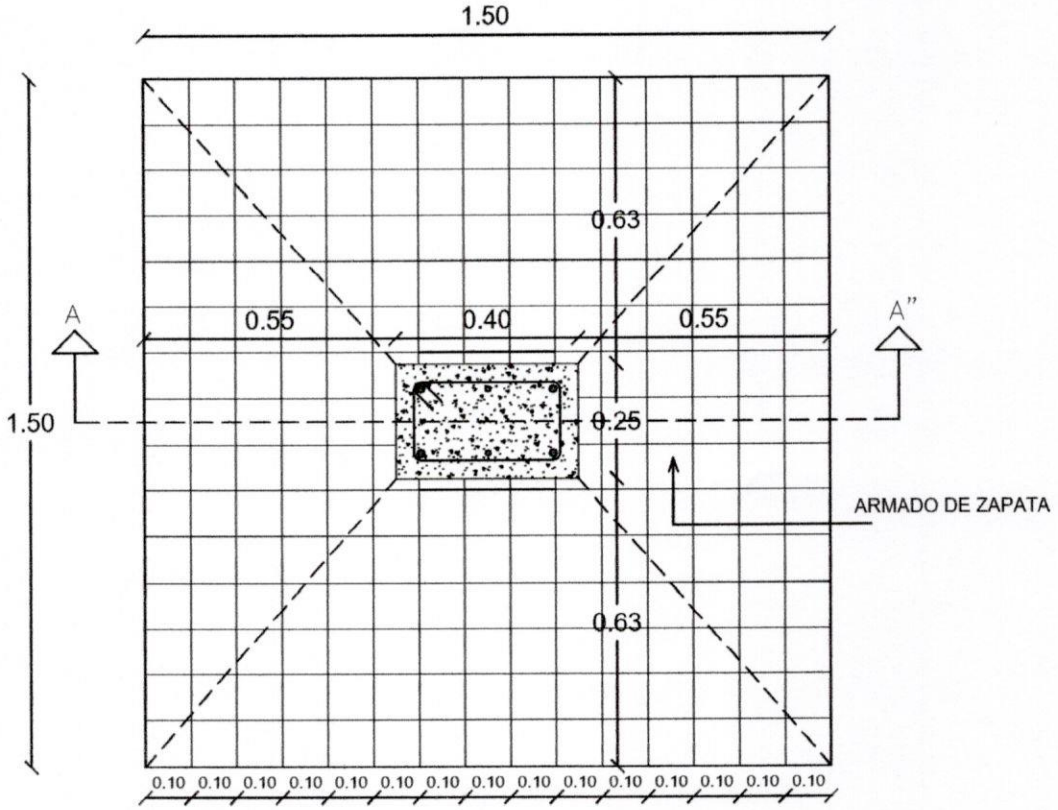

DESCRIPCIÓN DE LA ZAPATA

TIPO ZAPATA AISLADA

DIMENSIONES 1.50x1.50x0.40 (m)

N° DE BARRAS VERTICALES 16 und

N° DE BARRAS HORIZONTALES 16 und

DIÁMETRO DE BARRAS VERTICALES Ø 12mm

DIÁMETRO DE BARRAS HORIZONTALES Ø 12mm

PLANTA DE DETALLE DE ZAPATA AISLADA
ESC.: 1/20

PROYECTO POLIDEPORTIVO MUNICIPAL YRYBUCUÀ	Luis Alberto Fernández Portillo Arquitecto Reg. M.O.P.C. Nº 3.193
DISTRITO DE YRYBUCUÀ - DTO DE SAN PEDRO - PARAGUAY.	
DETALLES DE ESTRUCTURAS DE HºAº ESC.: 1:20	

ZAPATA AISLADA

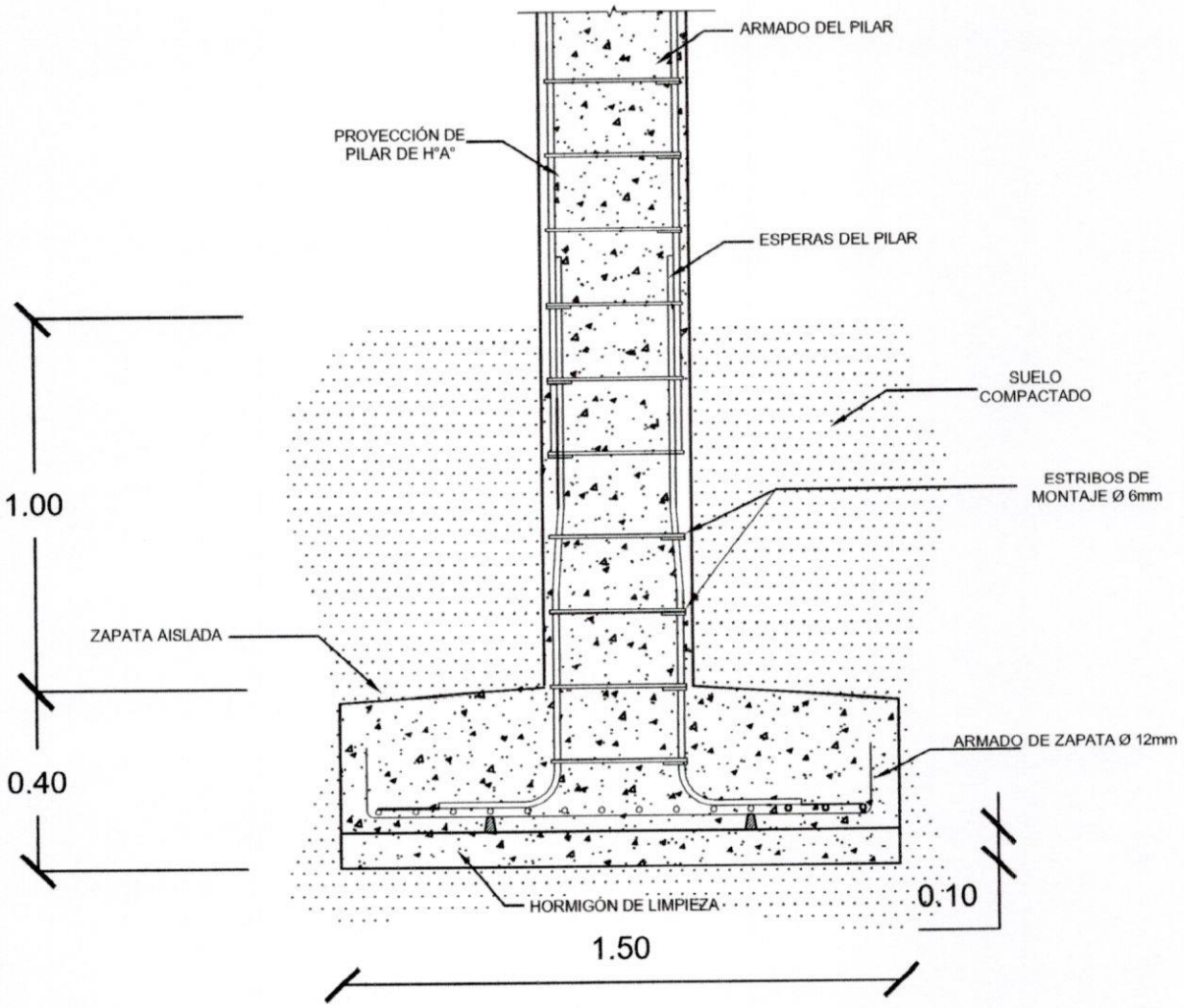

SECCIÓN A–A" DETALLE DE ZAPATA AISLADA
ESC.: 1/20

PROYECTO POLIDEPORTIVO MUNICIPAL YRYBUCUÀ	Luis Alberto Fernández Portillo Arquitecto Reg. M.O.P.C. Nº 3.193
DISTRITO DE YRYBUCUÀ - DTO DE SAN PEDRO - PARAGUAY.	
DETALLES DE ESTRUCTURAS DE HºAº ESC.: 1:20	

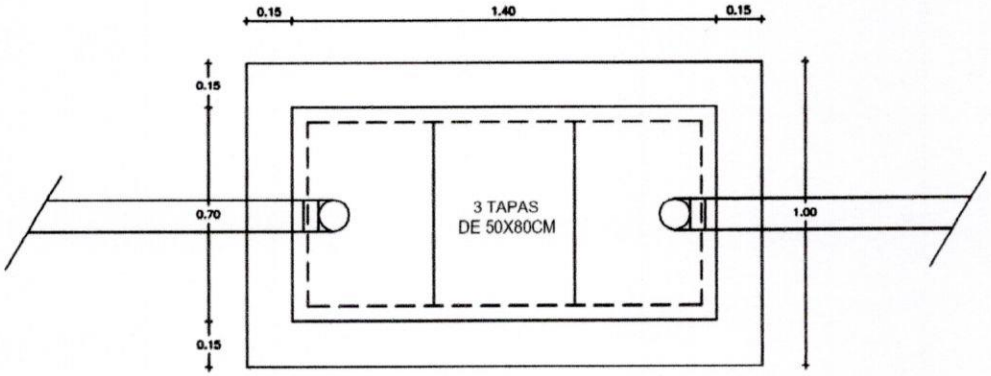

PLANTA

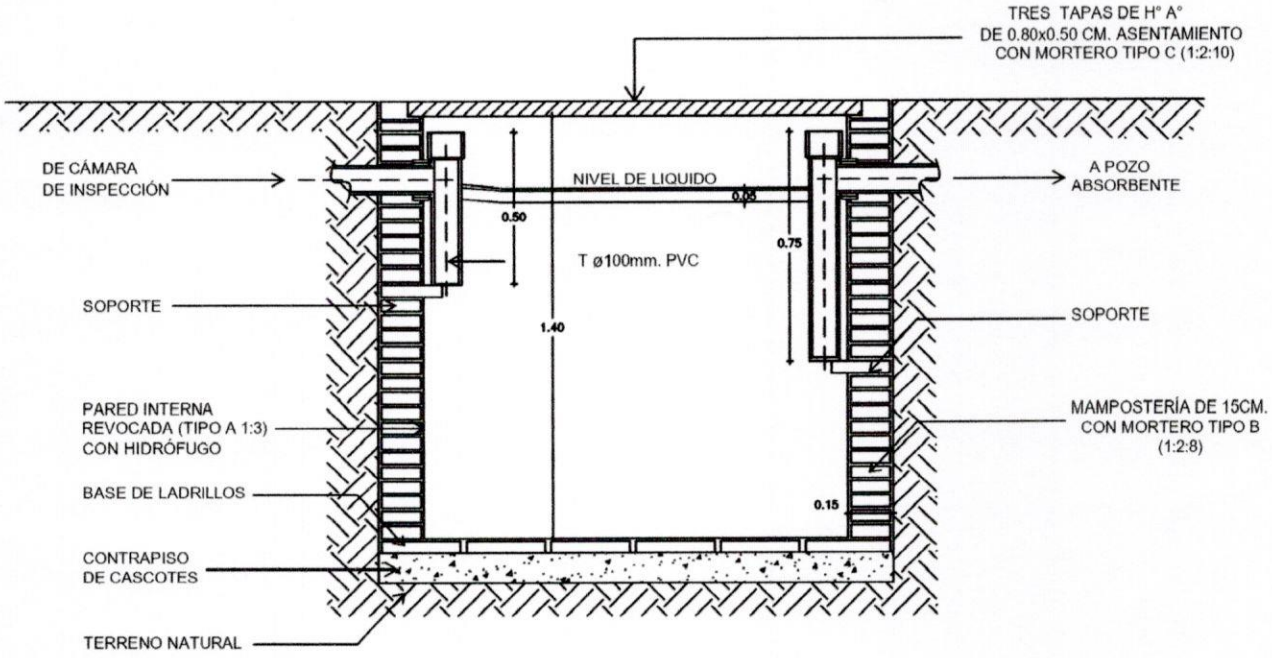

CORTE A-A"

PROYECTO POLIDEPORTIVO MUNICIPAL YRYBUCUÀ

DISTRITO DE YRYBUCUÀ - DTO DE SAN PEDRO - PARAGUAY.

DETALLE DE CÁMARA SÉPTICA -ESC.: 1:25

Luis Alberto Fernández Portillo
Arquitecto
Reg. M.O.P.C. Nº 3.193

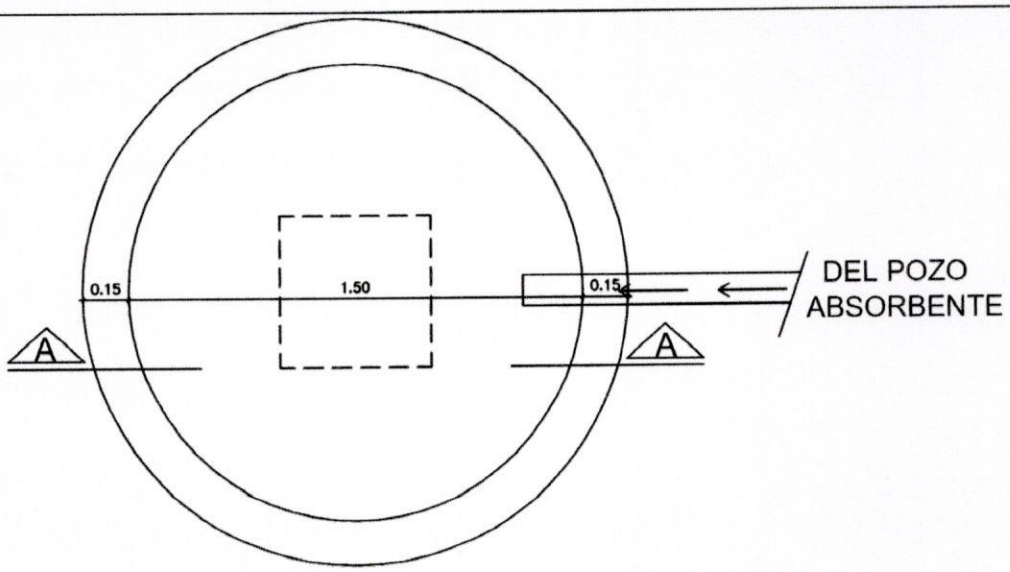

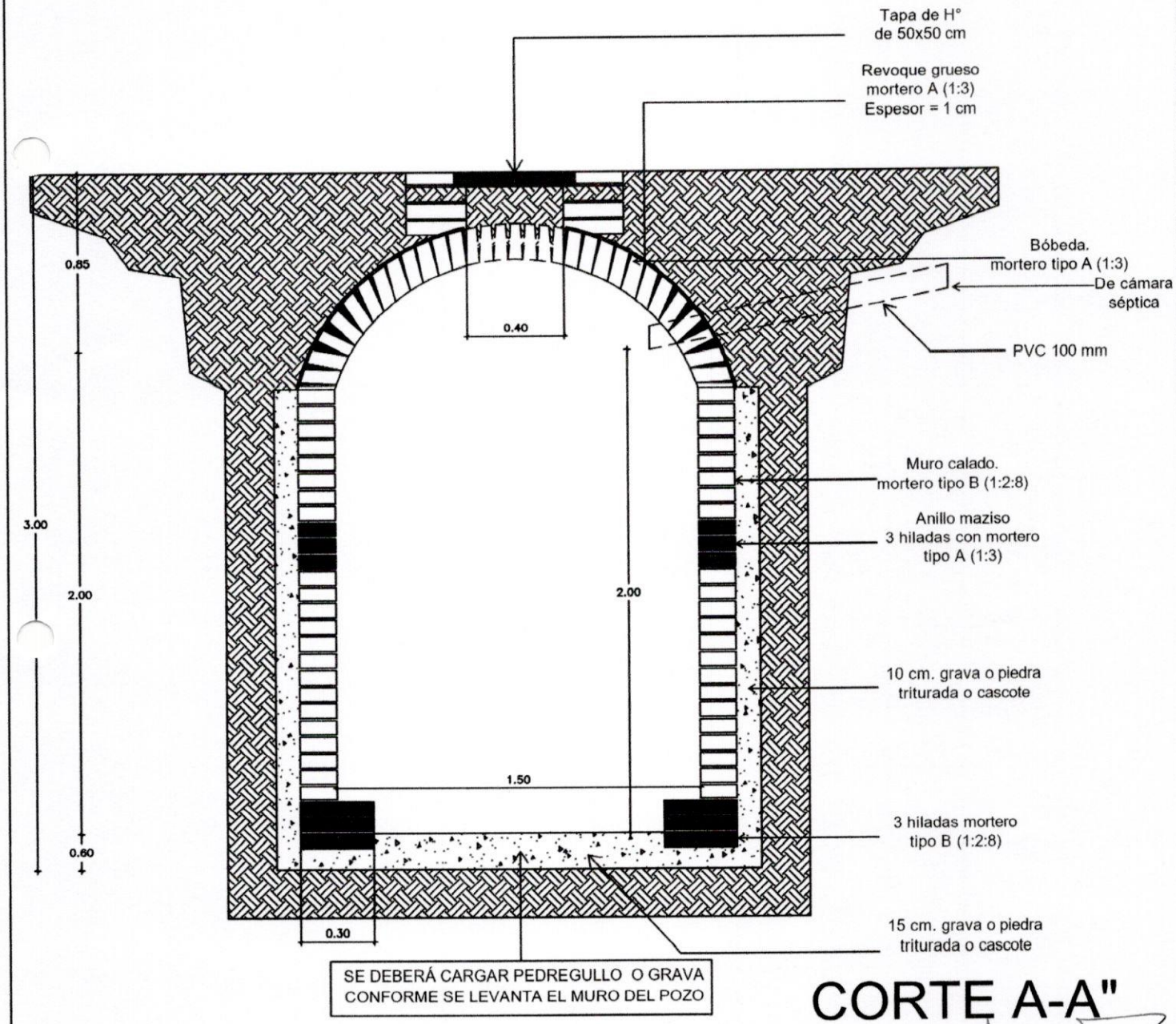

CORTE A-A"

PROYECTO POLIDEPORTIVO MUNICIPAL YRYBUCUÀ

DISTRITO DE YRYBUCUÀ - DTO DE SAN PEDRO - PARAGUAY.

DETALLE DE POZO ABSORBENTE ESC.: 1:25

Luis Alberto Fernández Portillo
Arquitecto
Reg. M.O.P.C. Nº 2.102