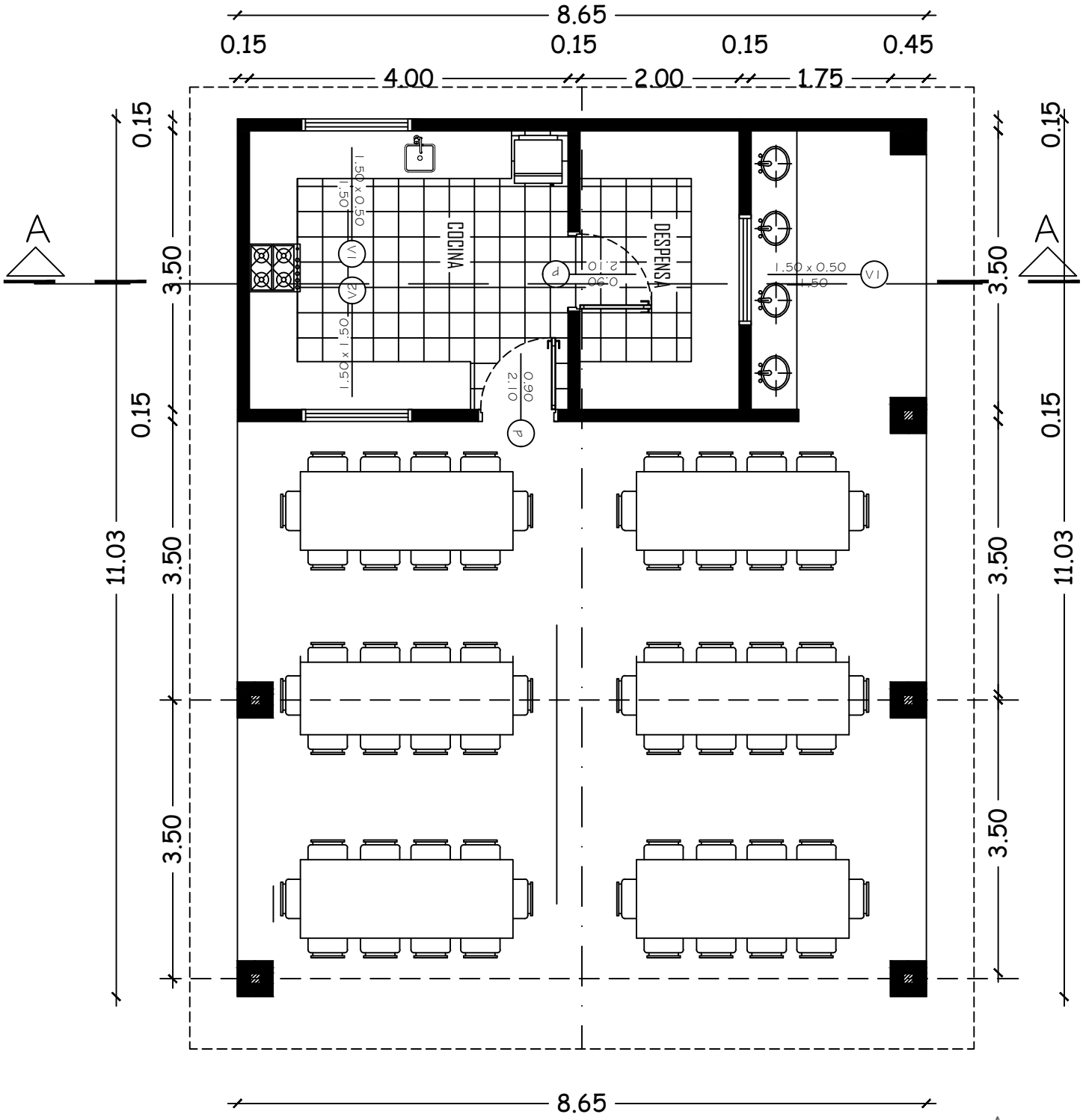

Prof. Arq. Emilio J. Walder S.
Reg. M.O.P.C. 1269

COMEDOR 8.65 X 11.03 TECHO DE CHAPA CON NUCLEO DE ISOPOR

PLANTA ARQUITECTONICA

01

sin escala

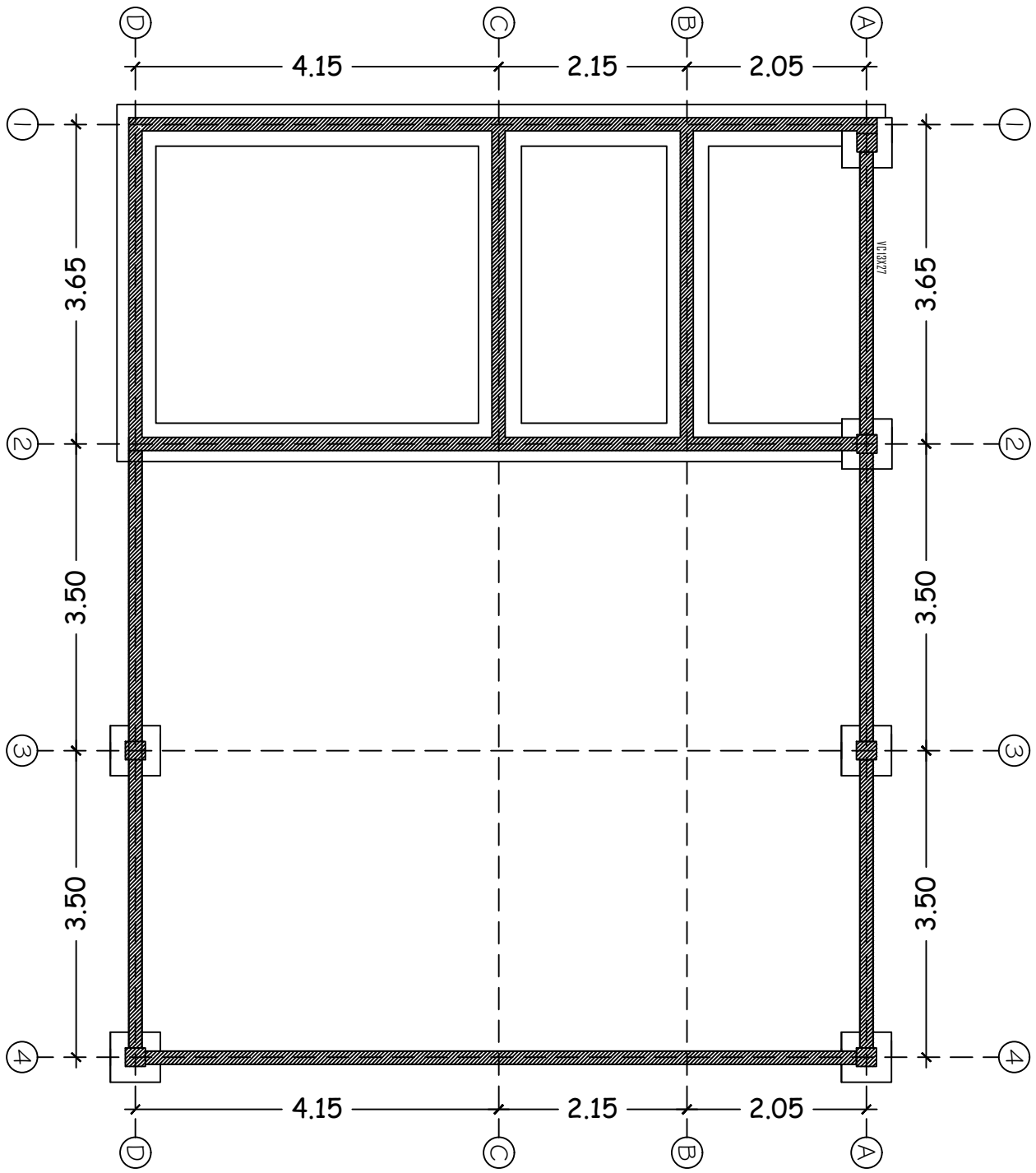

Prof. Arq. Emilio J. Walder S.
Reg. M.O.P.C. 1269

COMEDOR 8.65 X 11.03 TECHO DE CHAPA CON NUCLEO DE ISOPOR

PLANTA FUNDACION

02

sin escala

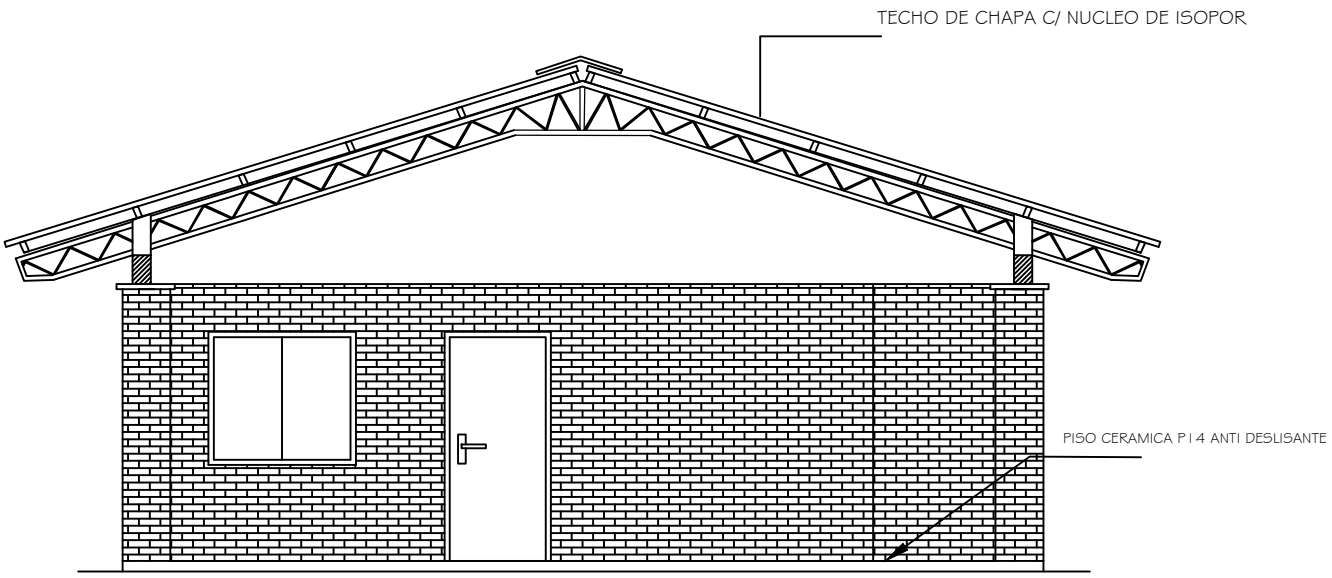

FACHADA FRONTAL

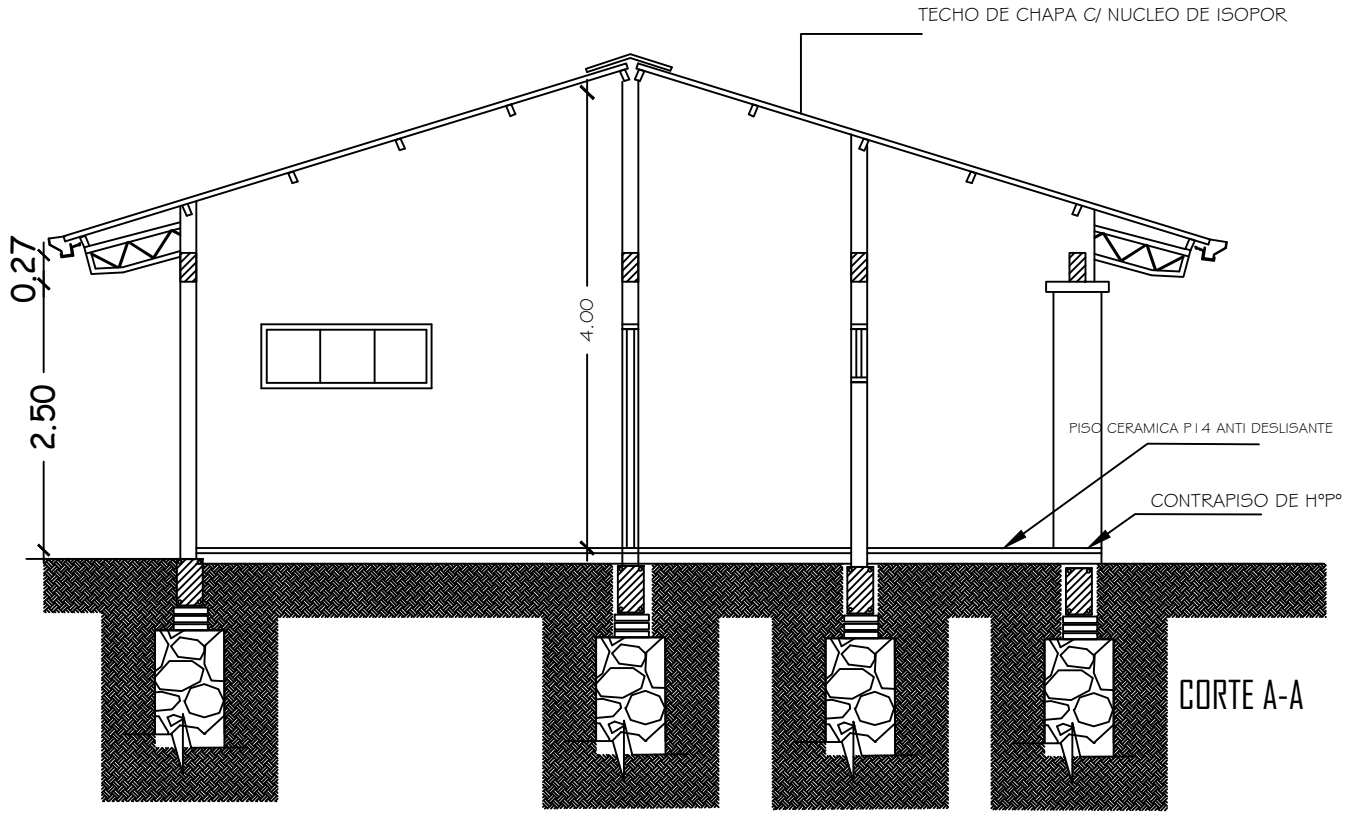

CORTE A-A

Prof. Arq. Emilio J. Walder S.
Reg. M.O.P.C. 1269

COMEDOR 8.65 X 11.03 TECHO DE CHAPA CON NUCLEO DE ISOPOR

CORTE Y FACHADA

03

sin escala

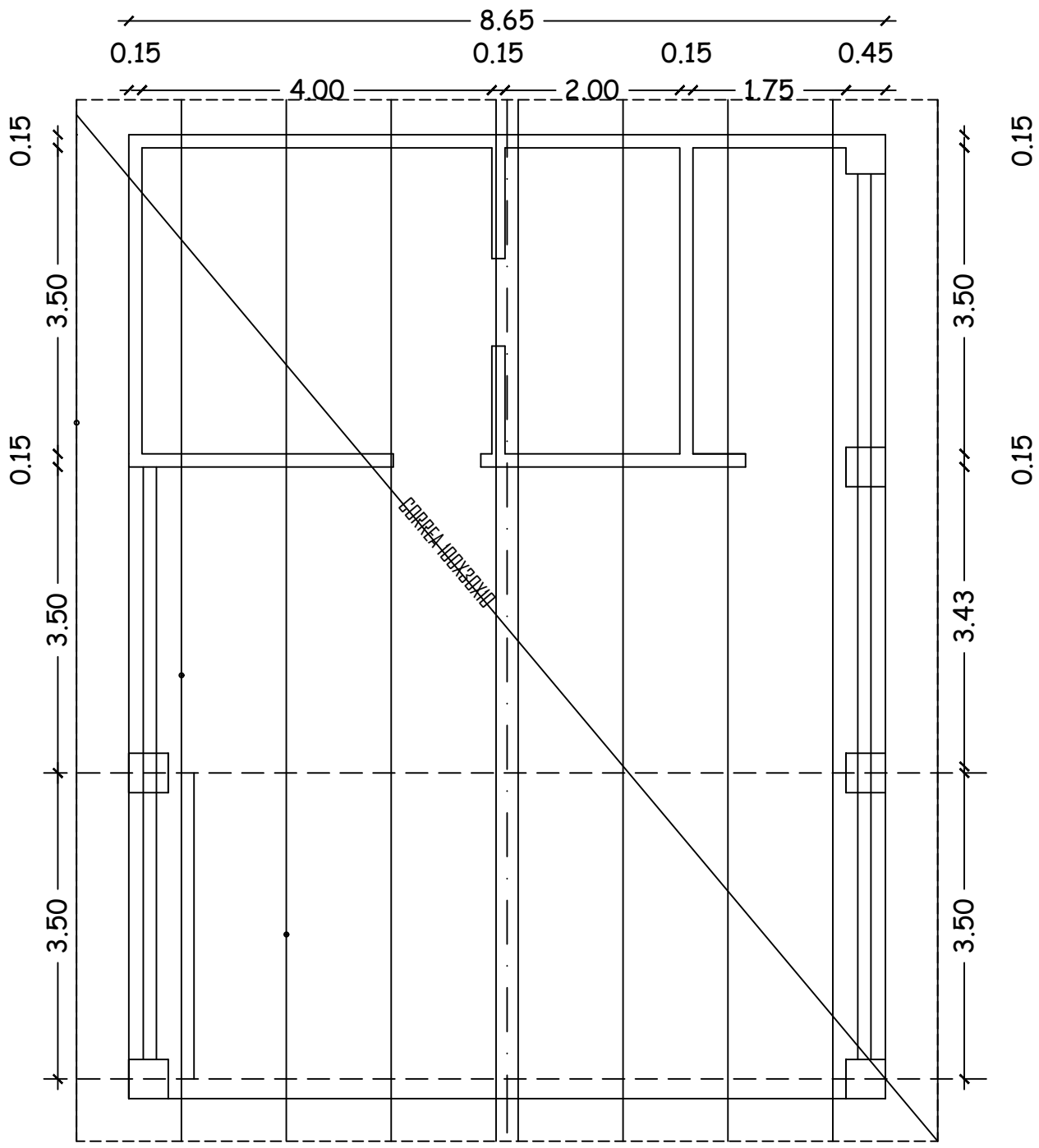

Prof. Arq. Emilio J. Walder S.
Reg. M.O.P.C. 1269

COMEDOR 8.65 X 11.03 TECHO DE CHAPA CON NUCLEO DE ISOPOR

PLANTA DE TECHO

04

sin escala

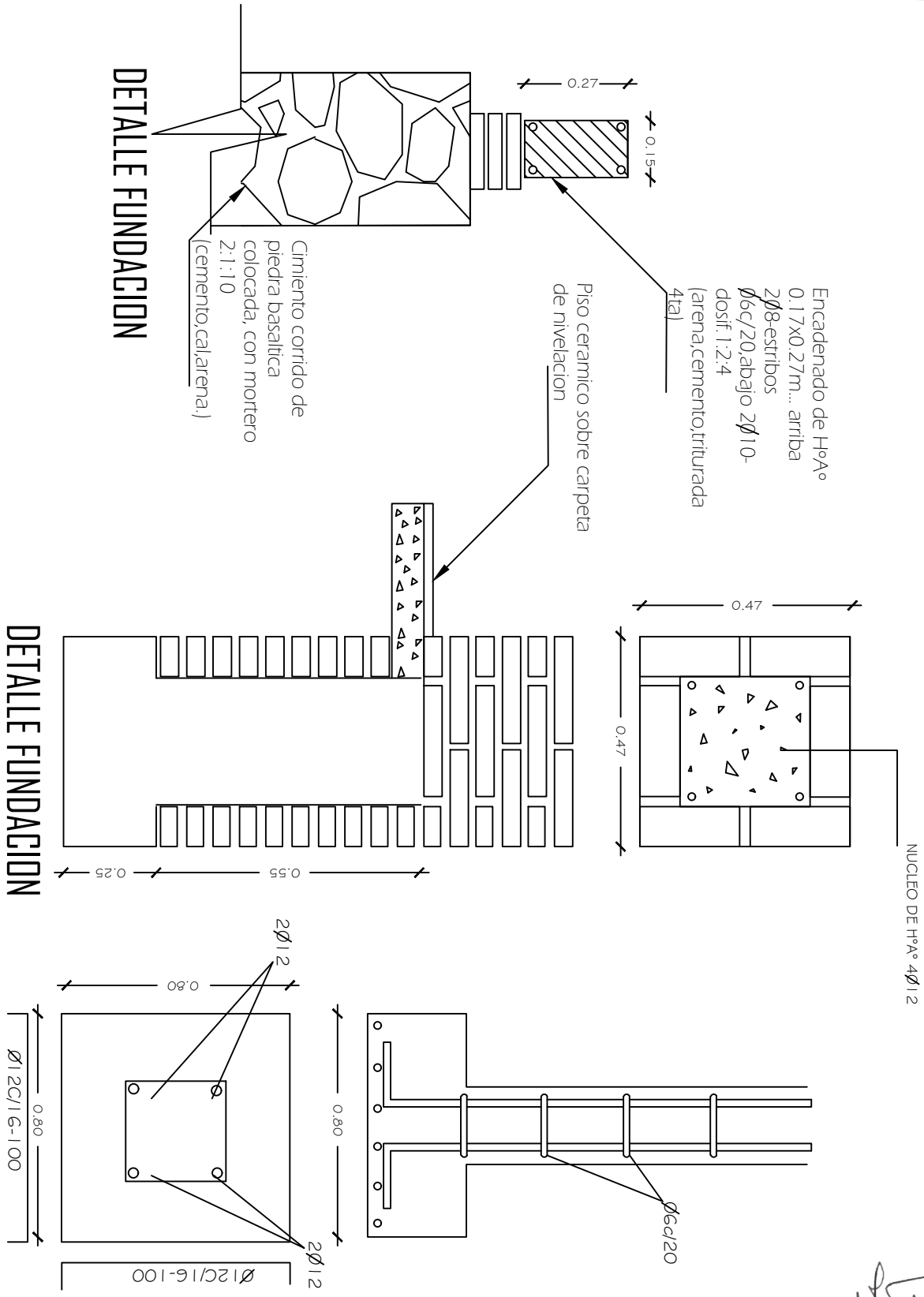

Prof. Arq. Emilio J. Walder S.
Reg. M.O.P.C. 1269

COMEDOR 8.65 X 11.03 TECHO DE CHAPA CON NUCLEO DE ISOPOR

DETALLE DE FUNDACION

05

sin escala

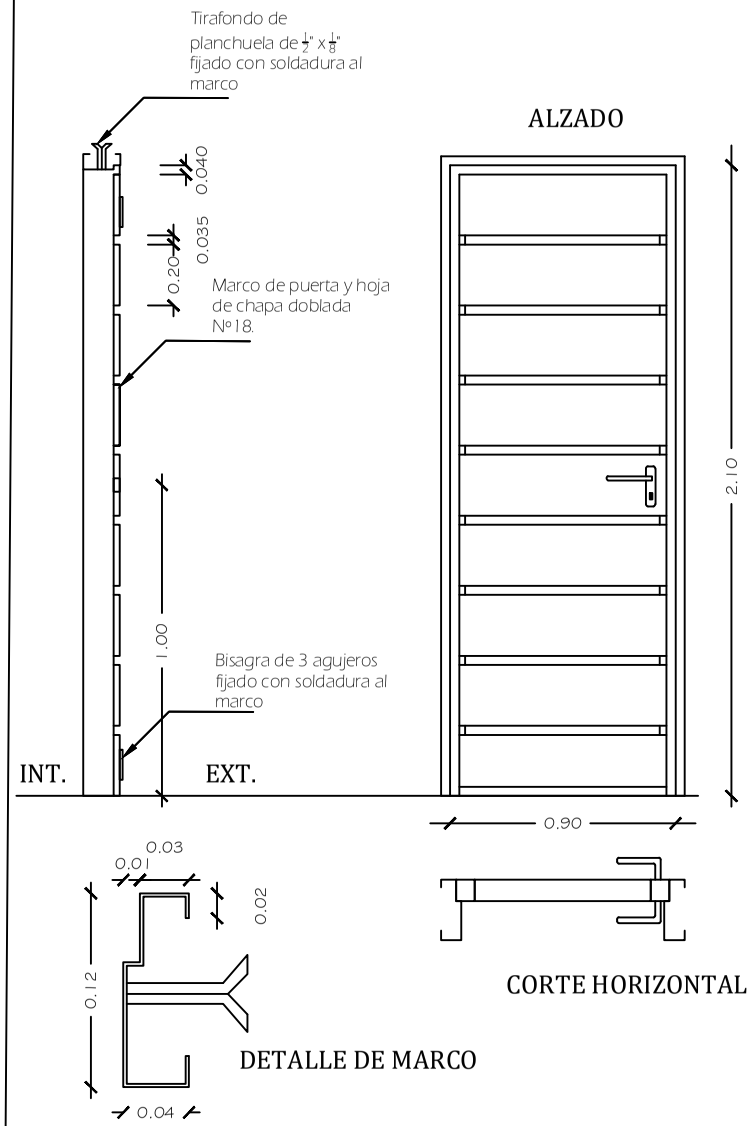

DETALLE DE PUERTA - (P1)

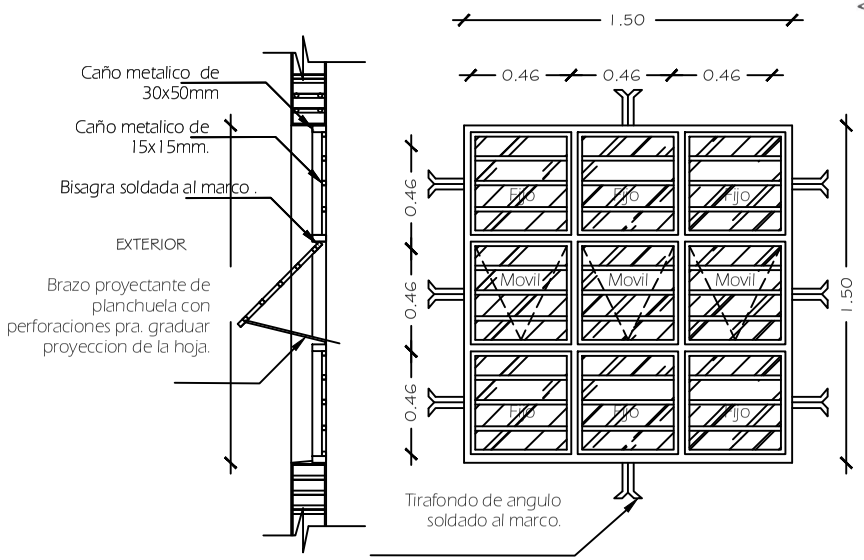

DETALLE DE VENTANA PROYECTANTE -(V2)

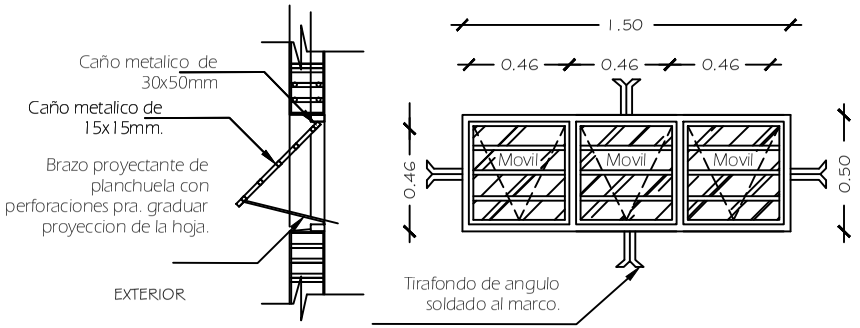

DETALLE DE VENTANA PROYECTANTE -(V1)

Prof. Arq. Emilio J. Walder S.
Reg. M.O.A.C. 1269

COMEDOR 8.65 X 11.03 TECHO DE CHAPA CON NUCLEO DE ISOPOR

06

sin escala

DETALLE DE ABERTURAS

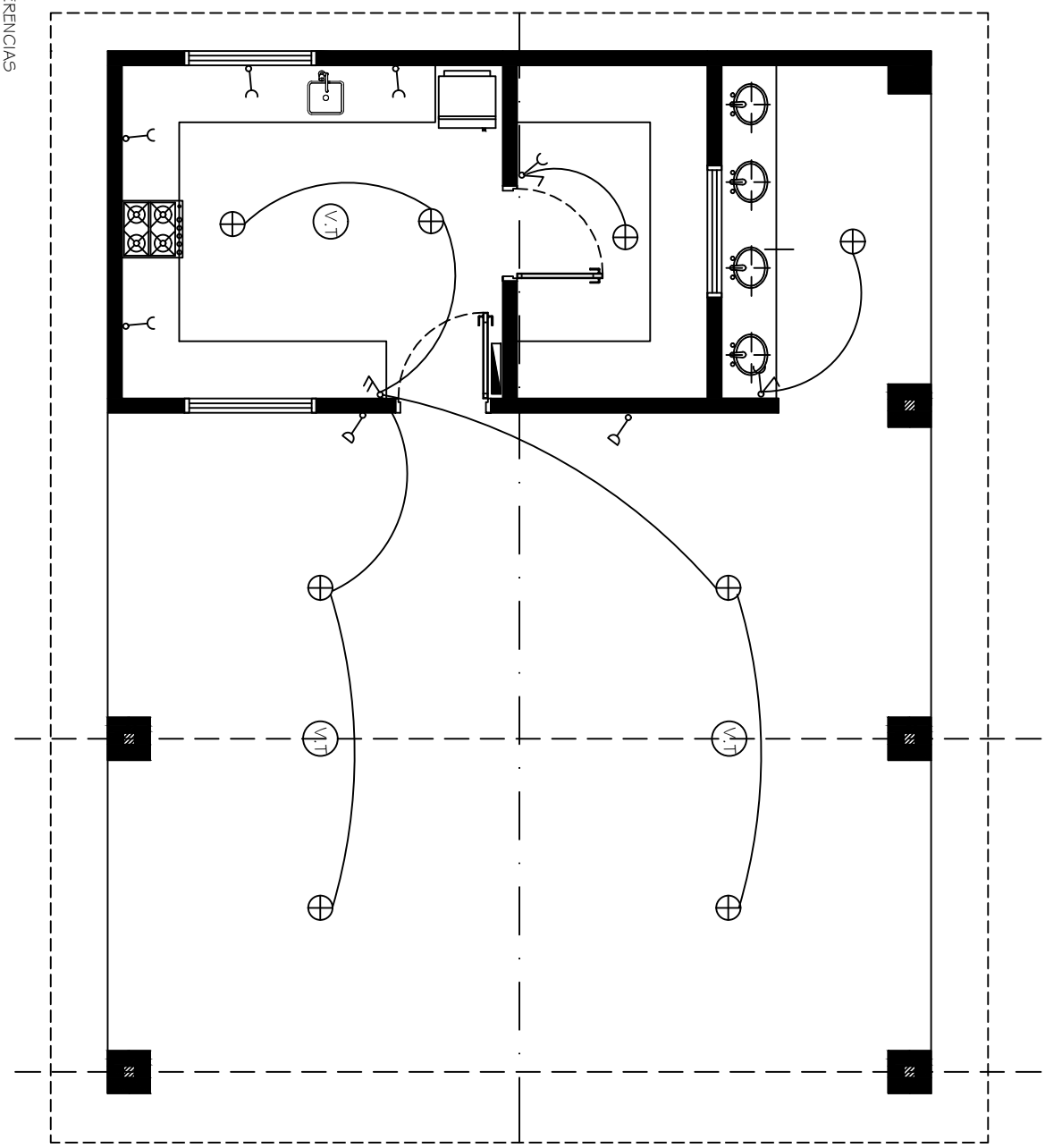

REFERENCIAS

1 -Pantalla acrilica c/foco 80 watts bajo consumo

2 -Pantalla metalica c/foco 45 watts bajo consumo

V.T Ventilador de techo

toma baja

toma media

Prof. Arq. Emilio J. Walder S.
Reg. M.O.P.C. 1269

COMEDOR 8.65 X 11.03 TECHO DE CHAPA CON NUCLEO DE ISOPOR

PLANTA ELECTRICA

07

sin escala