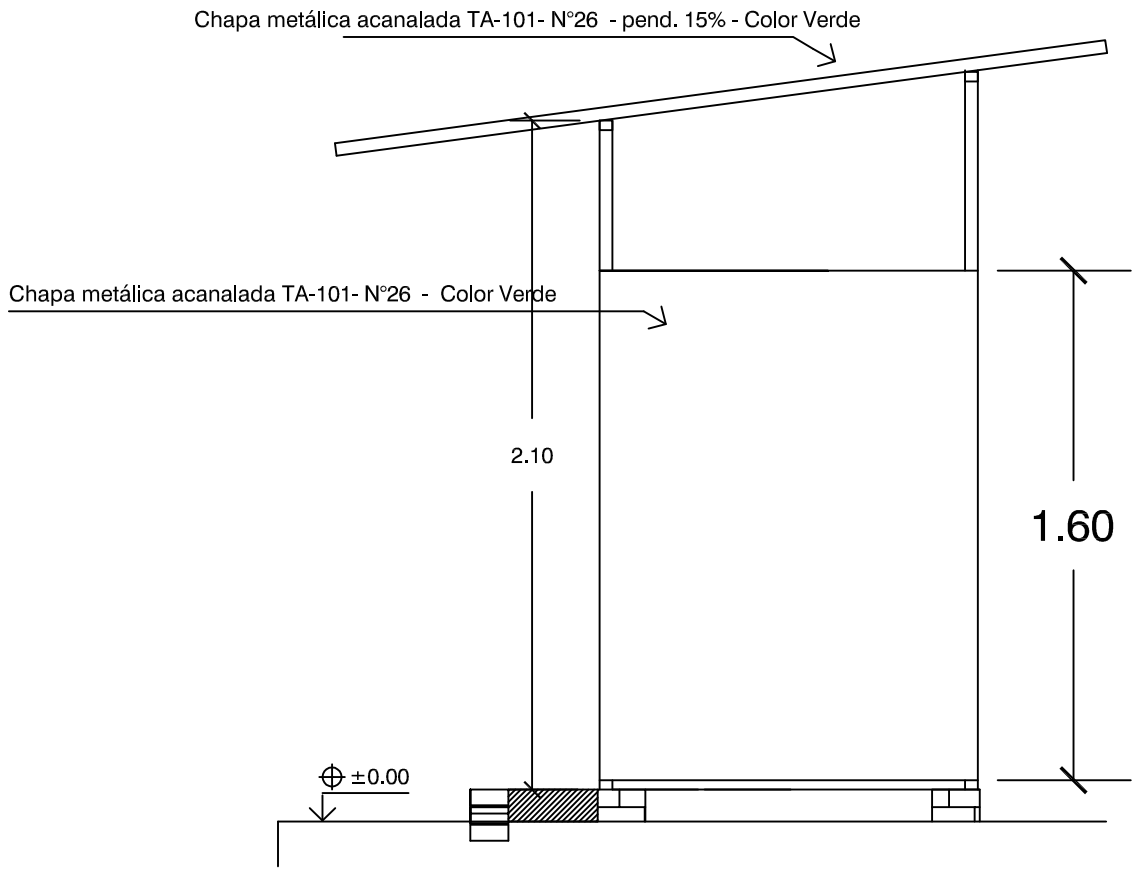

FACHADA LATERAL

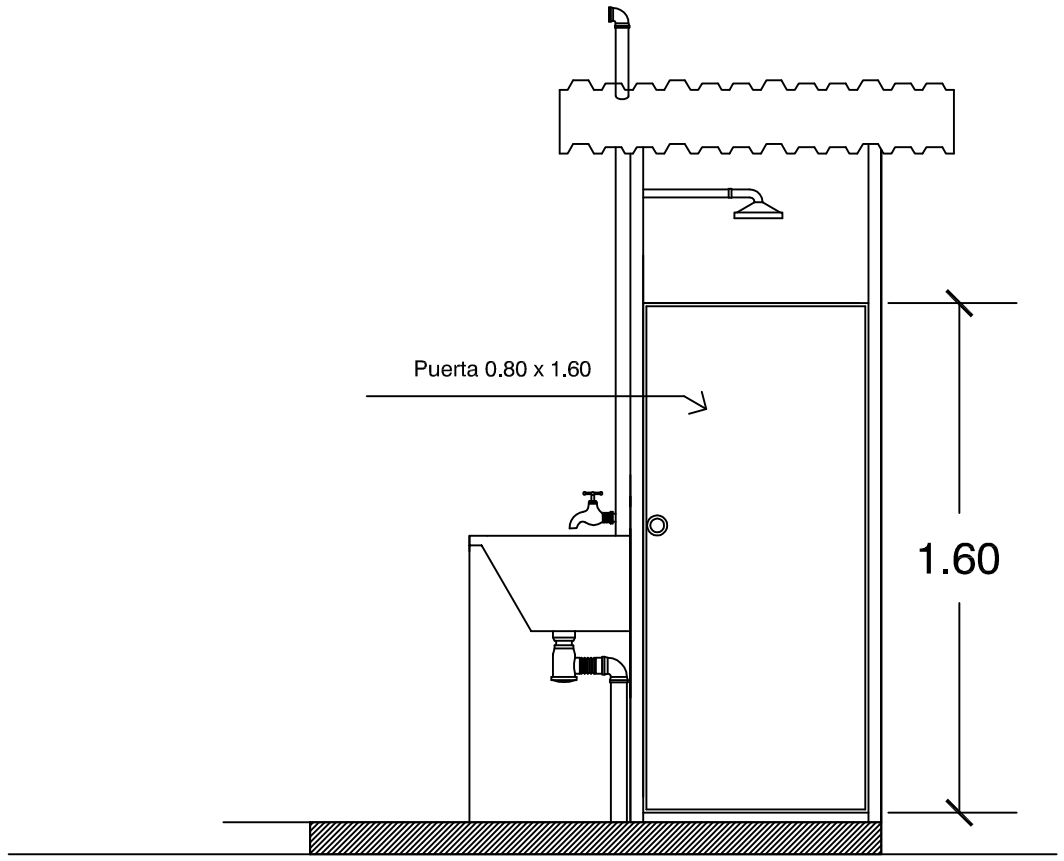

FACHADA FRONTAL

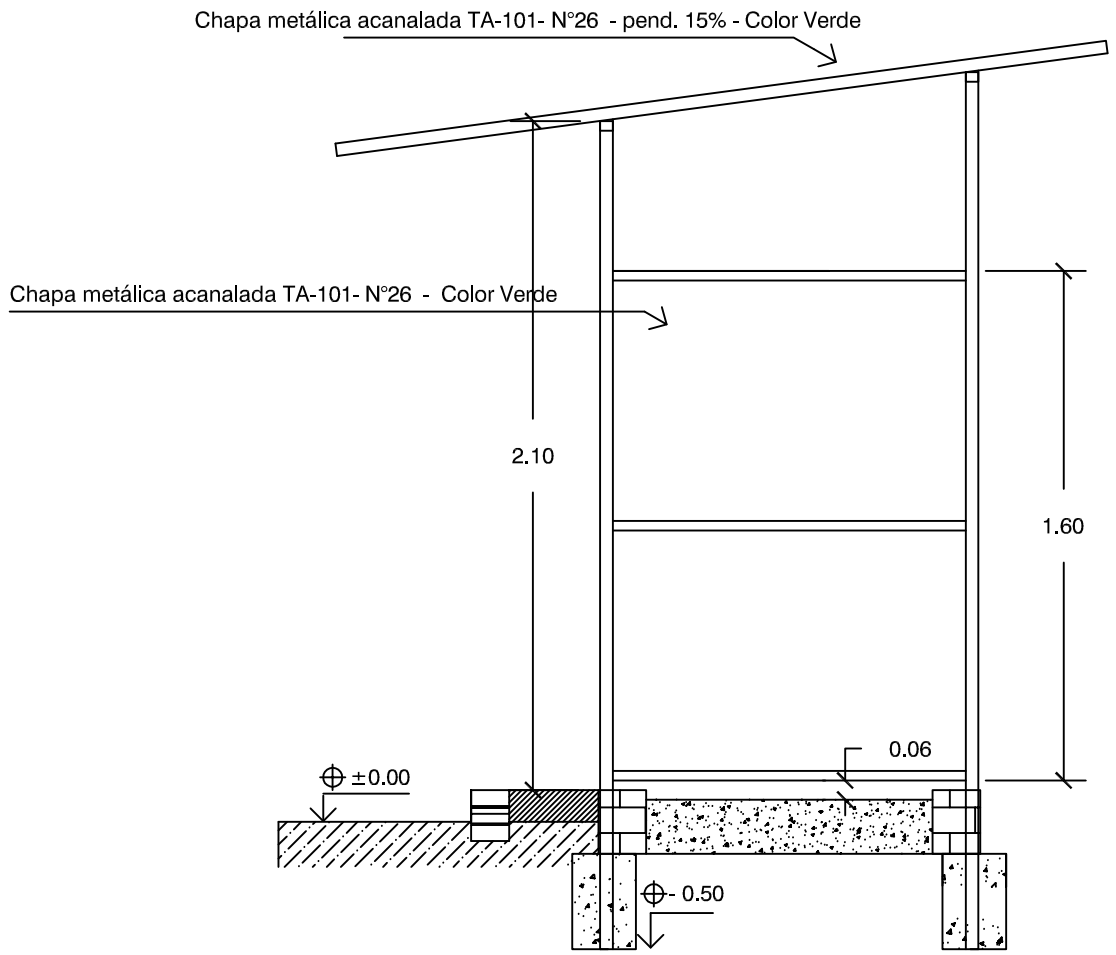

DETALLE DE PARED

MINISTERIO DE SALUD PÚBLICA Y BIENESTAR SOCIAL

SERVICIO NACIONAL DE SANEAMIENTO AMBIENTAL (SENASA)

Diseño de Soluciones Sanitarias Mejoradas

Localidades: Departamentos de Caaguazú, Guairá y Caazapá