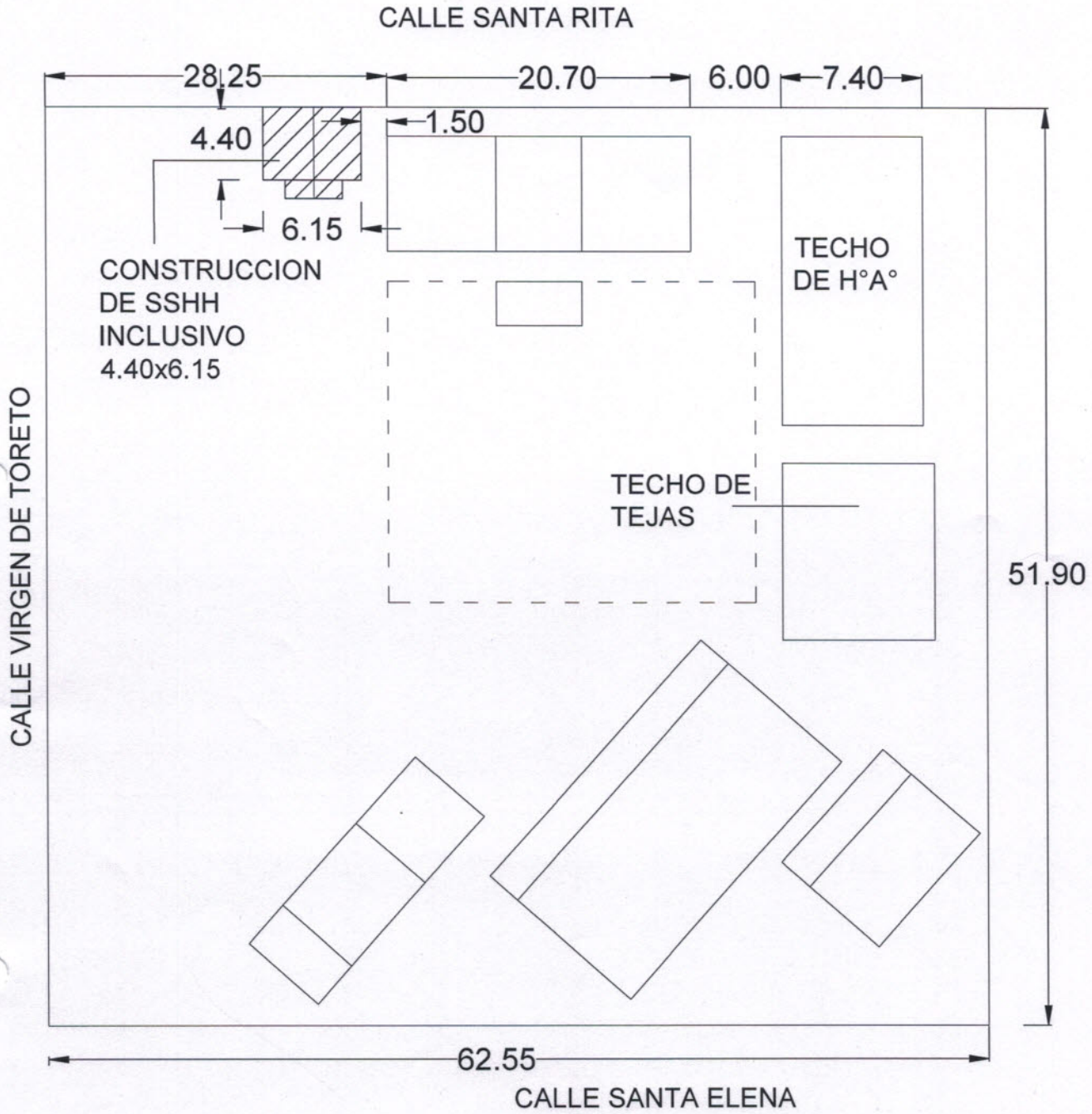

PLANTA DE UBICACIÓN
ESCALA 1:400

MUNICIPALIDAD DE VILLA ELISA - DEPARTAMENTO CENTRAL	
PROYECYO: CONSTRUCCION DE SSHH INCLUSIVO 4.40x6.15	
PROFESIONAL: ARQ. BLANCA MOLINAS PAT.PROF.:	
ESCUELA BÁSICA N°6846 JULIO COSME GUTIERREZ - COD 1115036 8705	

Blanca Molinas
Arquitecta
Pat. N° 2673

Municipalidad de Villa Elisa
Dirección de U.O.C.

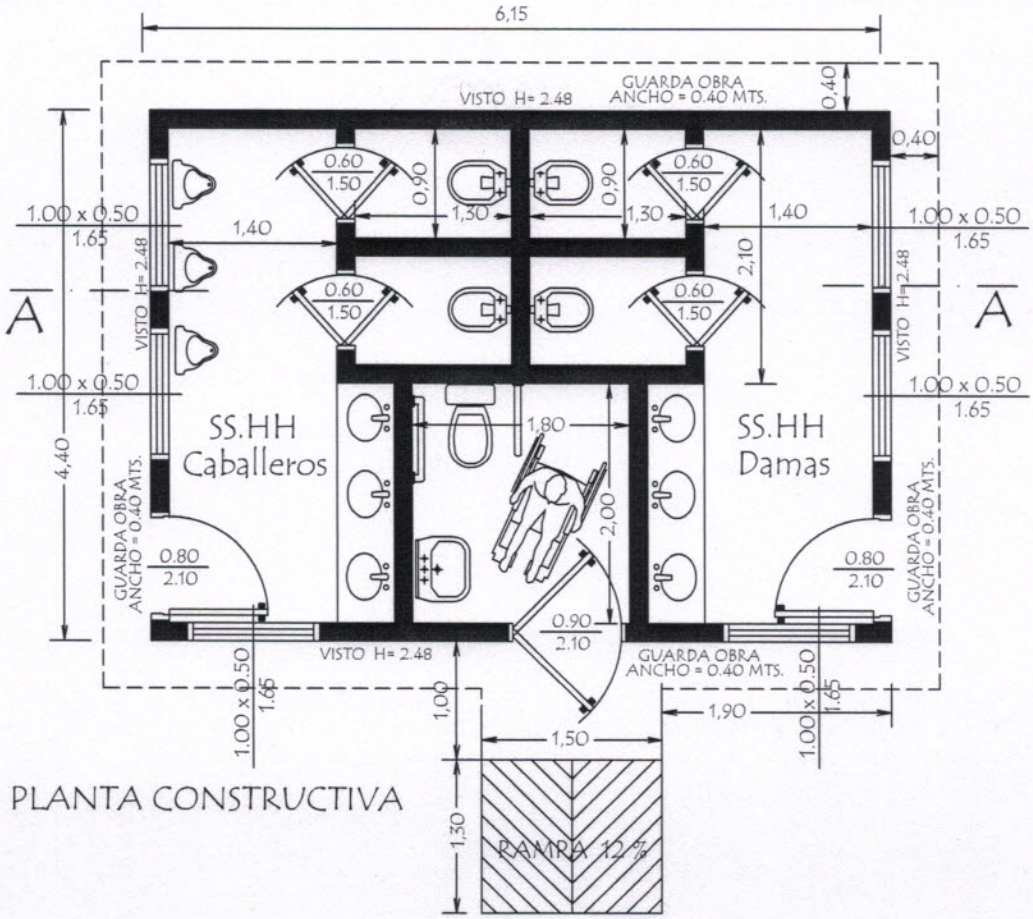

PLANTA CONSTRUCTIVA

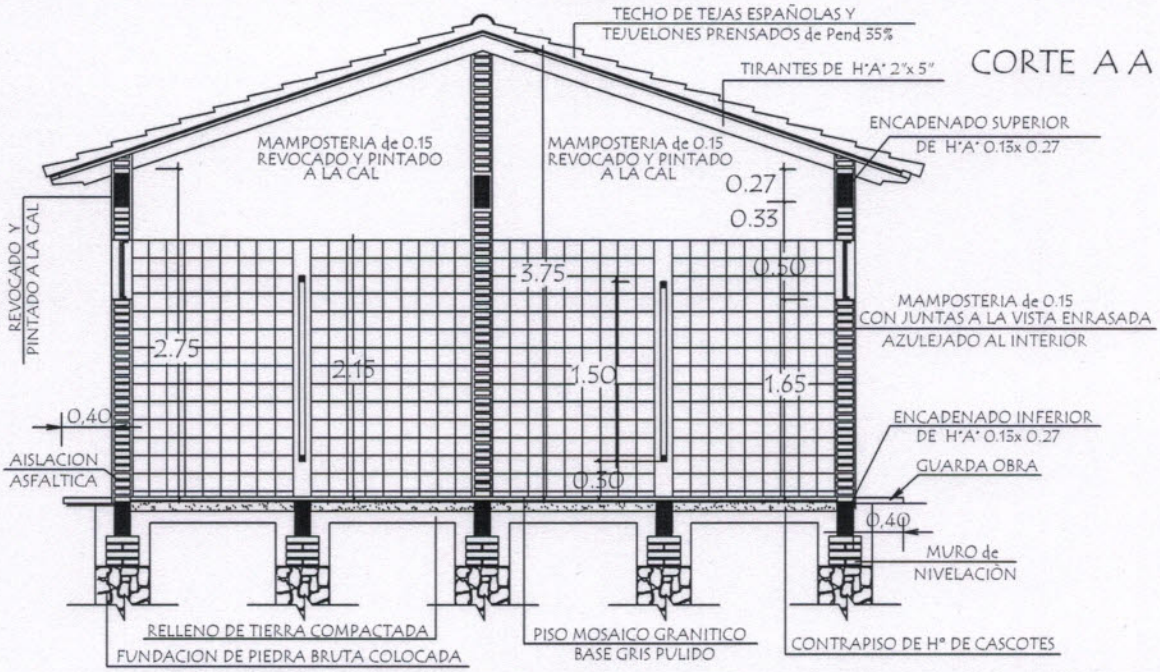

CORTE A A

MUNICIPALIDAD DE VILLA ELISA

TIPOLOGIA de SSHH del MEC

PROYECTO	Baño tipo de 4,40 x 6,15 con techo de tejas	01
Planta Constructiva y Corte AA	escala 1 / 50	

ESCUELA BAS. 6846 JULIO COSME GUTIERREZ - COD. 1115036 Y 8705

Blanca M
Arquitecta
Pat. Nº 2633

Municipalidad de Villa Elisa
Dirección de U.O.C.

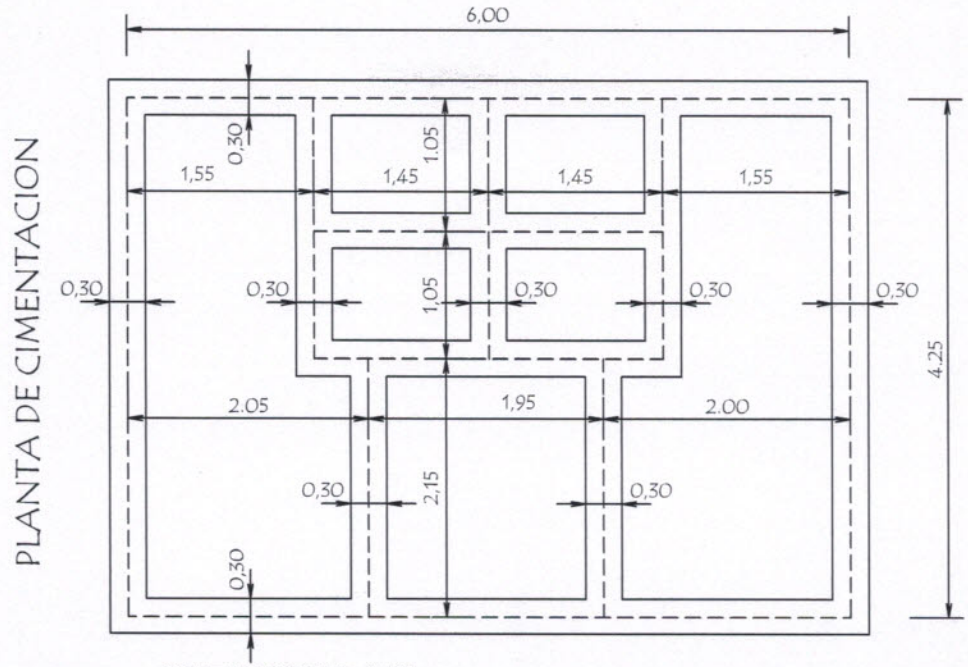

NIVEL DE TERRENO + 0.00
NIVEL INFERIOR DE FUNDACION EN PAREDES EXTERNAS Y CUMBRERA - 1.00 mts.-
NIVEL INFERIOR DE FUNDACION EN PAREDES INTERNAS - 0.50 mts.-

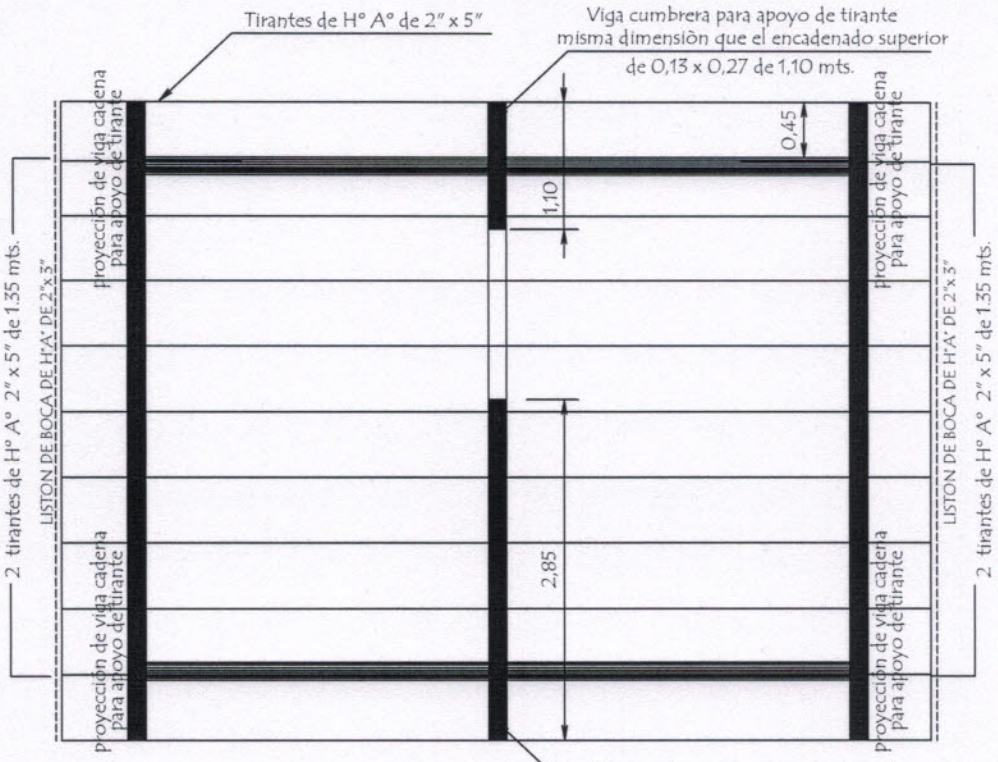

PLANTA DE TECHO

MUNICIPALIDAD DE VILLA ELISA

TIPOLOGIA de SSHH del MEC

PROYECTO	Baño tipo de 4,40 x 6,15 con techo de tejas	02
Planta de Cimentaciòn y Techo	escala 1 / 50	
ESCUELA BAS. 6846 JULIO COSME GUTIERREZ - COD. 1115036 Y 8705		

Blanca M. Arquitecta Pat. N° 2673

Municipalidad de Villa Elisa Dirección de U.O.S.

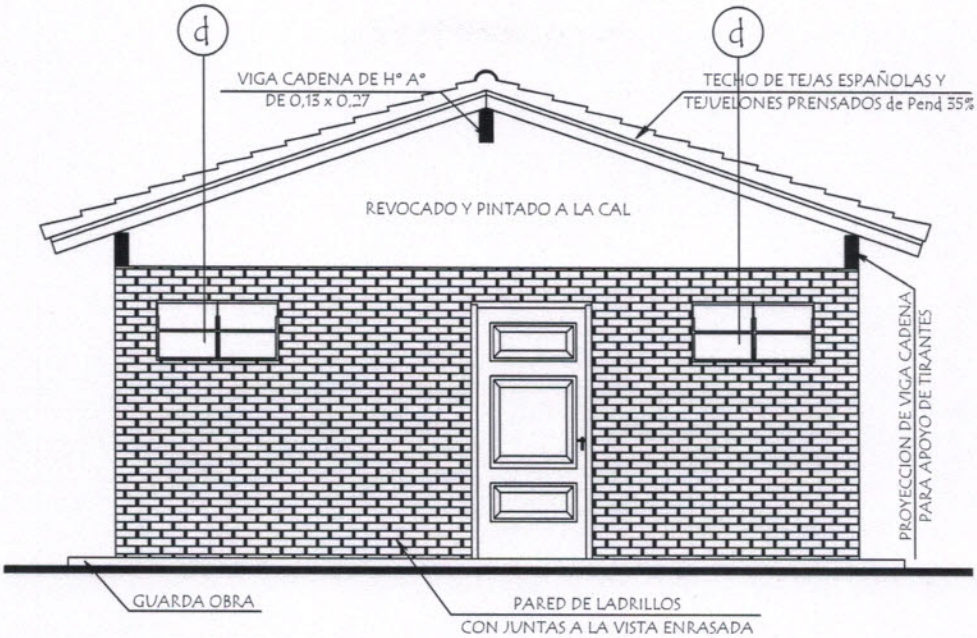

FACHADA FRONTAL

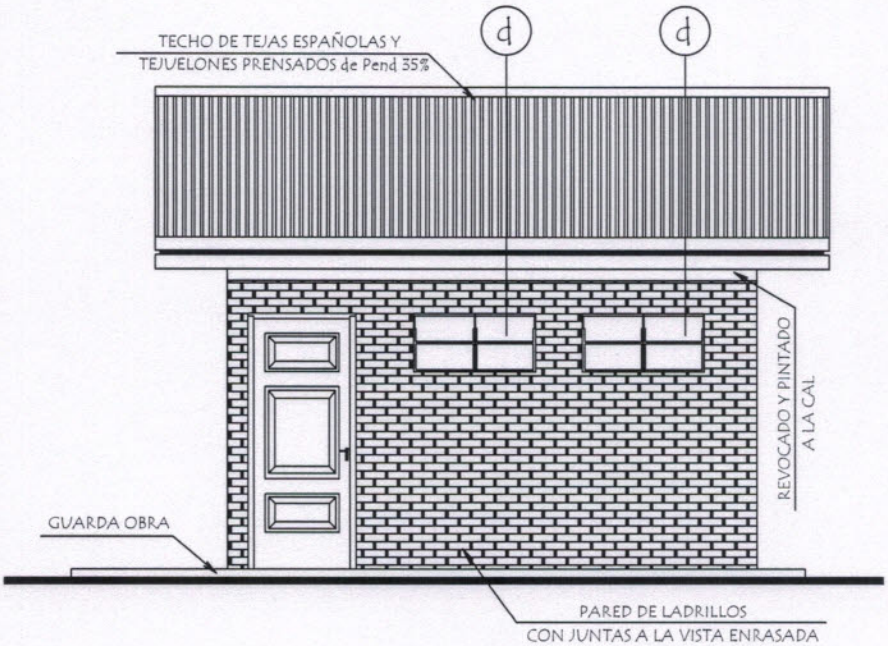

FACHADA LATERAL

MUNICIPALIDAD DE VILLA ELISA TIPOLOGIA de SSHH del MEC		
PROYECTO	Baño tipo de 4,40 x 6,15 con techo de tejas	03
Fachada Frontal y Lateral	escala 1 / 50	
ESCUELA BAS. 6846 JULIO COSME GUTIERREZ - COD. 1115036 Y 8705		

Blanca Molinari
Arquitecta
Reg. N° 2673

Municipalidad de Villa Elisa
Dirección de U.O.C.

PLANTA de DESAGUE CLOACAL

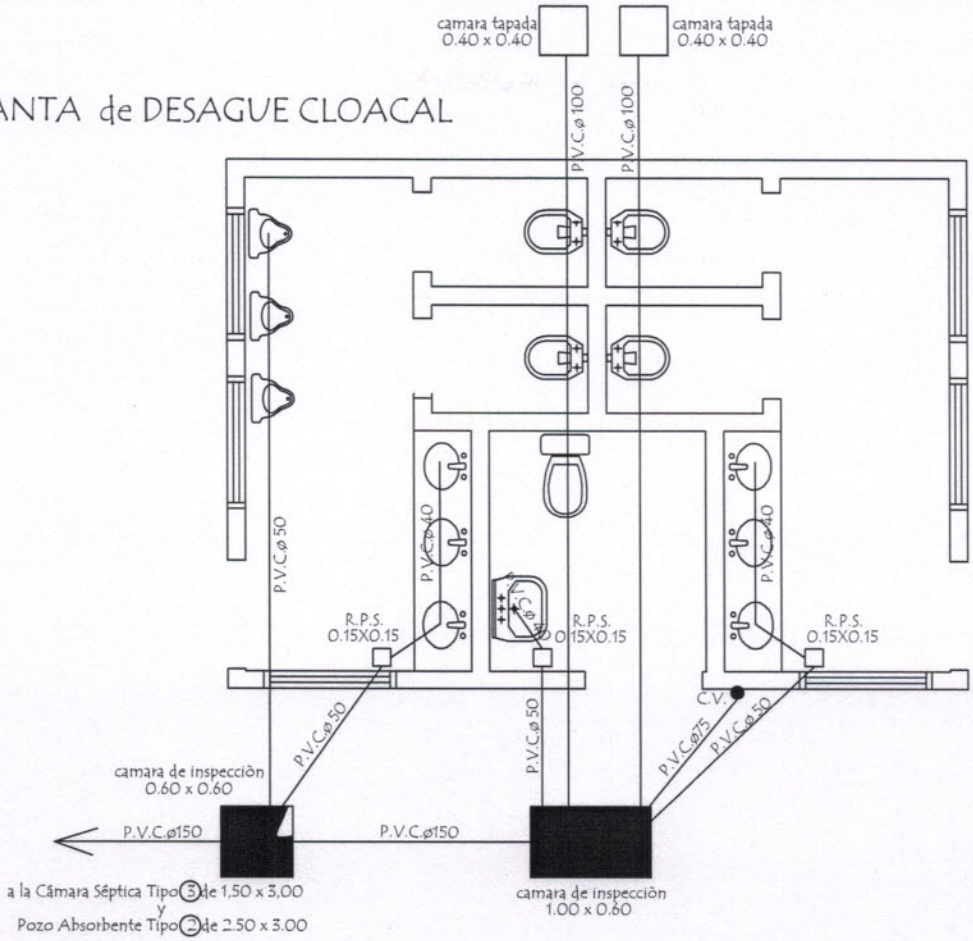

PLANTA de AGUA CORRIENTE

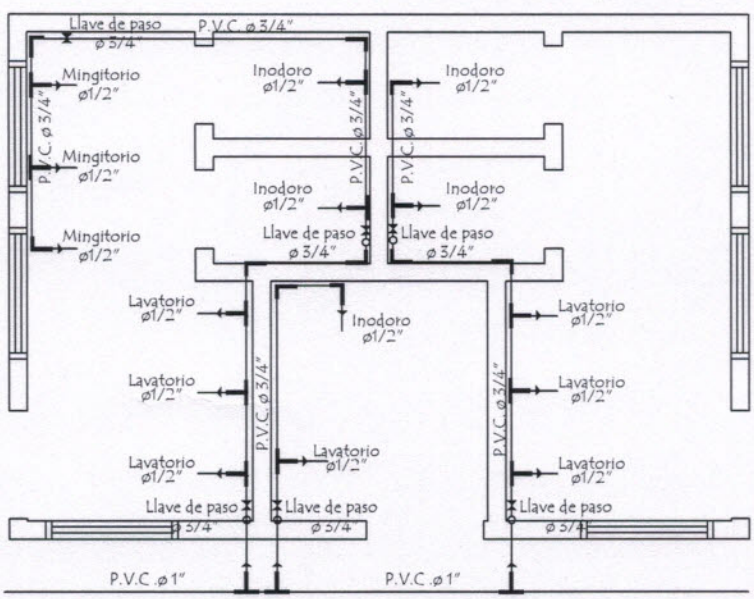

MUNICIPALIDAD DE VILLA ELISA

TIPOLOGIA de SSHH del MEC

PROYECTO	Baño tipo de 4,40 x 6,15 con techo de tejas	04
Planta de Desague Cloacal y Agua Corriente	escala 1 / 50	
ESCUELA BAS. 6846 JULIO COSME GUTIERREZ - COD. 1115036 Y 8705		

Blanca M. Arquitecta Mat. N° 2673

Municipalidad de Villa Elisa
Dirección de U.O.G.

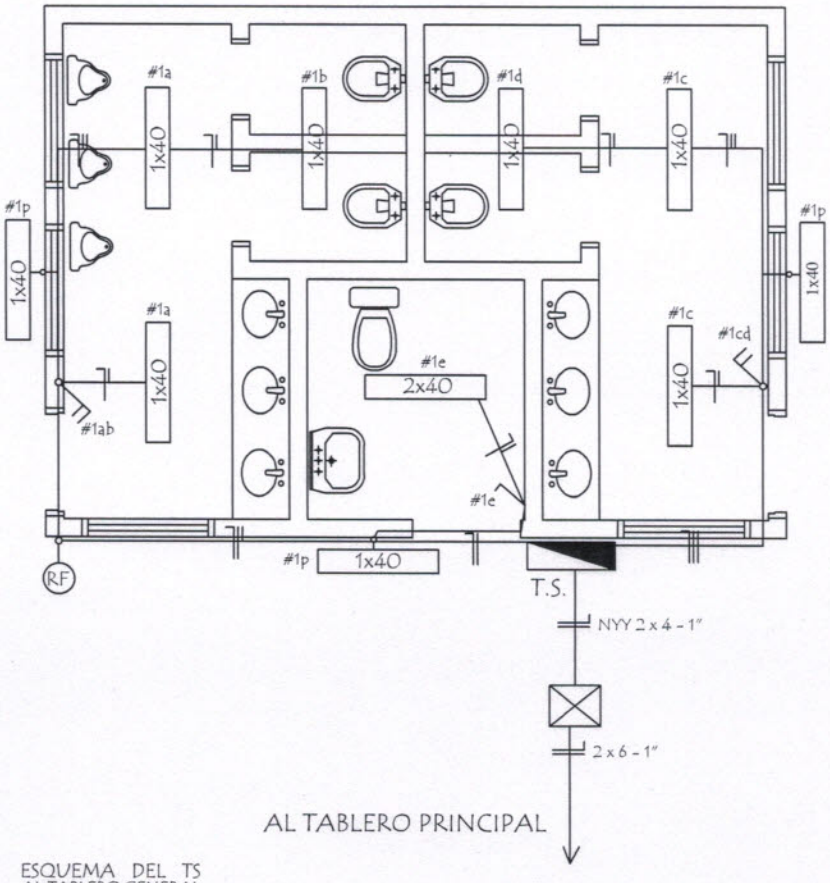

ESQUEMA DEL TS
AL TABLERO GENERAL

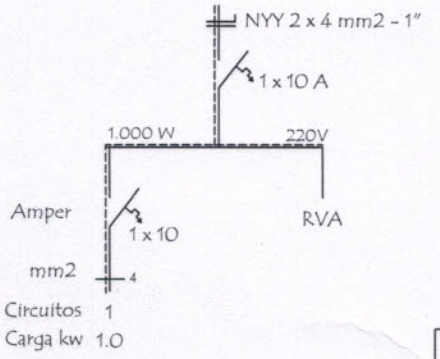

DETALLE DE CARGA T.S.

Circuitos	Fluorescentes 1x40w	Tomas Watt	Otras cargas	TOTAL	
#1	10 x 100			1.000	
TOTAL					1.000 W

MUNICIPALIDAD DE VILLA ELISA

TIPOLOGIA de SSHH del MEC

PROYECTO	Baño tipo de 4,40 x 6,15 con techo de tejas	05
Instalaciòn Elèctrica	escala 1 / 50	

ESCUELA BAS. 6846 JULIO COSME GUTIERREZ - COD. 1115036 Y 8705

Blanca Pelozo
Arquitecta
N° 2673

Municipalidad de Villa Elisa
Dirección de O.P.

Detalle de Ventana Balancin

ventana balancin tipo (d)

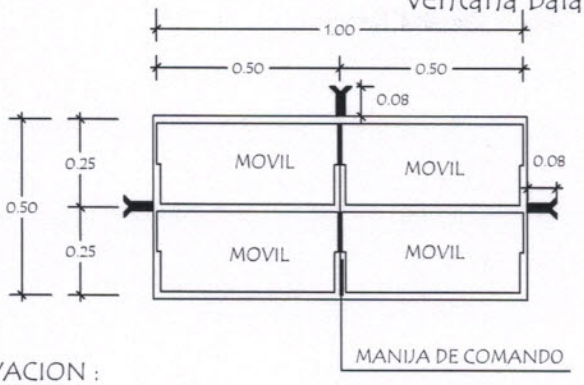

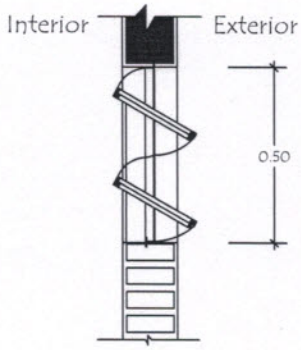

OBSERVACION :

NO DEBE TENER TERMINACIONES EN PUNTAS O CORTANTES

Detalle de Tirante de H° A° de 2" x 5"

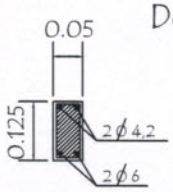

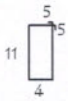

ESTRIBOS 1 Ø 4,2 c/20 - 40

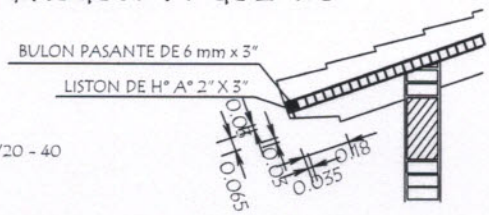

Detalle de Corte de Cimentaciòn

Para paredes de 0,15

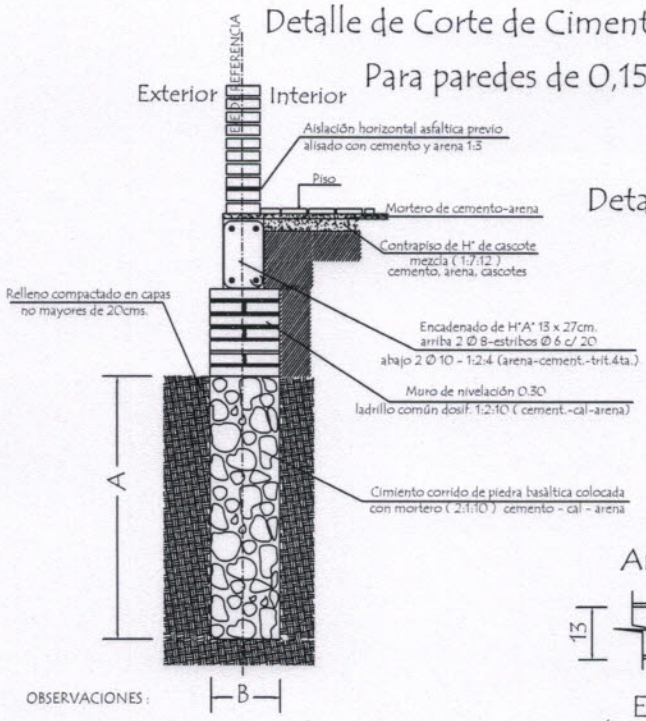

Detalle Encadenado de H° A° de 13 x 27

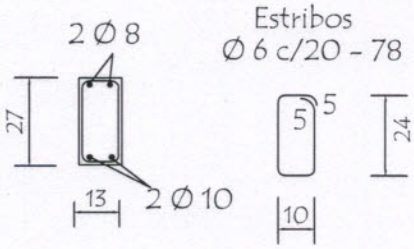

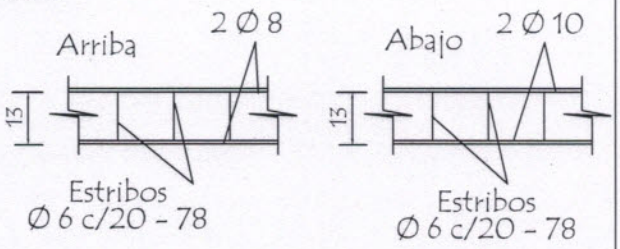

OBSERVACIONES :

1.- LA ALTURA DEL MURO DE NIVELACIÓN SERA VARIABLE EN TODOS LOS CASOS DEPENDIENDO DE LA SITUACION DEL TERRENO

2.- CIMENTACION A = 1,00 o 0,50 mts. DEPENDIENDO DE LA UBICACIÓN
B = 0,50 o 0,30 mts. DEPENDIENDO DE LA UBICACIÓN

MUNICIPALIDAD DE VILLA ELISA TIPOLOGIA de SSHH del MEC		
PROYECTO	Baño tipo de 4,40 x 6,15 con techo de tejas	06
Detalle Varios	sin escala	
ESCUELA BAS. 6846 JULIO COSME GUTIERREZ - COD. 1115036 Y 8705		

Municipalidad de Villa Elisa
Dirección de U.O.C.

Detalle de Camara Sèptica

Planta

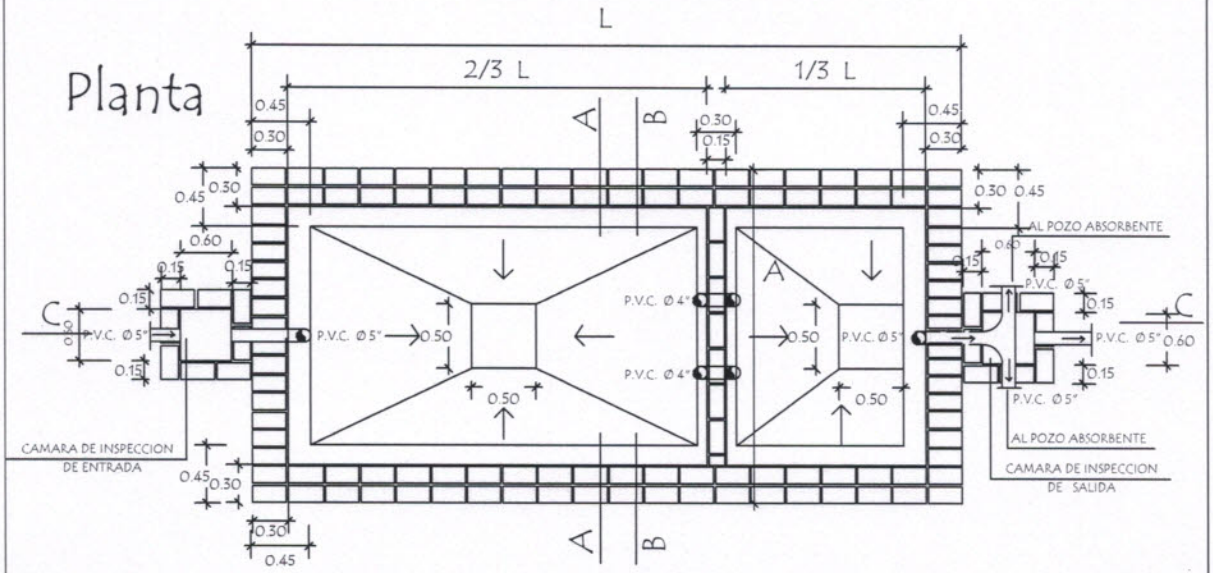

Corte CC

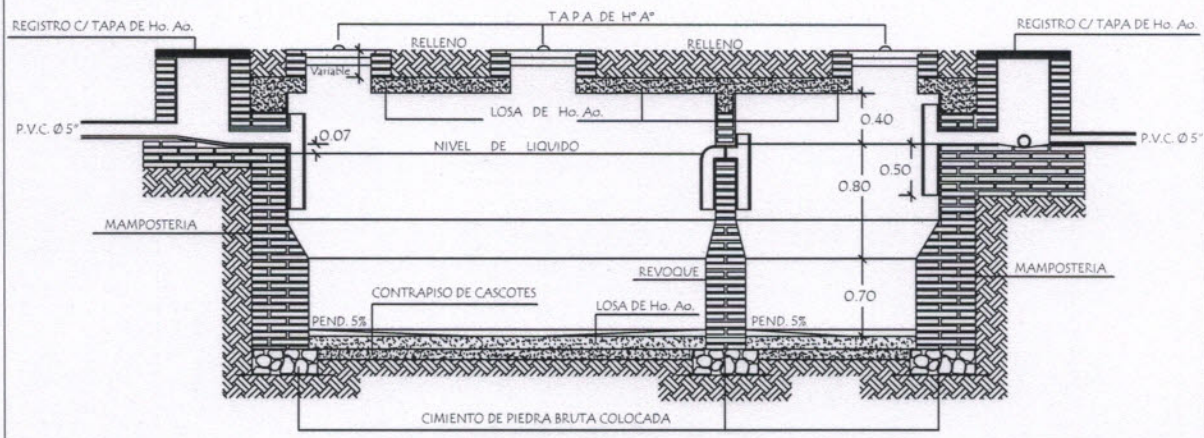

CAMARA SEPTICA MEDIDAS		
TIPO	L	A
1	6.00 mts.	3.00 mts.
2	5.00 mts.	2.00 mts.
3	3.00 mts.	1.50 mts.

REVOQUES INTERNO DE CAMARA		
1 CAPA	1:1/2:4 (CEMENTO,CAL, ARENA)	ESP. 1cm.
2 CAPA	1:2 (CEMENTO,ARENA)	ESP. 0.8cm.
3 CAPA	1 (CEMENTO)	ESP. 0.2cm.

MUNICIPALIDAD DE VILLA ELISA

TIPOLOGIA de SSHH del MEC

PROYECTO	Baño tipo de 4,40 x 6,15 con techo de tejas	07
Detalle de Camara Sèptica	sin escala	

ESCUELA BAS. 6846 JULIO COSME GUTIERREZ - COD. 1115036 Y 8705

Municipalidad de Villa Elisa — Dirección de U.O.C.

Detalle de Camara Sèptica

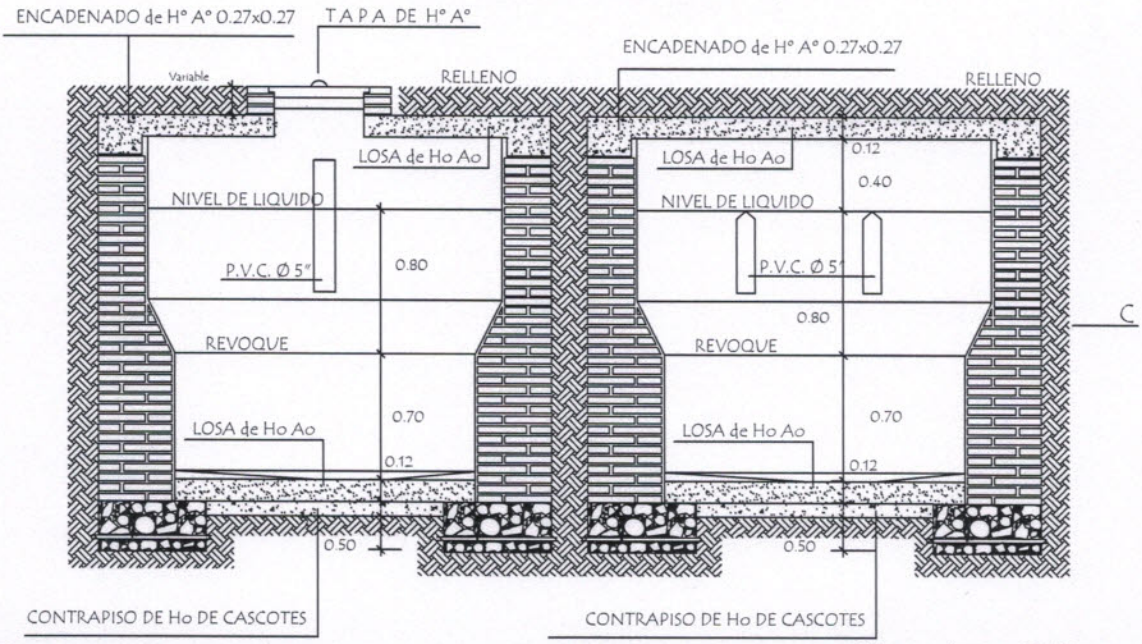

Corte AA

Corte BB

Detalle de losa tapa de camara sèptica

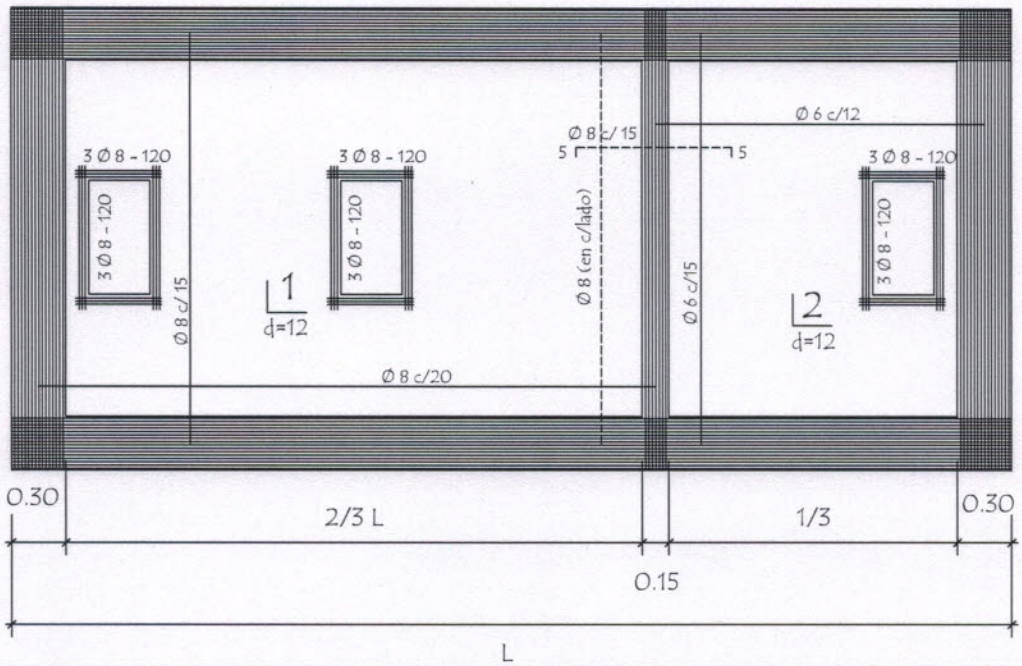

MUNICIPALIDAD DE VILLA ELISA

TIPOLOGIA DE SSHH DEL MEC

PROYECTO	Baño tipo de 4,40 x 6,15 con techo de tejas	08
Detalle de Camara Sèptica	sin escala	

ESCUELA BAS. 6846 JULIO COSME GUTIERREZ COD. 1115036 Y 8705

Municipalidad de Villa Elisa Dirección de U.O.C. Arquitecta Mat. Nº 2673

Detalle de losa tapa del pozo absorbente

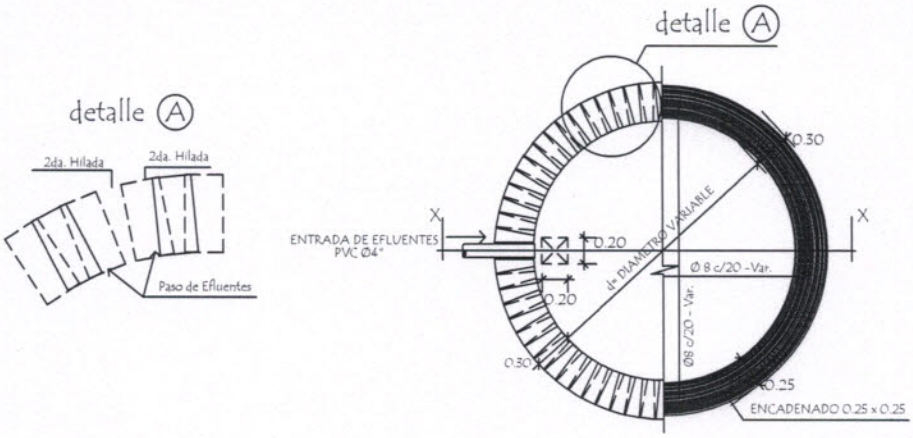

Corte AA

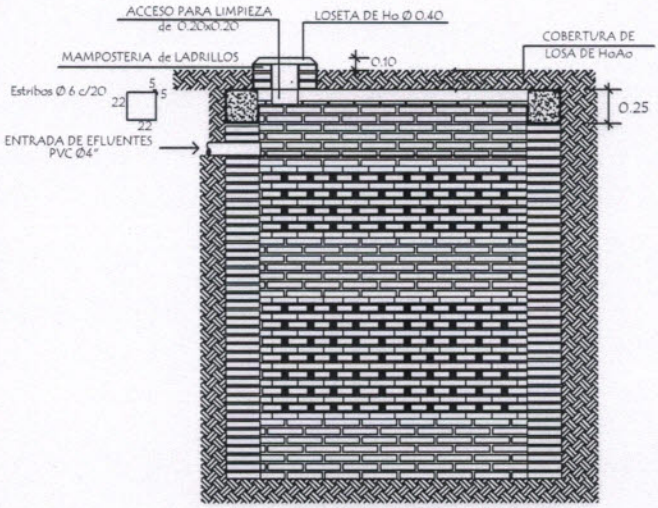

POZO ABSORBENTE MEDIDAS		
TIPO	d	h
1	2.00mts.	2.50mts.
2	2.50mts.	3.00mts.
3	3.00mts.	3.00mts.

MUNICIPALIDAD DE VILLA ELISA

TIPOLOGIA DE SSHH DEL MEC

PROYECTO	Baño tipo de 4,40 x 6,15 con techo de tejas	09
Detalle de Pozo Absorvente	sin escala	

ESCUELA BAS. 6846 JULIO COSME GUTIERREZ COD. 1115036 Y 8705

Blanca Olivas
Arquitecta
Reg. N° 2672

Municipalidad de Villa Elisa
Dirección de U.O.C

Puerta Placa de 0,60 x 1,50
Tipo Vaiven (boxes en baño)

Alzado
Vista exterior

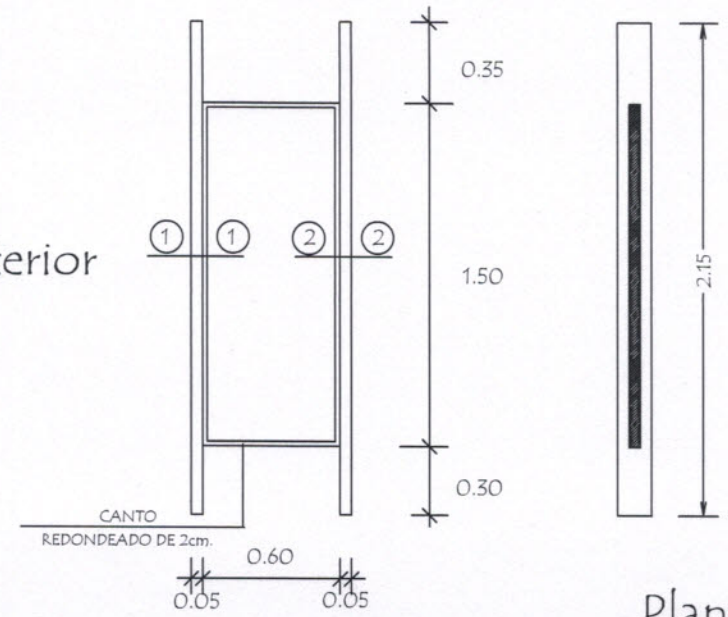

Planta

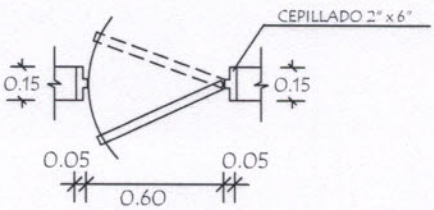

Detalle de Corte - Planta

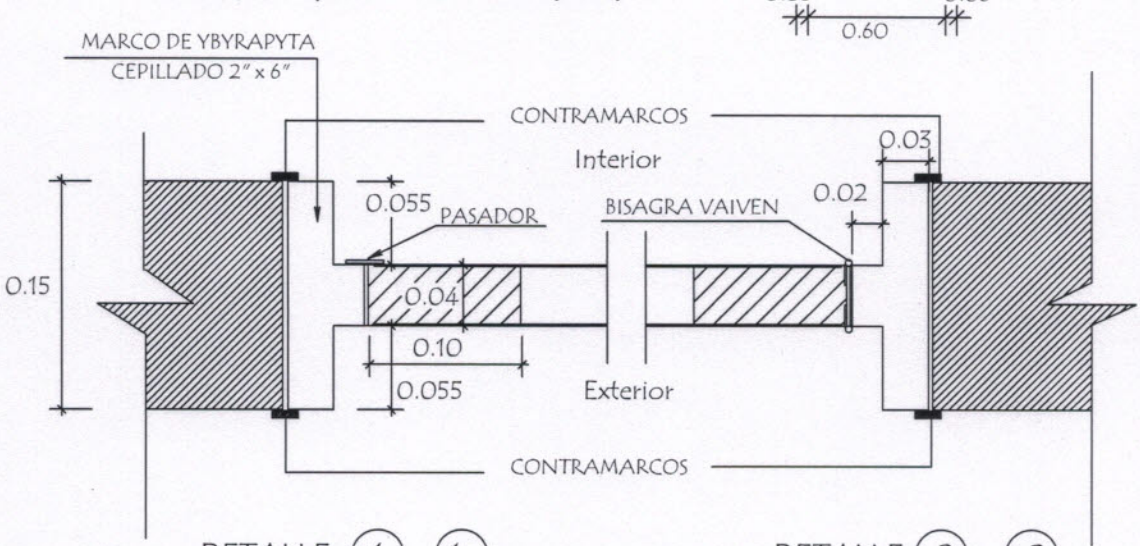

DETALLE (1) - (1)

DETALLE (2) - (2)

MUNICIPALIDAD DE VILLA ELISA

TIPOLOGIA DE SSHH DEL MEC

PROYECTO	Baño tipo de 4,40 x 6,15 con techo de tejas	10
Detalle de Puerta en Boxes	sin escala	

ESCUELA BAS. 6846 JULIO COSME GUTIERREZ COD. 1115036 Y 8705

Municipalidad de Villa Elisa
Dirección de U.O.C.
Blanca Molinas
Arquitecta
M.P. N° 2673

Puerta Tablero de 0,80 x 2,10

Alzado
Vista exterior

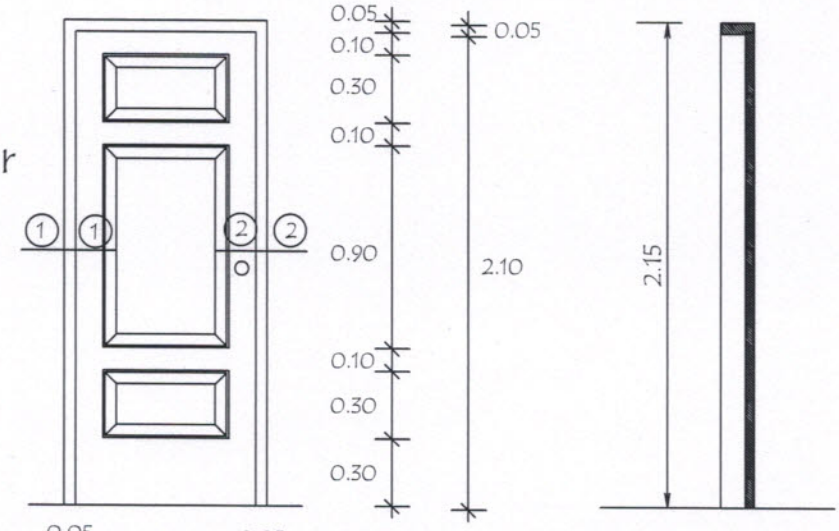

Planta

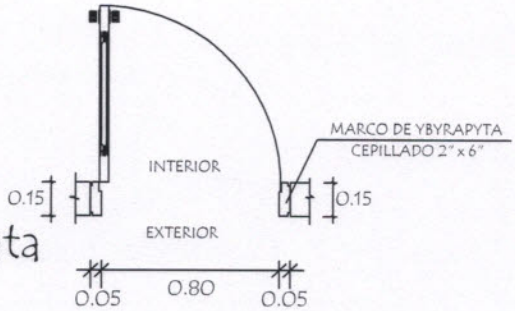

Detalle de Corte - Planta

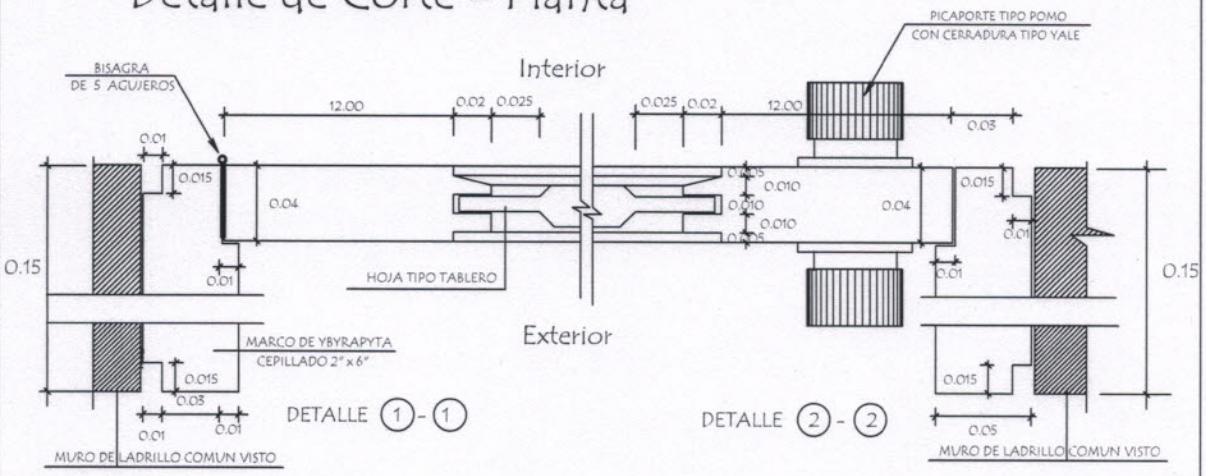

MUNICIPALIDAD DE VILLA ELISA TIPOLOGIA DE SSHH DEL MEC		
PROYECTO	Baño tipo de 4,40 x 6,15 con techo de tejas	11
Detalle de Puerta Tablero de 0,80 x 2,10	sin escala	
ESCUELA BAS. 6846 JULIO COSME GUTIERREZ COD. 1115036 Y 8705		

Municipalidad de Villa Elisa
Blanca Molinas
Arquitecta
Reg. N° 2673
Dirección de U.O.C.P.

Puerta Tablero de 0,90 x 2,10 Tipo Vaiven

Alzado
Vista exterior

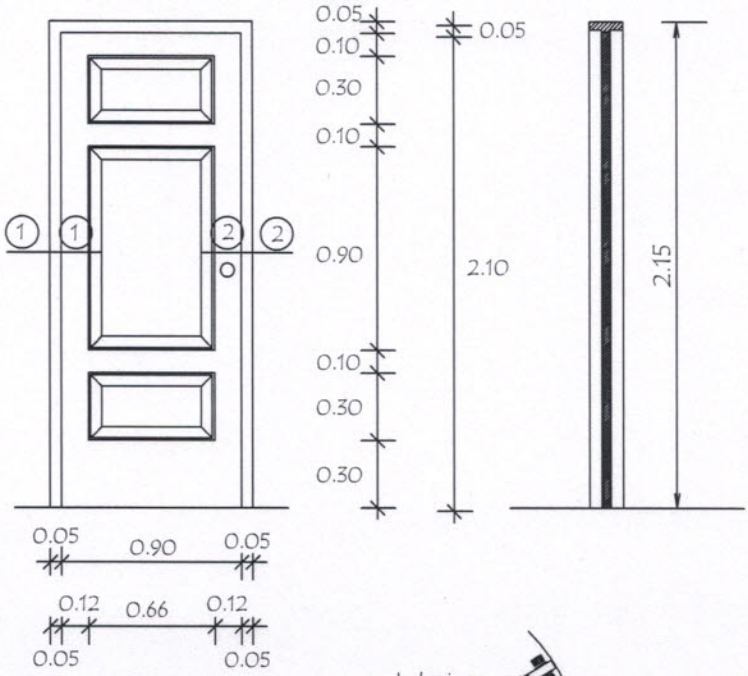

Planta

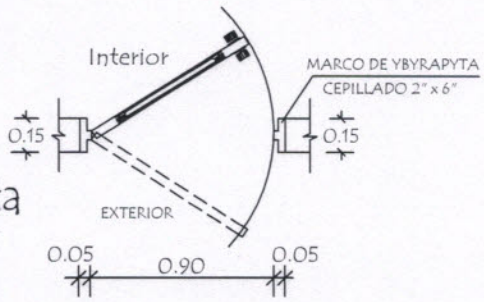

Detalle de Corte - Planta

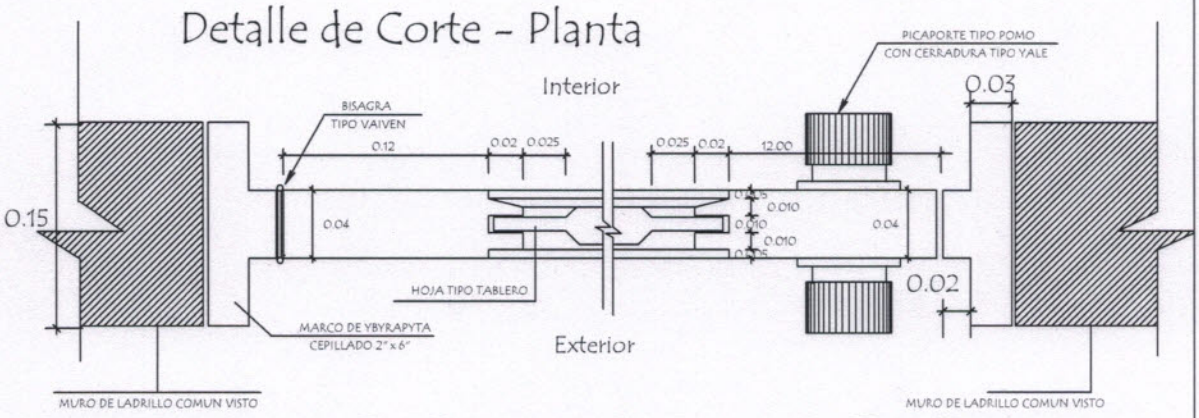

DETALLE (1) - (1) DETALLE (2) - (2)

MUNICIPALIDAD DE VILLA ELISA TIPOLOGIA DE SSHH DEL MEC		
PROYECTO	Baño tipo de 4,40 x 6,15 con techo de tejas	12
Detalle de Puerta Tablero de 0,90 x 2,10 sin escala ESCUELA BAS. 6846 JULIO COSME GUTIERREZ COD. 1115036 Y 8705		

Blanca Molinas
Arquitecta
Pat. N° 2673

Municipalidad de Villa Elisa
Dirección de U.O.C.