PLANOS

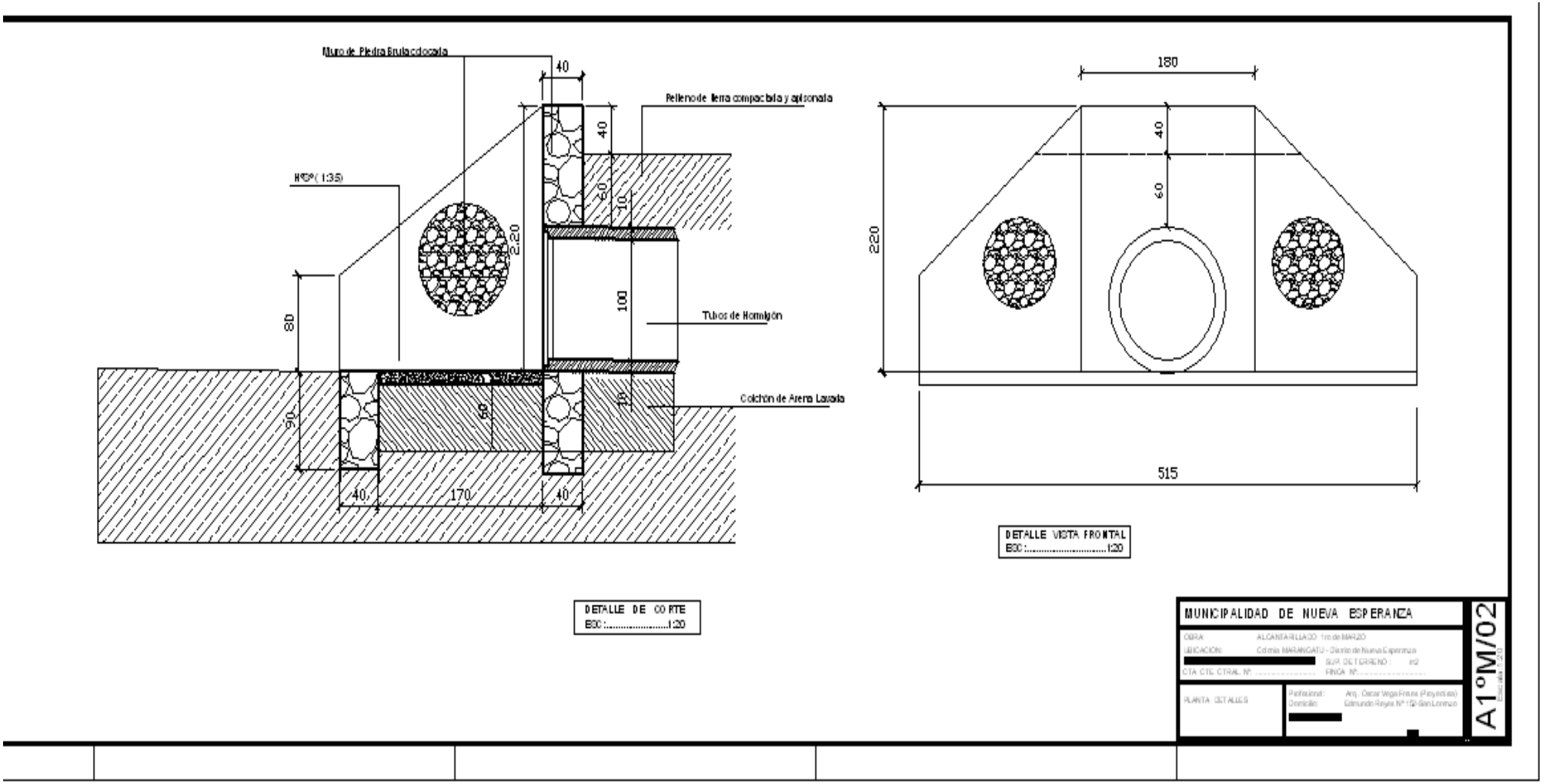
Muro de Piedra Bruta acodocada
40
Relleno de tierra compactada y apisonada
H°S° (1:3S)
40
60
10
220
100
80
Tubos de Hormigón
90
60
10
Colchón de Arena Lavada
40
170
40
DETALLE DE CORTE
ESC:.....1:20
180
40
60
220
515
DETALLE VISTA FRONTAL
ESC:.....1:20
MUNICIPALIDAD DE NUEVA ESPERANZA
OBRA: ALCANTARILLADO 1ro de MARZO
UBICACION: Colonia MARANGATU - Distrito de Nueva Esperanza
SUP. DE TERRENO : m2
CTA CTE. CTRAL. Nº: ..... FINCA Nº: .....
PLANTA DETALLES
Profesional: Arq. Oscar Vega Fretes (Proyectista)
Domicilio: Edmundo Reyes Nº 112-San Lorenzo
A1ºM/02

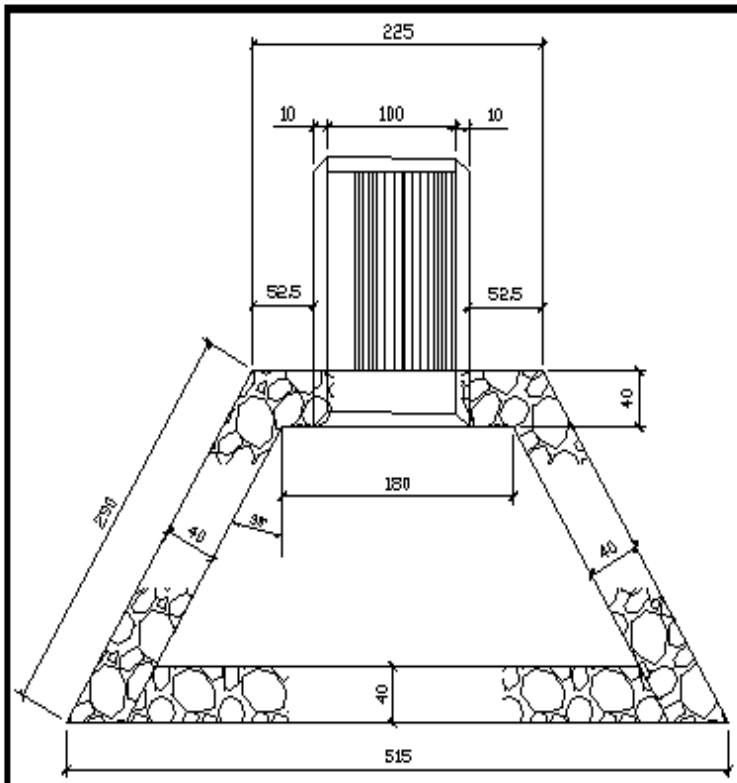

DETALLE DE PLANTA
ESC:.....1:20

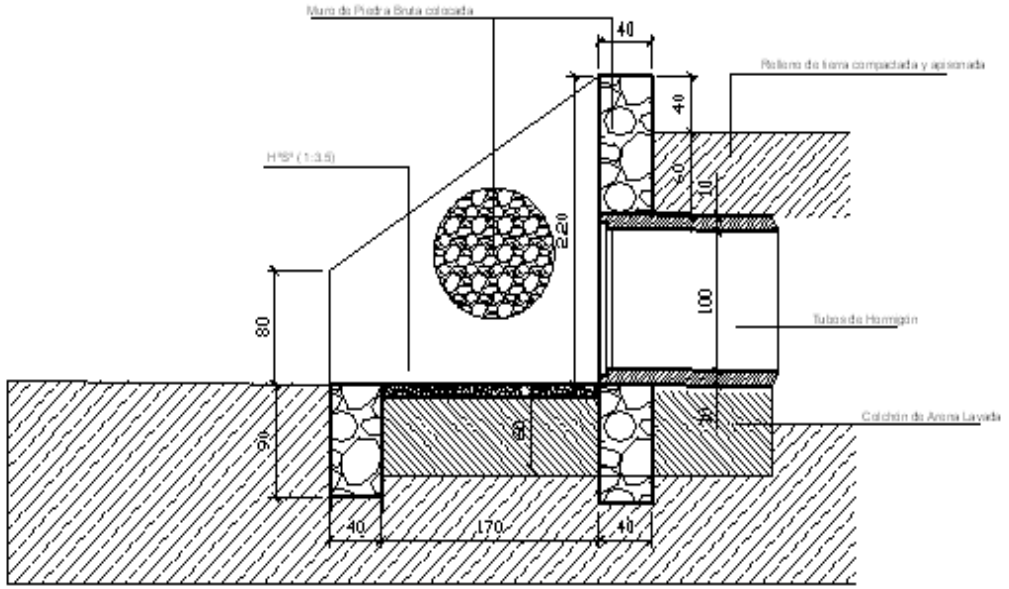

DETALLE DE CORTE
ESC:.....1:20

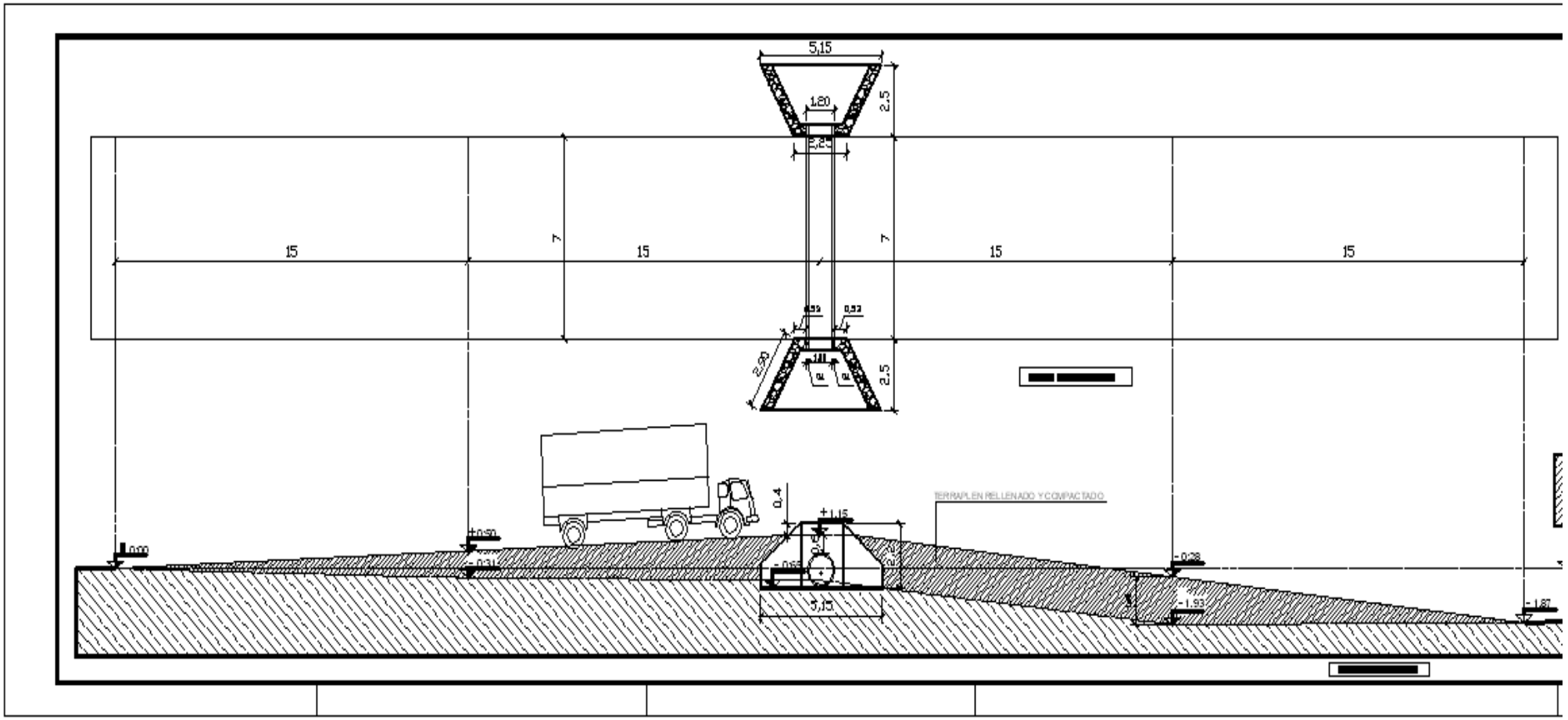
5,15
1,80
2,5
15
7
15
7
15
15
2,50
2,5
TERRAPLEN RELLENADO Y COMPACTADO
0,4
+1,15
+0,50
0,00
- 0,31
- 0,28
- 1,93
- 1,87
3,15

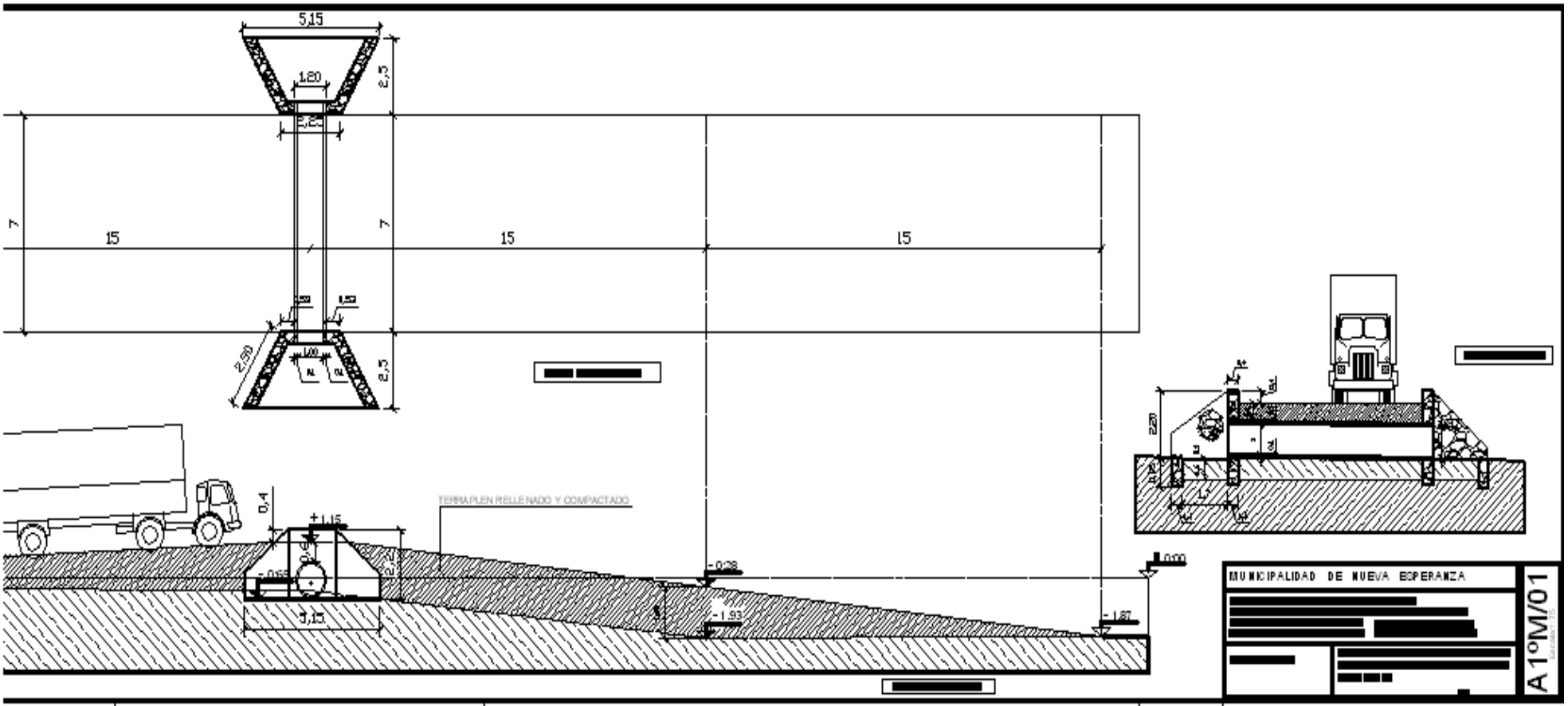
5,15
1,20
2,5
2,25
7
15
15
15
7
2,50
1,00
2,5
TERRA PLEN RELLENADO Y COMPACTADO
0,4
+1,15
2,2
5,15
-0,28
-1,93
-1,87
0,00
2,20
MUNICIPALIDAD DE NUEVA ESPERANZA
A 1ºM/01