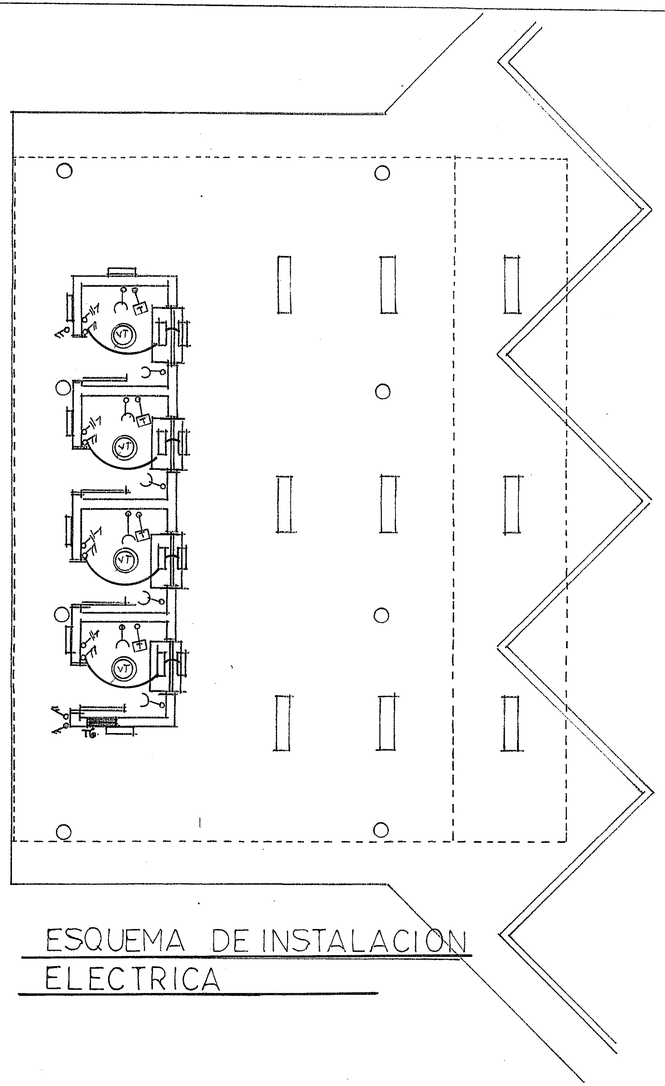

ESQUEMA DE INSTALACION ELECTRICA

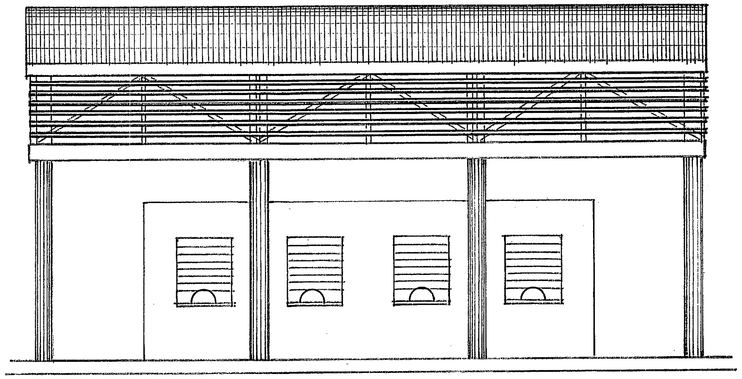

FACHADA
esc.: 1:50

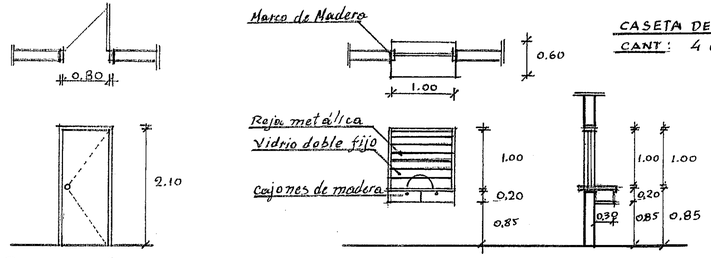

CASETA DE PASAJE
CANT.: 4 unid.

PUERTA PLACA
Marco: 2"x6" Lapacho
Hoja: Cedro
Cerrad.: Llave chica
Contramarco
Cant.: 4 unid.

DETALLES

MUNICIPALIDAD
De Carmen del Parana

Obra: Complejo de Servicios
Terminal de Omnibus
y Accesos

Prof.: Arq. Julio C. Villate