PM N° 8219

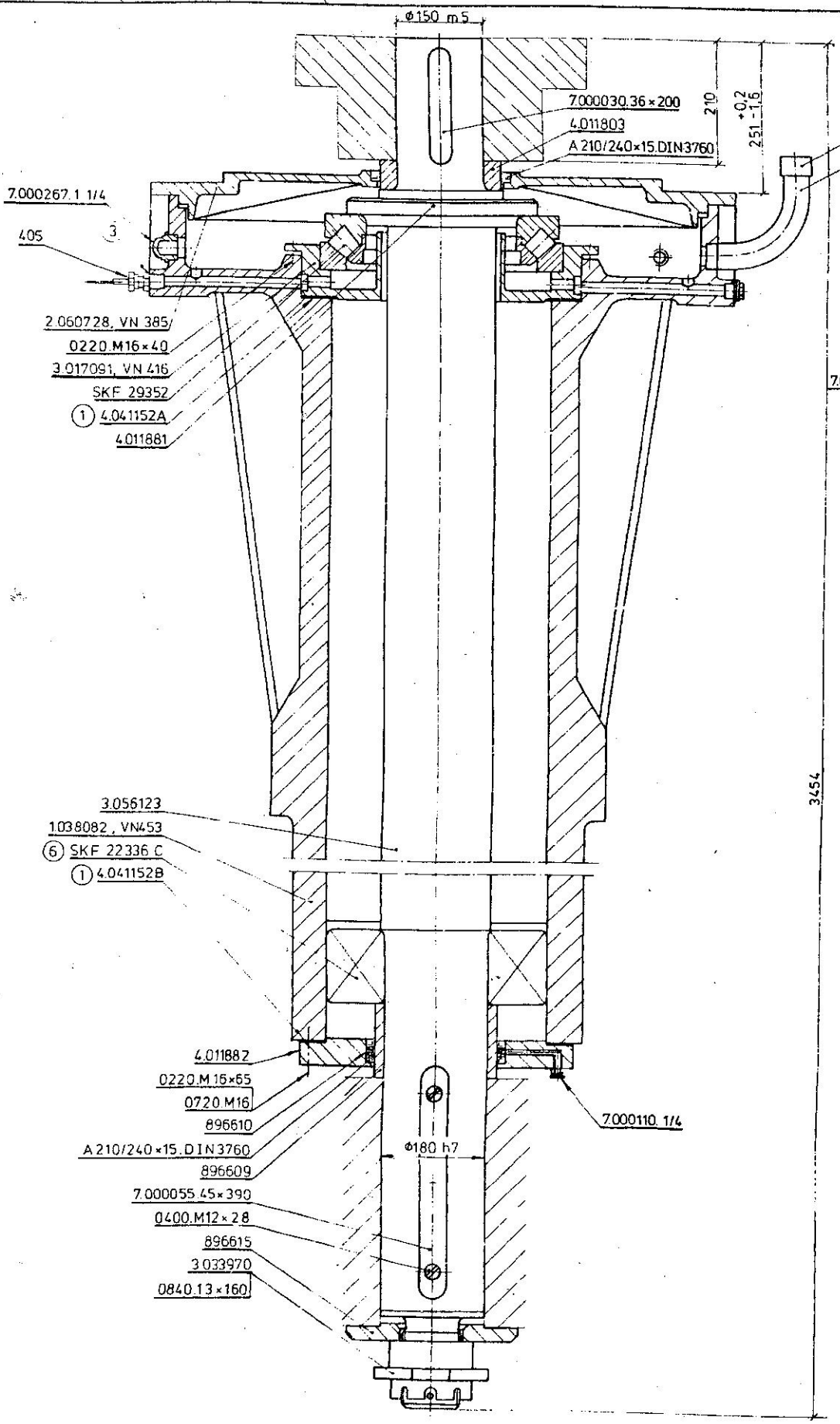

Numéro de modèle à relief en creux
Les normes des instructions 120530 doivent être respectées

Modellnu
Die in der An

S 01840 1

JA

5.026050

AS

442.20

STYKLISTE

PARTS LIST

Louvre damper

M74-1700 x 1700.

STÜCKLISTE

NOMENCLATURE

LISTA de PIEZAS

NOMENCLATURA

Sign.: Mette M. Petersen / BFA

Date.: 14.11.80

79.129

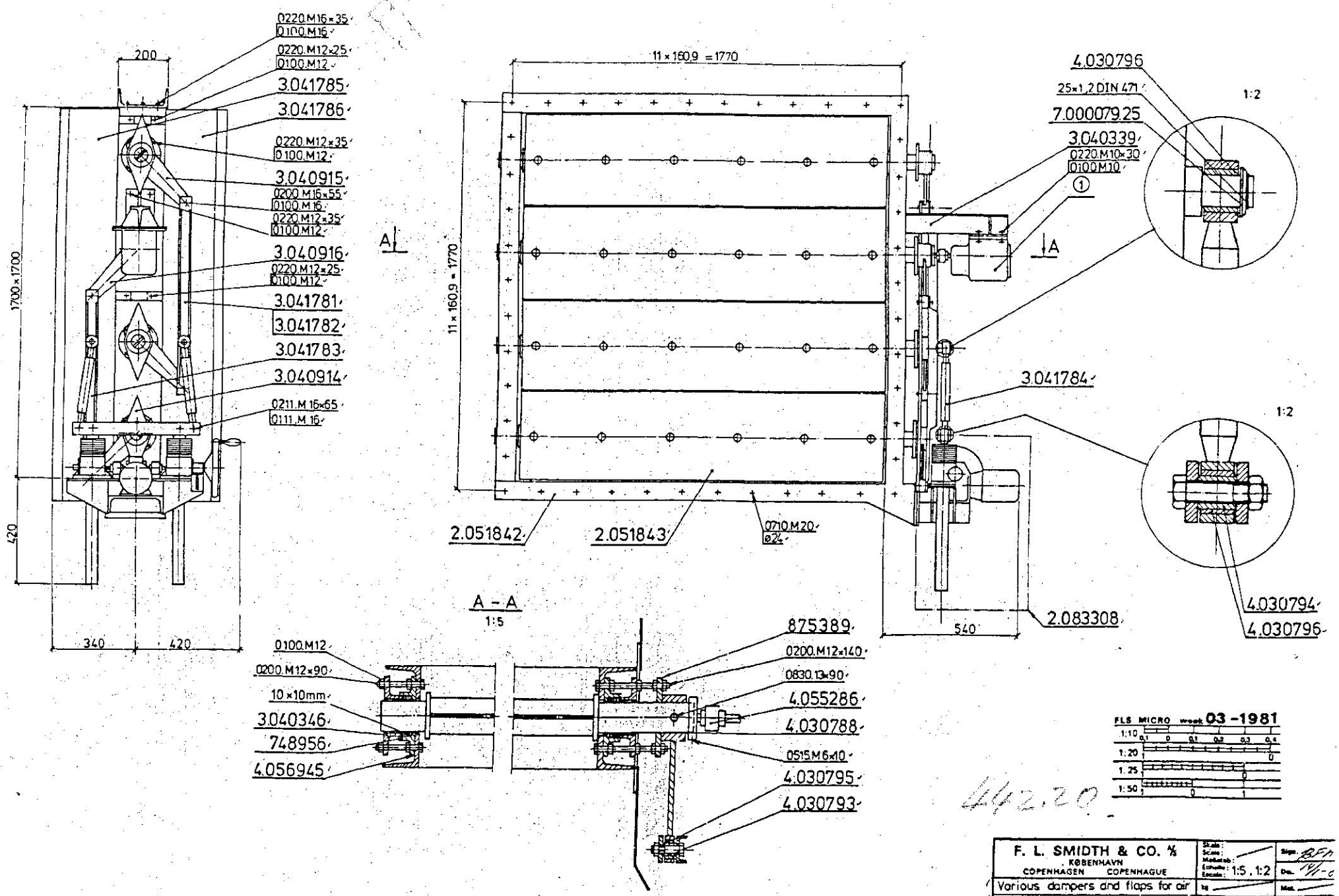
0220.M16×35
0100.M16
0220.M12×25
0100.M12
3.041785
3.041786
0220.M12×35
0100.M12
3.040915
0200.M16×55
0100.M16
0220.M12×35
0100.M12
3.040916
0220.M12×25
0100.M12
3.041781
3.041782
3.041783
3.040914
0211.M16×65
0111.M16
200
1700×1700
420
340
420
A
11×160,9 = 1770
11×160,9 = 1770
4.030796
25×1,2 DIN 471
7.000079.25
3.040339
0220.M10×30
0100.M10
1
A
1:2
3.041784
1:2
2.051842
2.051843
0710.M20
ø24
540
2.083308
4.030794
4.030796
A – A
1:5
0100.M12
0200.M12×90
10×10mm
3.040346
748956
4.056945
875389
0200.M12×140
0830.13×90
4.055286
4.030788
0515.M6×10
4.030795
4.030793
FLS MICRO week 03 -1981
1:10
1:20
1:25
1:50
442.20
F. L. SMIDTH & CO. A/S
KØBENHAVN
COPENHAGEN COPENHAGUE
Various dampers and flaps for air
Louver damper M74-1700×1700
Assembly drawing.
Scale: 1:5, 1:2
No. 2.083317
1 Potentiometer: see order.
Numéro de modèle, en relief/en creux
Para leyenda: véase instrucción núm. 820530
Numéro de modèle, en relief/en creux
Légendes et symboles: voir instruction Nº 820530
Modellnummer, erhaben/eingelassen
Sinnbilder und Kurzzeichen: siehe Anweisung Nr. 820530
Pattern number, embossed/countersunk
For signs and symbols, see Instruction No. 820530
Modelnummer, ophøjet/forsænket
Signaturer og symboler: Se instruktion nr. 82053.

JA

Louvre damper. M74- 1700x1700		Stykliste nr. / Parts list No. / Stückliste Nr. / Nomenclature n° / Lista de piezas núm. 5. 026050		Blad nr. / Sheet No. / Blatt Nr. / Feuille n° / Hoja núm. 1	
Benævnelse / Designation / Benennung / Désignation / Designación	Antal / No. req. / Menge / Nombre / Cant.	Tegning / Drawing / Zeichnung / Plan / Plano	Kode Dimension Fabrikat (Model) / Code Dimension Manufacturer (Pattern) / Kode Dimension Fabrikat (Modell) / Code Dimension Fabricant (Modèle) / Clave Dimensión Fabricante (Modelo)	Mat.	Total kg
Assembly drawing of damper		2.083317	✓		
Assembly drawing, drive arrangement.		2.083308	✓		
Damper frame	1	2.051842	✓	100	190
Lamella	4	2.051843	✓	100	292
Stuffing box	8	748956	✓ (JH-505)	303	12
Packing gland	8	3.040346	✓ (JH-601)	312	6
Stop collar	4	875389	✓	100	1
Arm with arrow	1	3.040914	✓	100 130	4
Arm with arrow	2	3.040915	✓	100 130	7
Arm without arrow	1	3.040916	✓	100 130	3
Tie rod	2	3.041781	✓	100	7
Tie rod with journal	1	3.041782	✓	100 130	6
Tie rod with journal	1	3.041783	✓	100 130	6
Bracket	1	2.049438	✓	100	19
Arm guide	2	3.040334	✓	100	4
Operating lever	2	3.041784	✓	100 130	6
Bracket for potentiometer	1	3.040339	✓	100	10
Journal	1	4.030788	✓	130	1
Bracket for electric switch	1	4.030791	✓	100	1

X) Line

Date.	Sign.	kg
14.11.80	MMP	575

Rev.	Line	Date.	Sign.
4			
3			
2			
1			

79.132

JA

Louvre damper M74- 1700x1700		Stykliste nr. Parts list No. Stückliste Nr. Nomenclature n° Lista de piezas núm.	5.026050	Blad nr. Sheet No. Blatt Nr. Feuille n° Hoja núm.	2

Benævnelse Designation Benennung Désignation Designación	Antal No. req. Menge Nombre Cant.	Tegning Drawing Zeichnung Plan Plano	Kode Dimension Fabrikat (Model) Code Dimension Manufacturer (Pattern) Kode Dimension Fabrikat (Modell) Code Dimension Fabricant (Modèle) Clave Dimensión Fabricante (Modelo)	Mat.	Total kg
Guard	1	3.041785	✓	100	7
Guard	1	3.041786	✓	100	7
Protective casing	1	4.030797	✓	100	0
Protective casing	1	4.030792	✓	100	0
Hand wheel	1	3.040348	✓	100 130	2
Handle	1	7.000177	.25 ✓	132	0
Spacer bushing	4	4.030793	✓	132	0
Spacer bushing	2	4.030794	✓	132	0
Bearing bushing	4	4.030795	✓	x)	0
Bearing bushing	4	4.030796	✓	x)	0
Mandrel for forcing in of bearing bushing		868718			
Flat packing	8	4.056945		x)	0
Graphited asbestos cord m	7		10x10mm ✓		
Washer	2	7.000079	.25	130	0
Seeger circlip	2		25 1,2 DIN 471		
Spring dowel sleeve	4		0830.13x90 ✓		0

X) Line

9-10) Graphite Bronze.
15) Rubber asbestos.

Date.	Sign.	kg	
14.11.80	MMP		16
4			
3			
2			
1			
Rev.	Line	Date.	Sign.

70.132

Louvre damper
M74-1700 x 1700

Stykliste nr. / Parts list No. / Stückliste Nr. / Nomenclature n° / Lista de piezas núm.: 5.026050

Blad nr. / Sheet No. / Blatt Nr. / Feuille n° / Hoja núm.: 3

Benævnelse / Designation / Benennung / Désignation / Designación	Antal / No. req. / Menge / Nombre / Cant.	Tegning / Drawing / Zeichnung / Plan / Plano	Kode Dimension Fabrikat (Model) / Code Dimension Manufacturer (Pattern) / Kode Dimension Fabrikat (Modell) / Code Dimension Fabricant (Modèle) / Clave Dimensión Fabricante (Modelo)	Mat.	Total kg
Screw	8		0400.M5x15		0
Screw	2		0220.M8x25		0
Screw	4		0220.M8x30		0
Screw	4		0220.M10x30 ✓		0
Screw	8		0220.M10x35		0
Screw	6		0220.M12x25 ✓		0
Screw	20		0220.M12x35 ✓		1
Screw	6		0220.M16x35 ✓		1
Screw	6		0220.M16x40		1
Bolt x)	8		0200.M12x90 ✓		1
Bolt x)	8		0200.M12x140 ✓		1
Bolt	4		0200.M16x55 ✓		0
Bolt	2		0200.M20x70		0
Bolt	2		0211.M16x65 ✓		0
Nut	6		0100.M8		0
Nut	12		0100.M10 ✓		0
Nut	74		0100.M12 ✓		1
Nut	16		0100.M16 ✓		1
Nut	2		0100.M20		0
Nut	2		0111.M16 ✓		0
Grub screw	2		0515.M6x10 ✓		0
Spring washer	2		0722.M5		0
Square taper washer	88		0710.M20 ✓		6

X) Line
10) Thread length 75.
11) Thread length 125.

Date.	Sign.	kg
14.11.80	BFA	13

Rev.	Line	Date.	Sig
4			
3			
2			
1			

70.132

Louvre damper M74- 1700x1700		Stykliste nr. Parts list No. Stückliste Nr. Nomenclature n° Lista de piezas núm.	5.026050	Blad nr. Sheet No. Blatt Nr. Feuille n° Hoja núm.	4

Benævnelse Designation Benennung Désignation Designación	Antal No. req. Menge Nombre Cant.	Tegning Drawing Zeichnung Plan Plano	Kode Dimension Fabrikat (Model) Code Dimension Manufacturer (Pattern) Kode Dimension Fabrikat (Modell) Code Dimension Fabricant (Modèle) Clave Dimensión Fabricante (Modelo)	Mat.	Total kg
Geared motor x)	1	3.068412	DK 64-S3-1113/163L,BAUER		11
Spindle gear with bellows x)	2	3.042749			18
Coupling	2	4.055286			9
Boring up and keyway		7.000033	$d_1=d_2=$ 14H7		
Coupling	1	4.055286	$d_1=d_2=$15 H7		6
Electric contact	1	4.033002			1

x) Line

2) Motor voltage:see order

4) At mounting stage, remove feather key opposite coupling.

Date.	Sign.	kg
14.11.80	MMP	30

Rev.	Line	Date.	Sign.
4			
3			
2			
1			

PN 5120

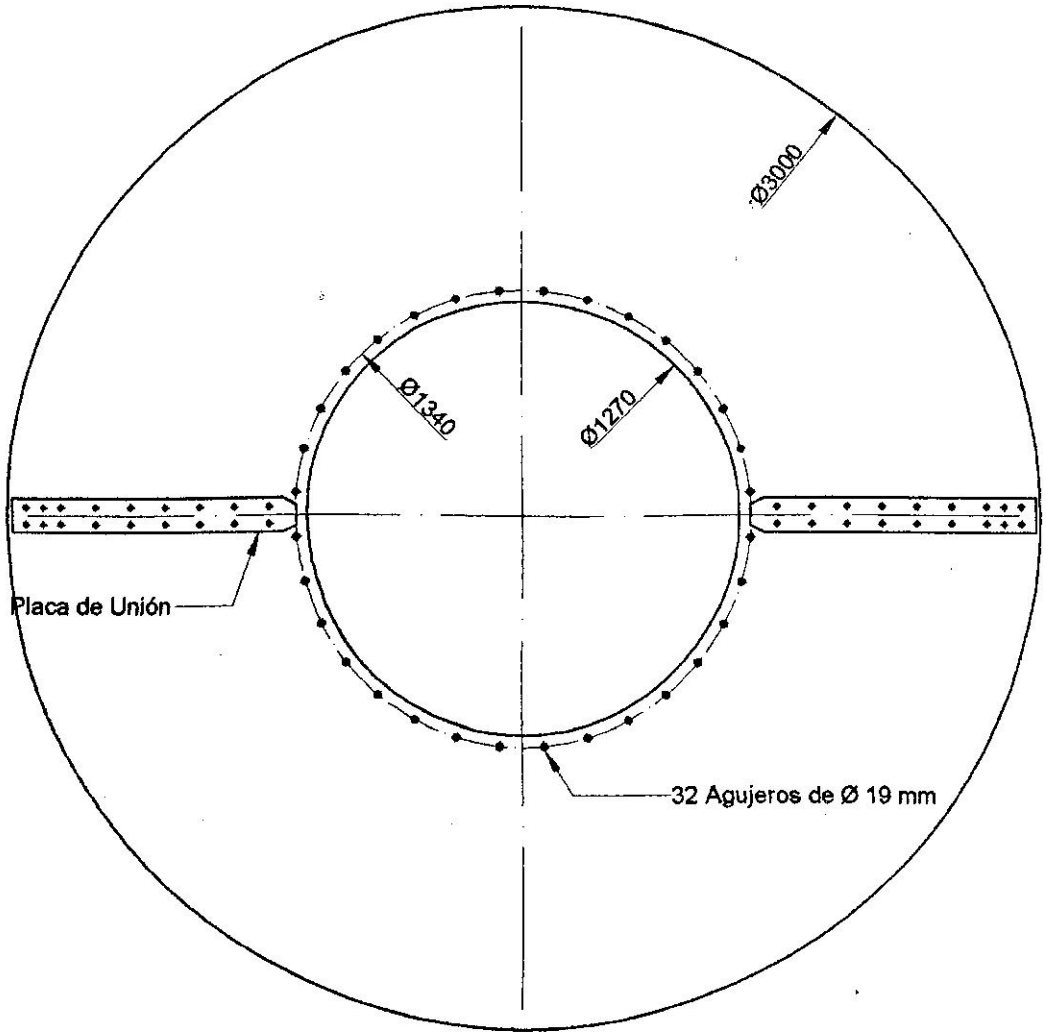

CONJUNTO
DEL PLATO CENTRIFUGO

Material SAE 1045 - Esp. 3/4"
Cant. 1 und.

NOTA: Las medidas estan en mm, salvo indicacion contraria.

Nº	CANT.	DESCRIPCIÓN	MATERIAL	PESO	OBSERVACIÓN

I.N.C.
C.I.P. - Villeta

ESC. S/E

PLATO CENTRIFUGO
TURBO SEPARADOR

G.F.H. 442.16

PROY.:	FECHA:
DIB.: H.Q.M.	FECHA: 16/03/05
VER.: A.D.F.L.	FECHA: 18/03/05
VER.: P.I.C.	FECHA: 18/03/05
C.F. Nº: 245	HOJA Nº: 01/03

PMN° 8221

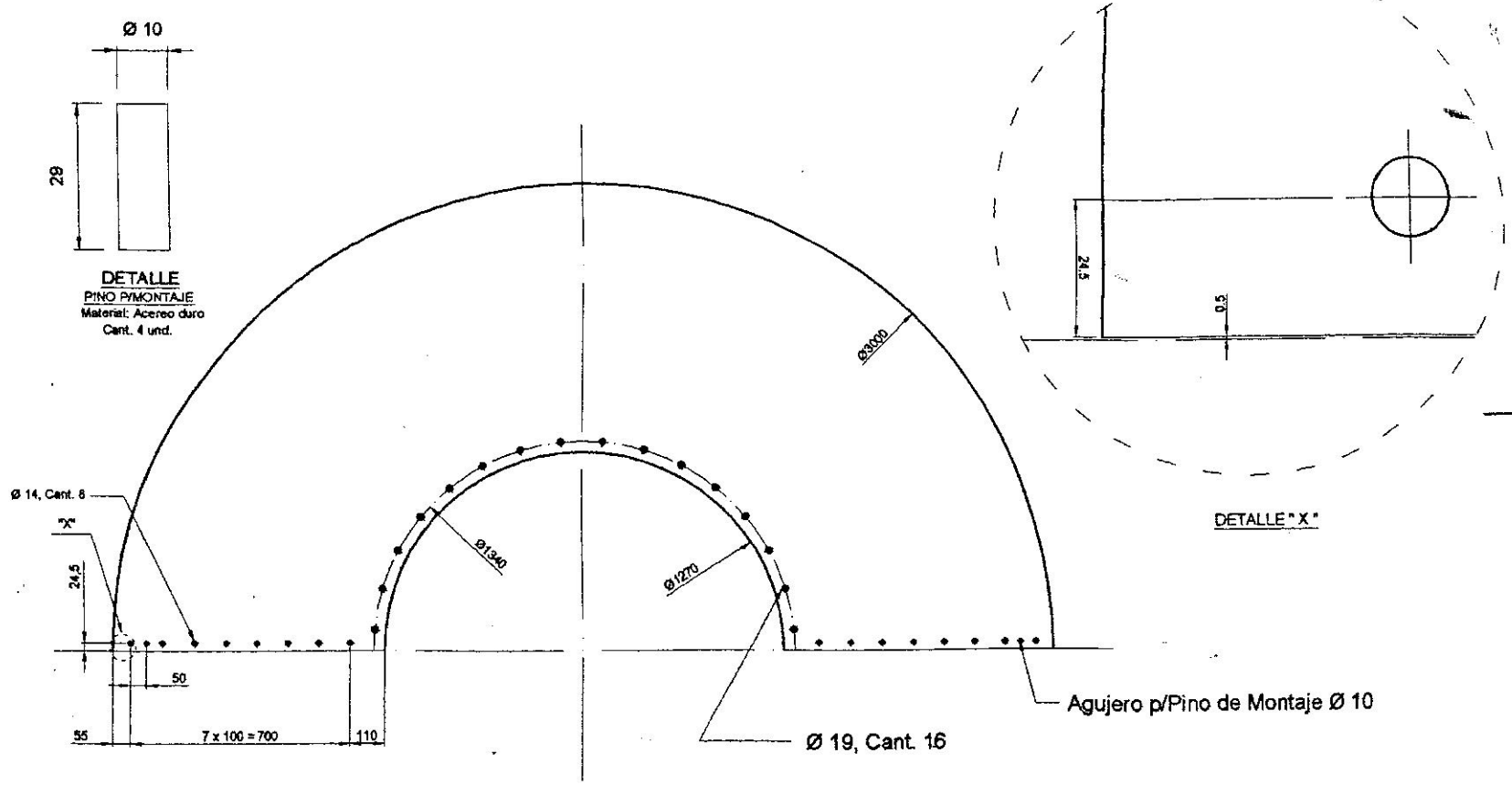

NOTA: Las medidas estan en mm, salvo indicacion contraria.

DETALLE PLATO CENTRIFUGO

Material SAE 1045 - Esp. 3/4"

Cant. 2 und.

Nº	CANT.	DESCRIPCIÓN	MATERIAL	PESO	OBSERVACIÓN

DETALLES, PLATO CENTRIFUGO,
PINO P/ MONTAJE.
TURBO SEPARADOR

ESC. S/E

G.F.H. 442.16

I.N.C.
C.I.P. - Villeta

PROY.:		FECHA:
DIB.: H.Q.M.		FECHA: 16/03/05
VER.: A.D.F.L		FECHA: 16/03/05
VER.: P.I.C.		FECHA: 16/03/05
C.F. Nº: 245		HOJA Nº: 02/03

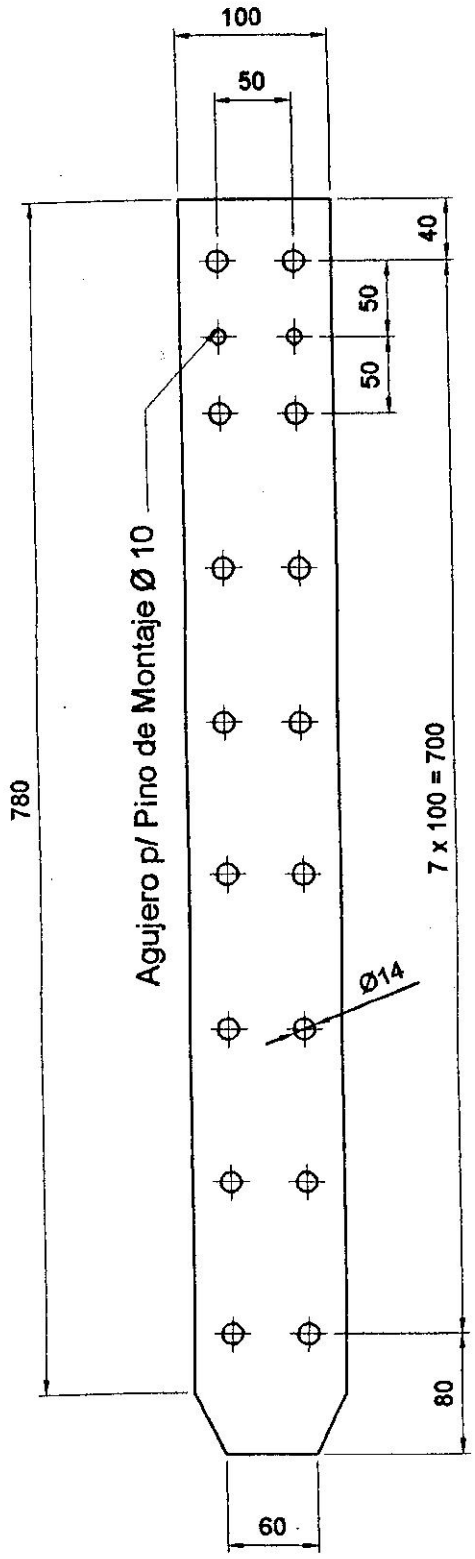

PLACA DE UNIÓN

Material SAE 1045 - Esp. 10 mm
Cant. 2 und.

NOTA: Las medidas estan en mm, salvo indicacion contraria.

Nº	CANT.	DESCRIPCIÓN	MATERIAL	PESO	OBSERVACIÓN

ESC. S/E

PLACA DE UNIÓN

TURBO SEPARADOR

G.F.H. 442.16

I.N.C.

C.I.P. - Villeta

PROY.:	FECHA:
DIB.: H.Q.M.	FECHA: 16/03/05
VER.: A.D.F.L.	FECHA: 16/03/05
VER.: P.I.C.	FECHA: 16/03/05
C.F. Nº: 247	HOJA Nº: 03/03

N.I. 8221