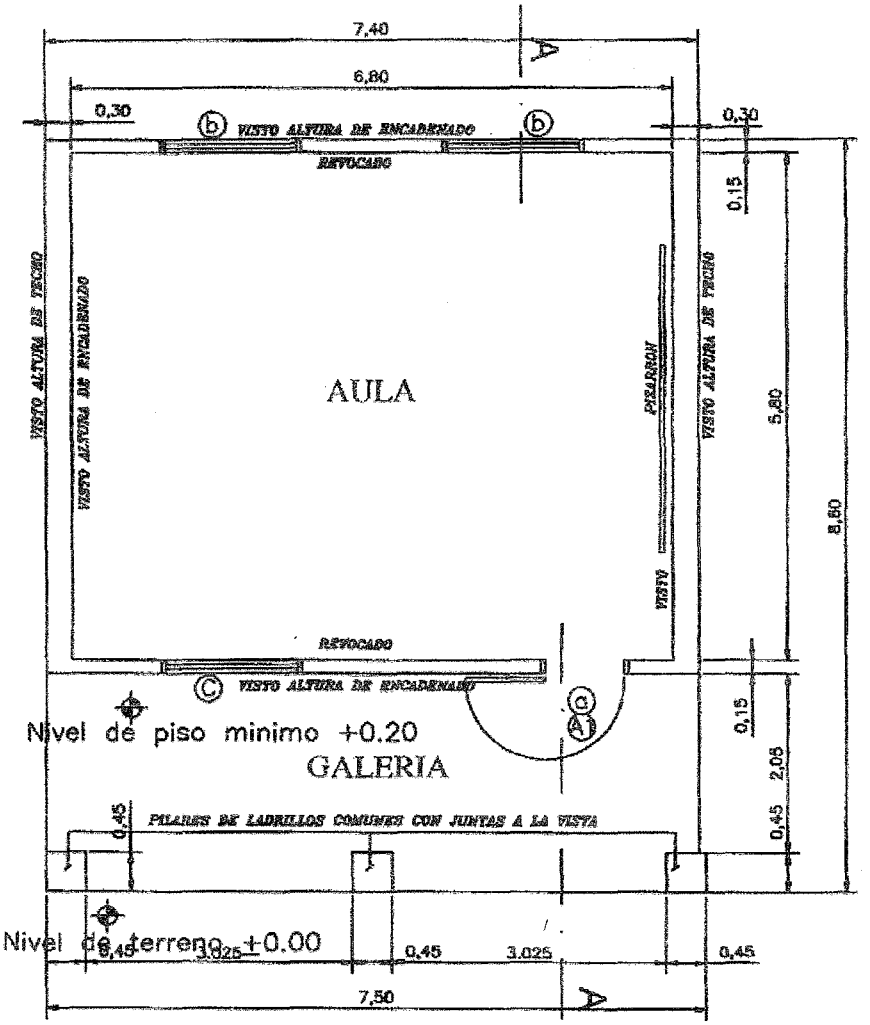

PLANTA CONSTRUCTIVA
Esc. 1./100

GOBERNACION DEL II DPTO. SAN PEDRO

DIRECCION DE CONSTRUCCIONES

UBICACION DE LA OBRA

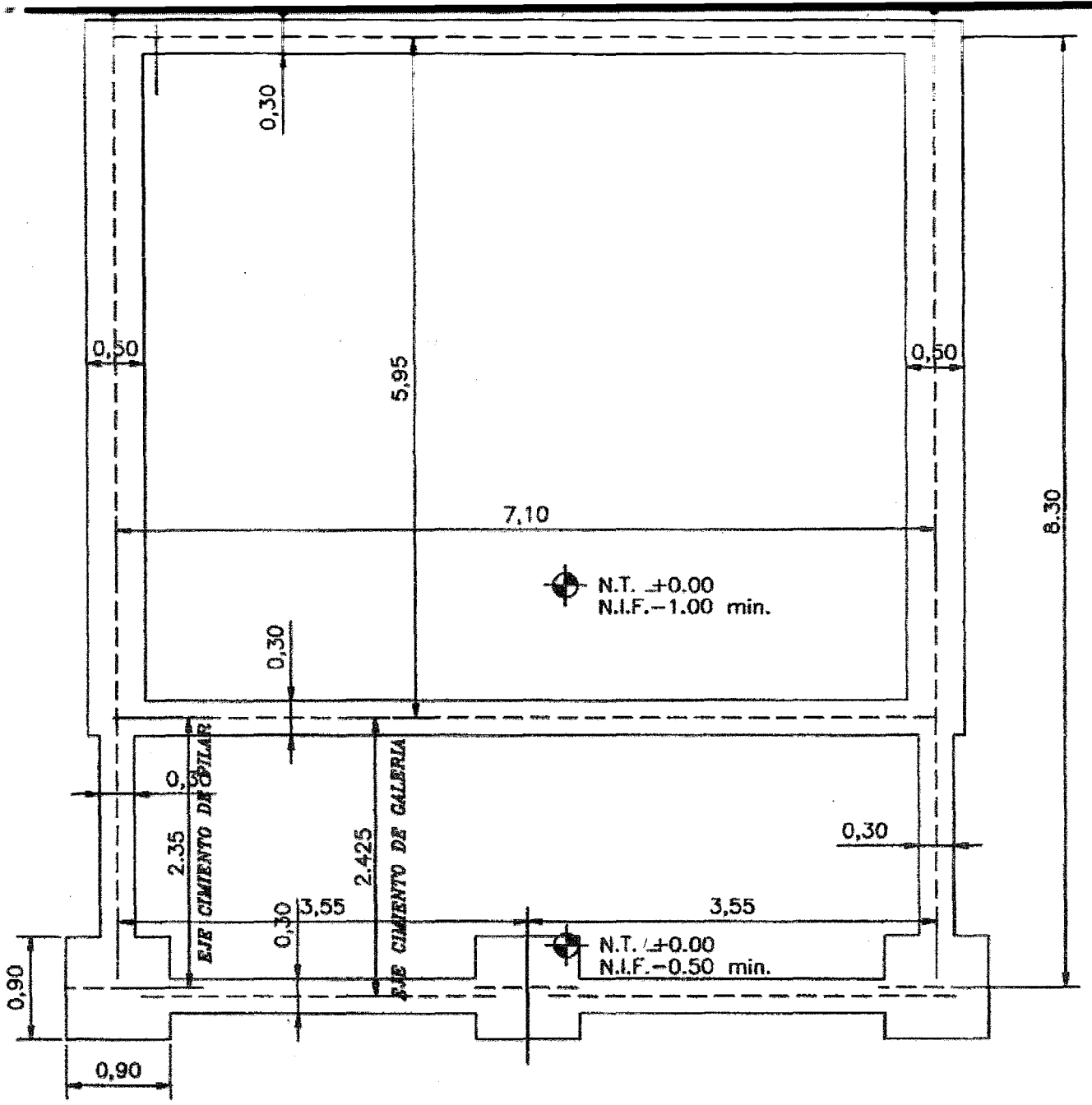

PLANTA DE FUNDACION
Esc. 1./100

GOBERNACION DEL II DPTO. SAN PEDRO

DIRECCION DE CONSTRUCCIONES

UBICACION DE LA OBRA

PROYECTO	AULA TIPO

PLANTA DE FUNDACIÓN

GOBERNACION DEL II DPTO. SAN PEDRO

DIRECCION DE CONSTRUCCIONES

UBICACION DE LA OBRA

Obs. Los balacines deberán ser colocados en el proceso de construcción de los muros de elevación y pilares, a eje de la viga de encadenado superior.

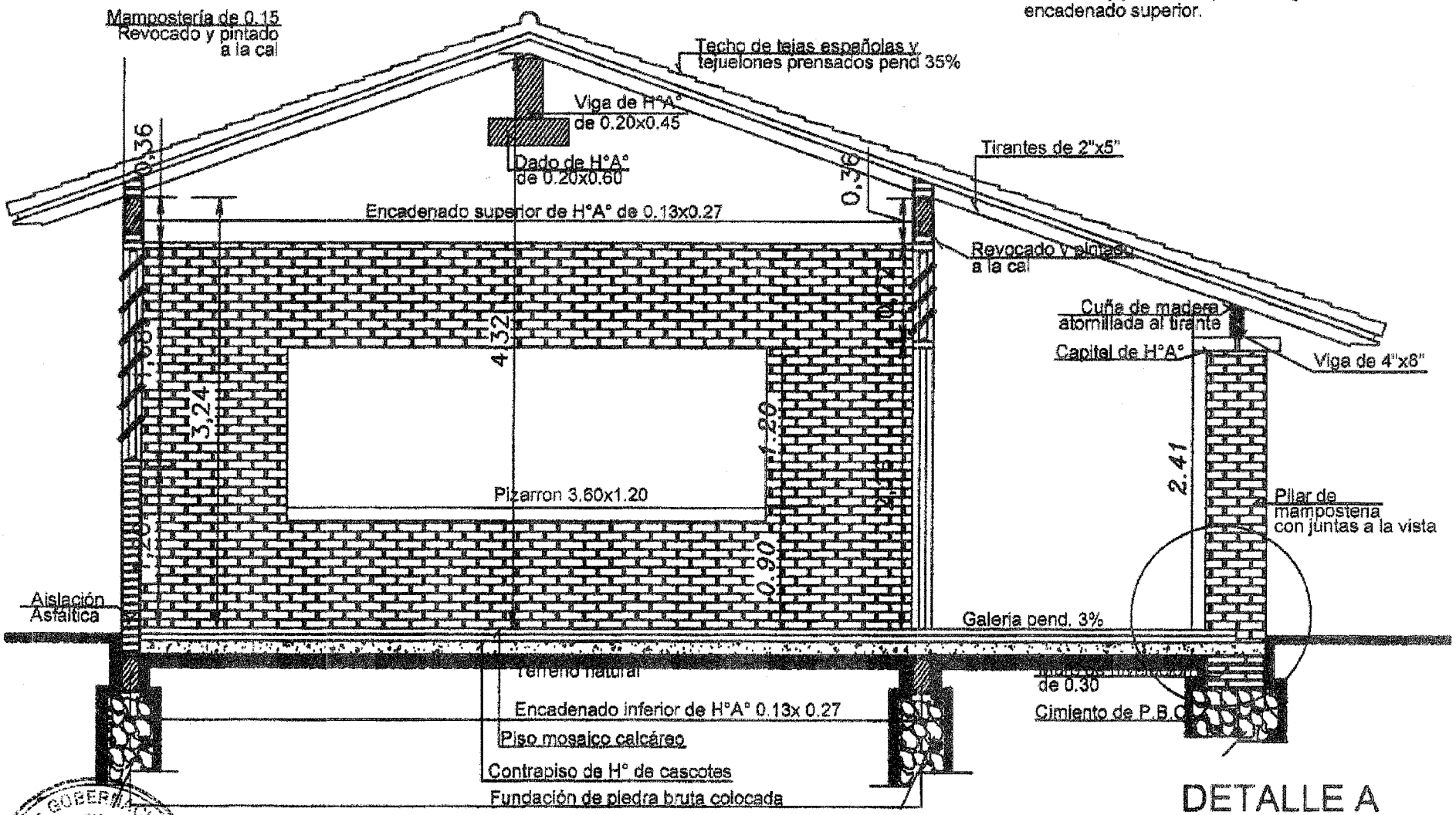

DETALLE A

SECCIÓN A - A

GOBERNACION DE SAN PEDRO
Segunda Gobernación
Obras Públicas

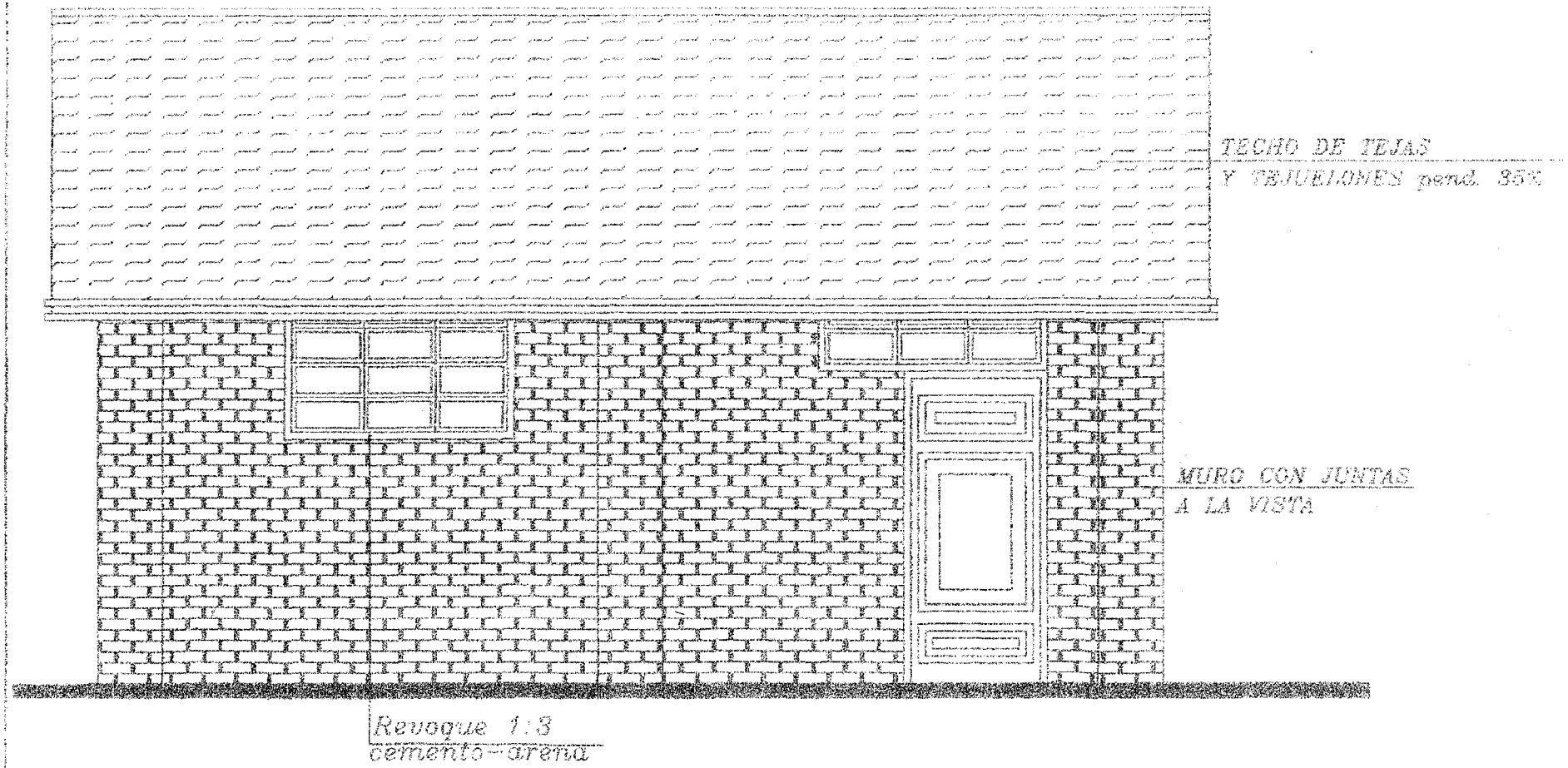

FACHADA PRINCIPAL

1./50

GOBERNACION DE SAN PEDRO
Segunda Gobernación
Obras Públicas

"SOBREELEVACION DEL II DPTO. SAN PEDRO"

DIRECCION DE CONSTRUCCIONES

UBICACION DE LA OBRA

PROYECTO

AULA TIPO

UBICACION DE LA OBRA

DIRECCION DE CONSTRUCCIONES

GOBERNACION DEL II DPTO. SAN PEDRO

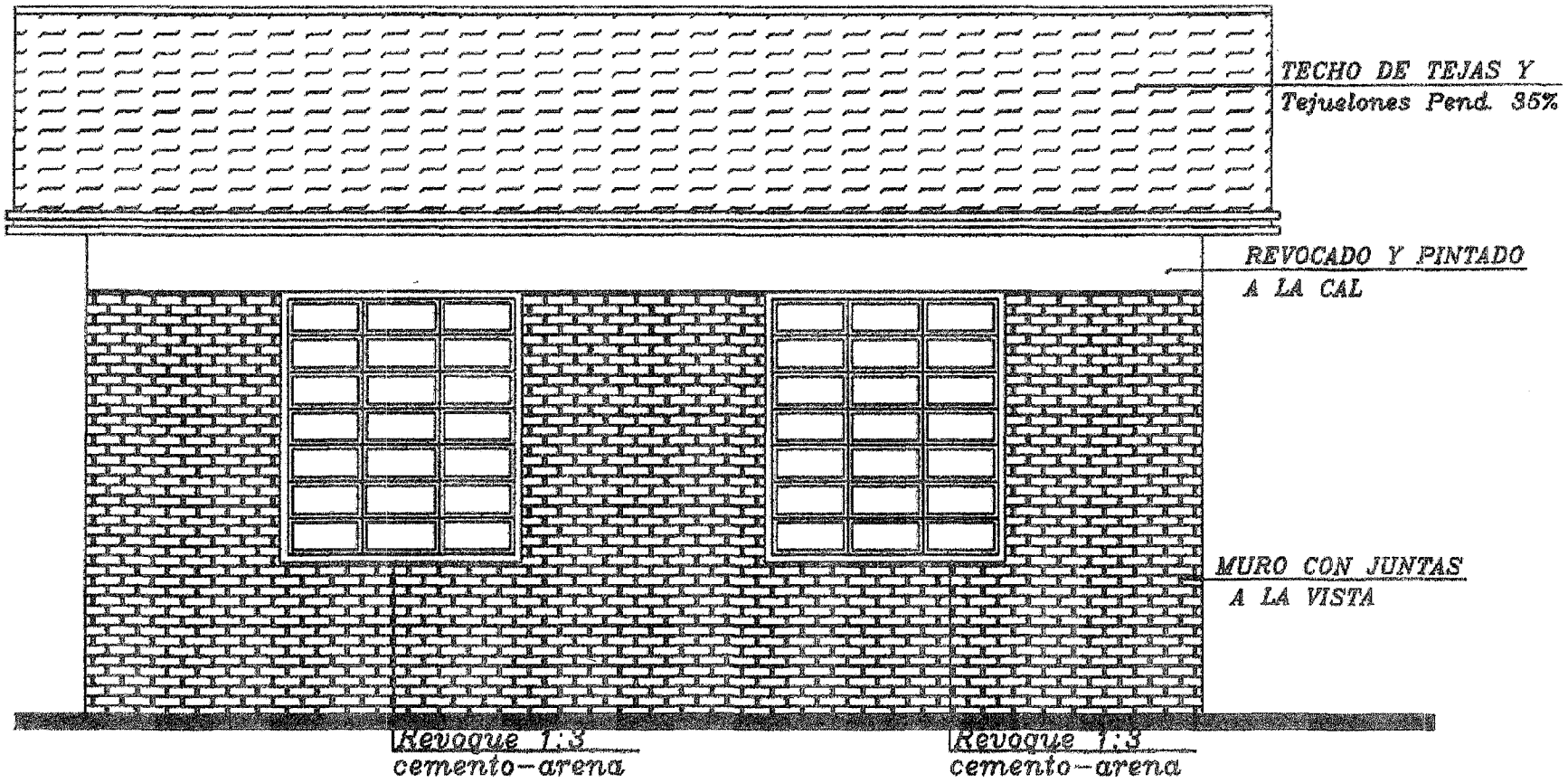

FACHADA POSTERIOR

Esc. 1./50

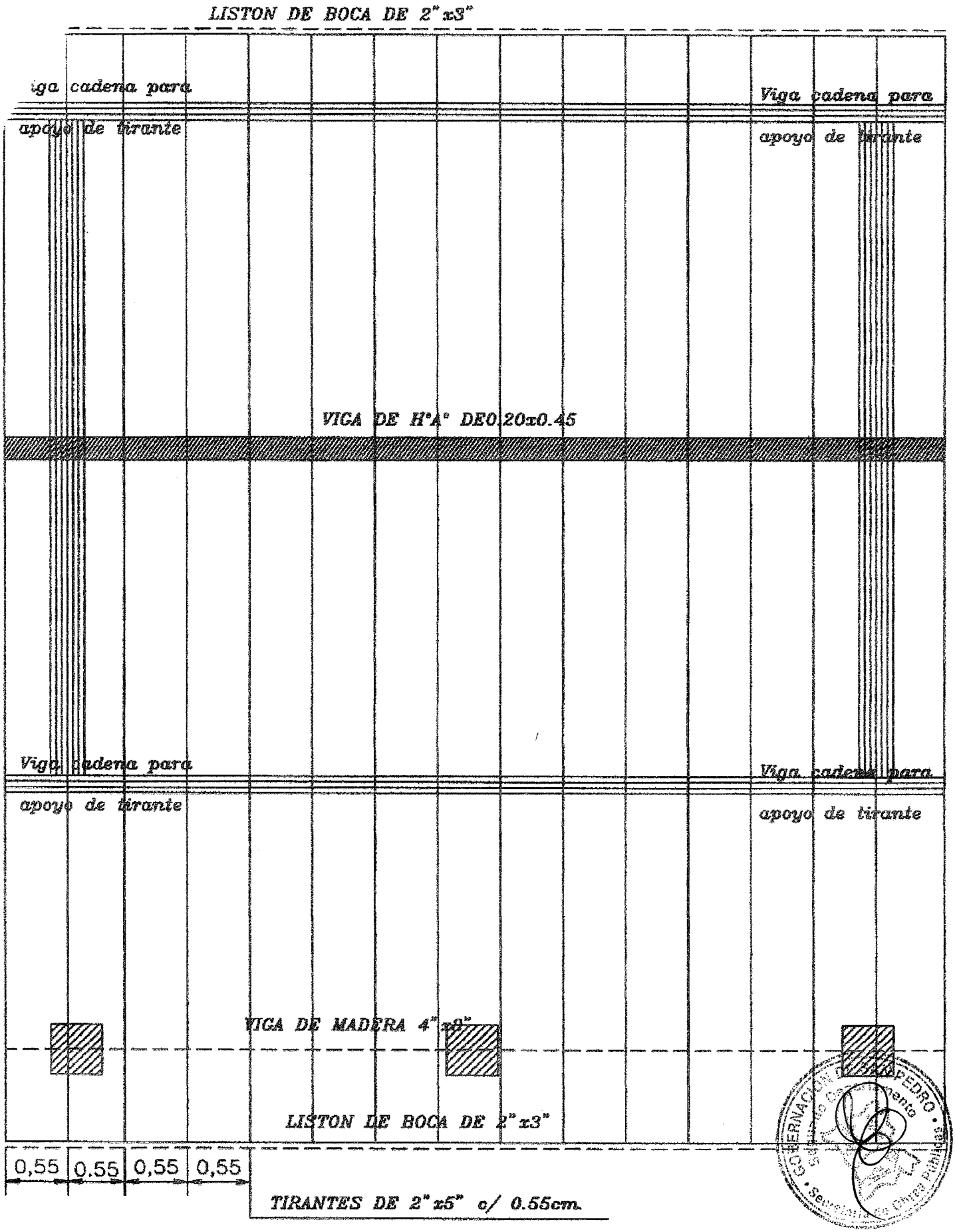

PLANTA DE TECHO *Nota: En la viga de hormigon armado dejar brotes de arranque para futura construcción*

Esc. 1./50

GOBERNACION DEL II DPTO. SAN PEDRO

DIRECCION DE CONSTRUCCIONES

UBICACION DE LA OBRA

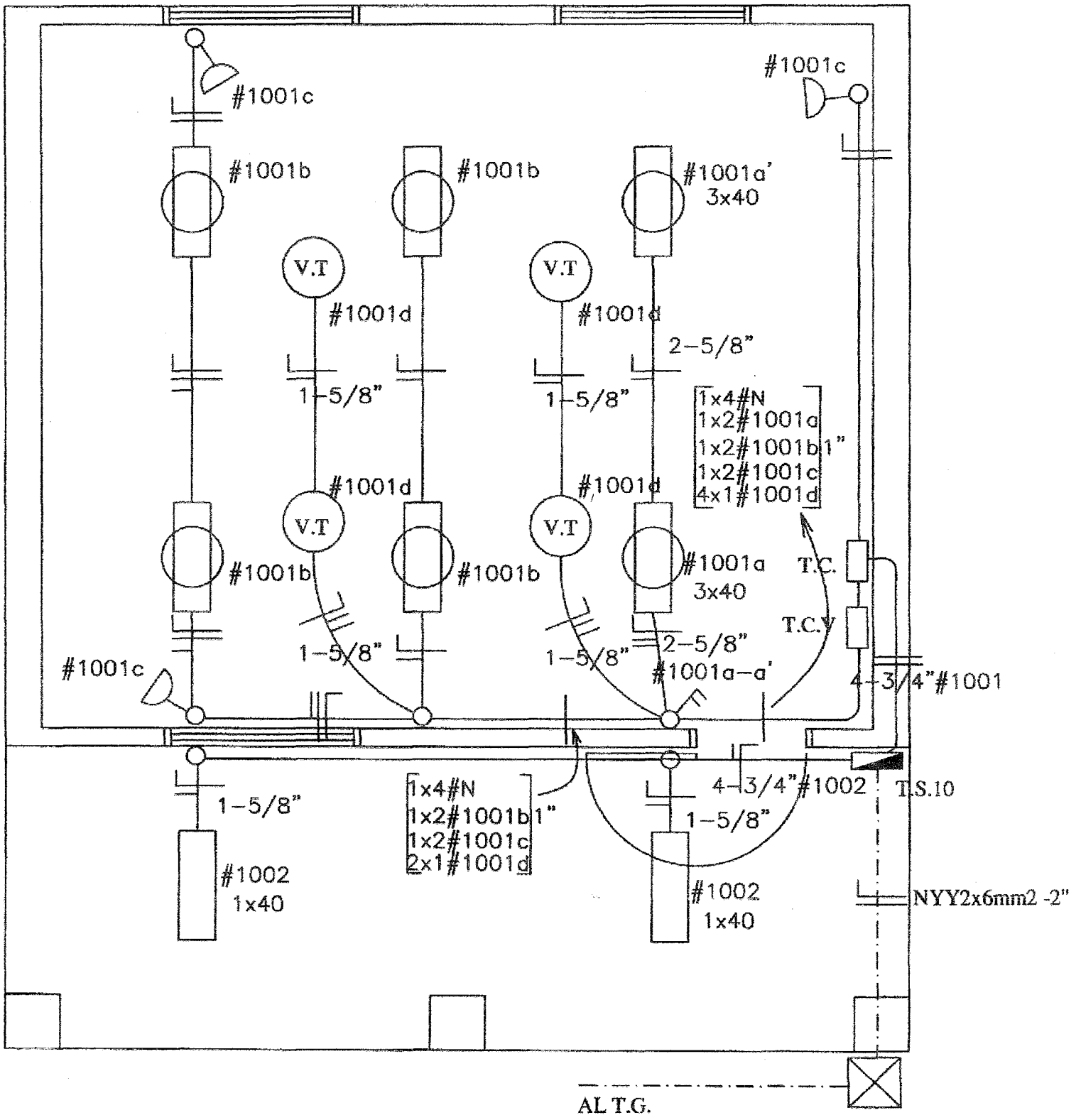

PLANTA INST. ELECTRICA

Esc. 1/50

ESQUEMA DEL TS10

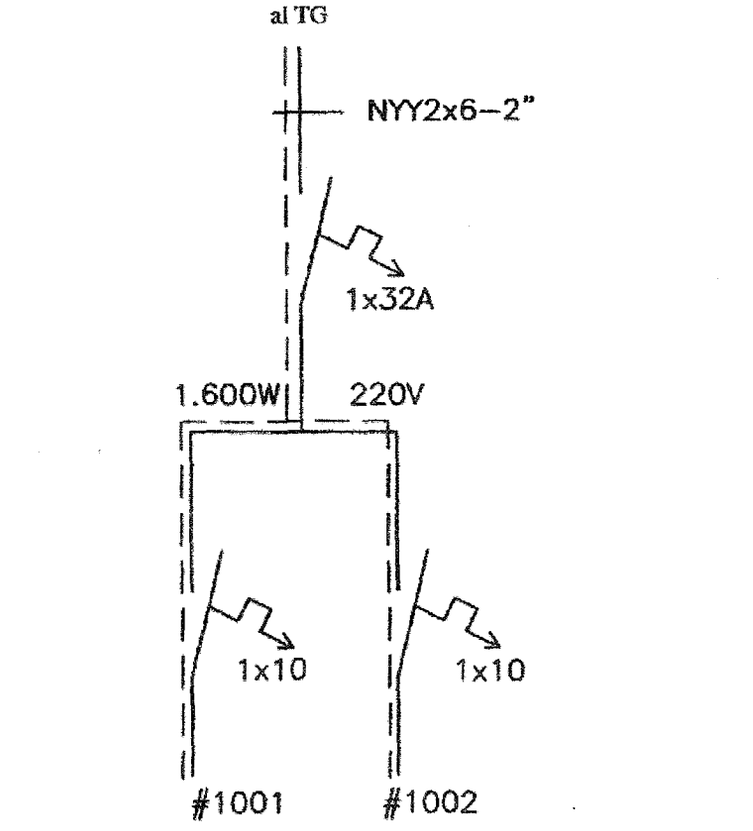

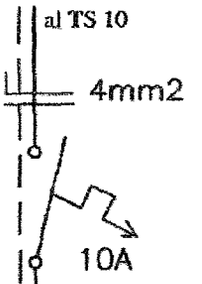

ESQUEMA DEL TC

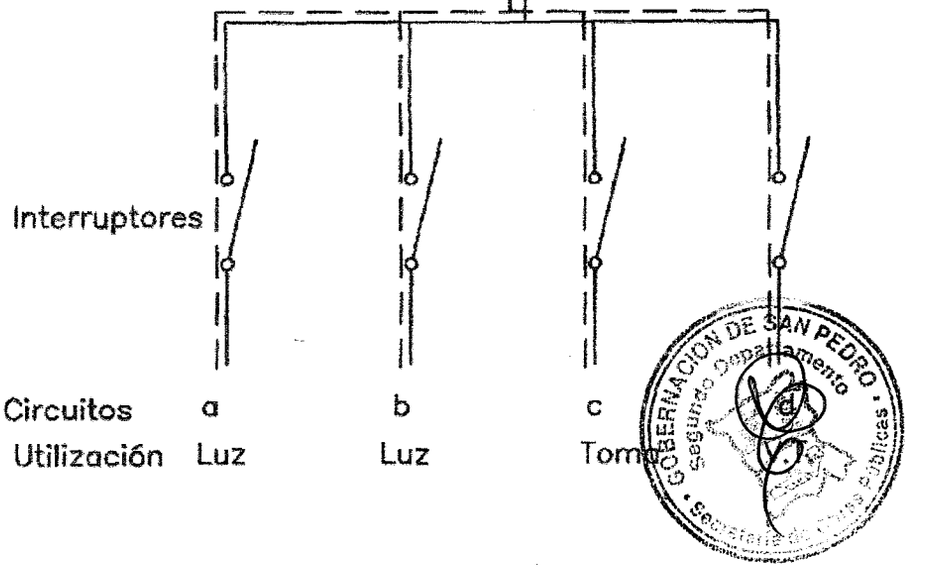

GOBERNACION DEL II DPTO. SAN PEDRO

DIRECCION DE CONSTRUCCIONES

UBICACION DE LA OBRA

DETALLE DE CARGA DEL TS10

Circuito	Fluorescentes			Tomas	V.T	Fases
	3x40	2x40	1x40	Watts	Watts	R
#1001	2x150	4x100		3x100	4x100	1.400
#1002			2x100			200
Total						1.600V

Observación:

*Los artefactos no acotados son de 2x40W.
*Los condutores no acotados son de 2mm2.
*Los fluorescentes deben tener capacitores.
*Los TC son tableros de comando de luces y tomas.
*Los TCV son tableros de comando de ventiladores.

GOBERNACION DEL II DPTO. SAN PEDRO

DIRECCION DE CONSTRUCCIONES

UBICACION DE LA OBRA

PROYECTO

AULA TIPO

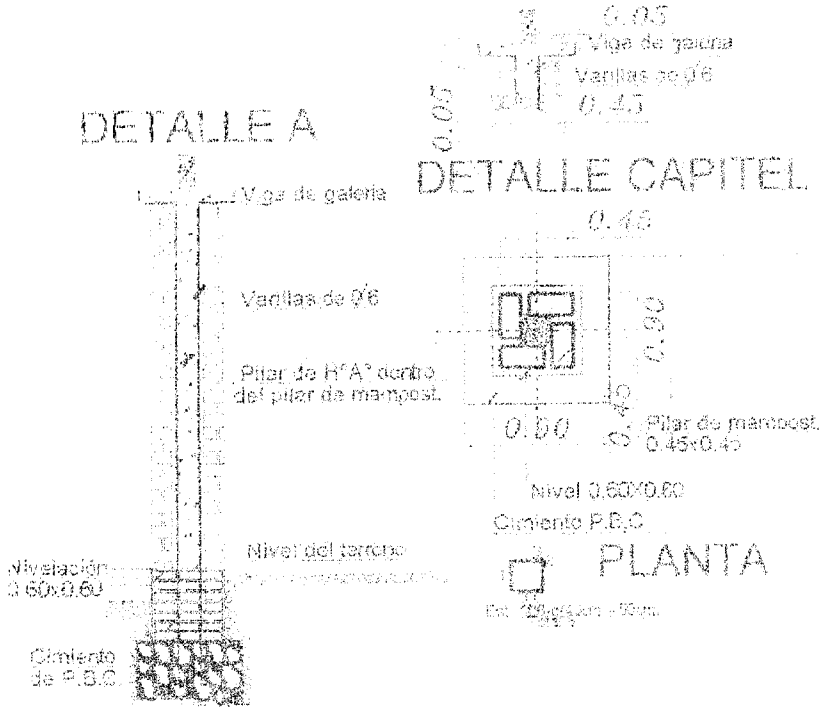

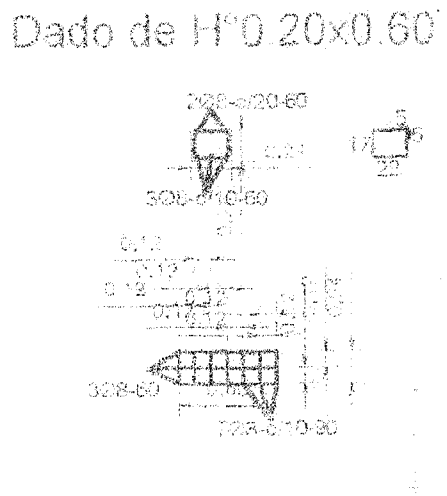

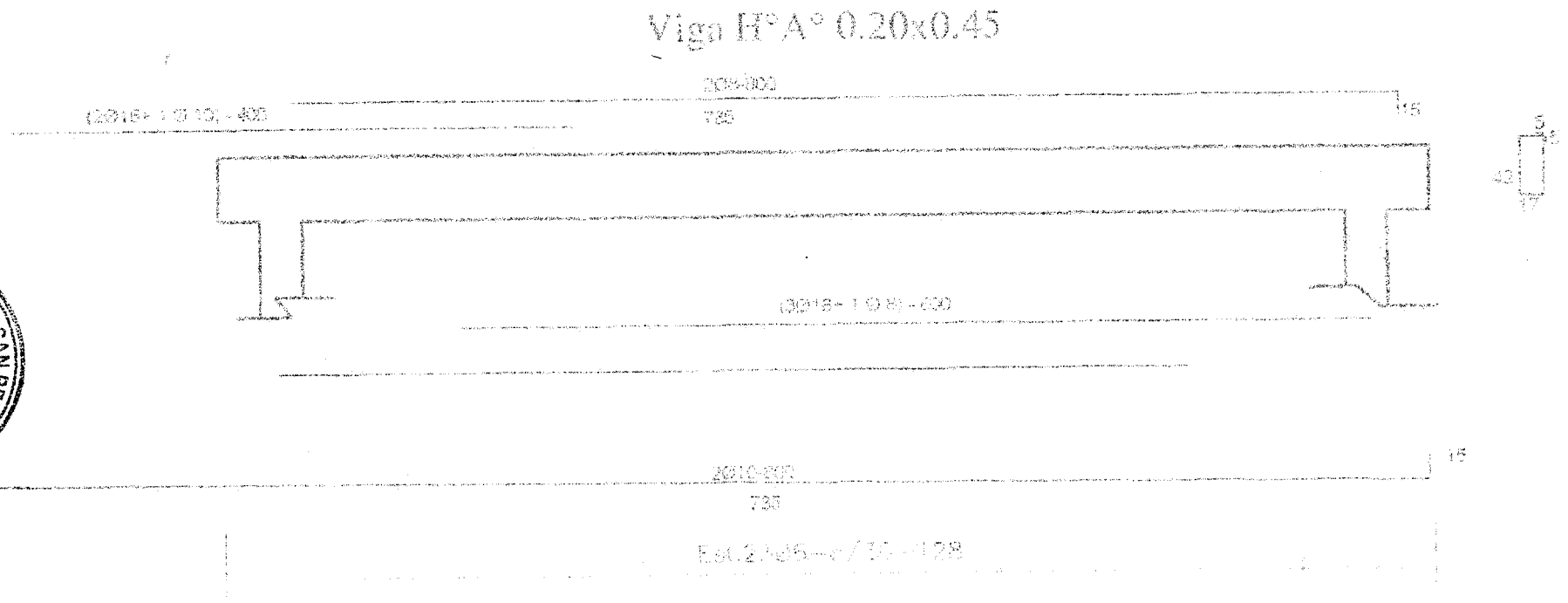

GOBERNACIÓN DE SAN PEDRO
Segundo Departamento
Secretaría de Obras Públicas

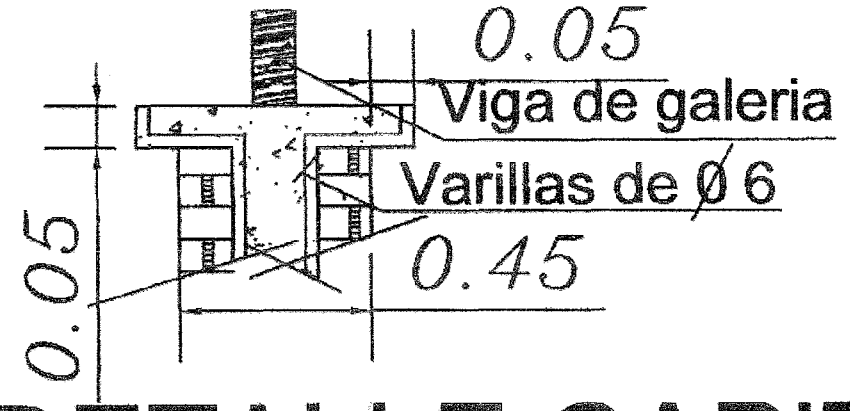

DETALLE CAPITEL

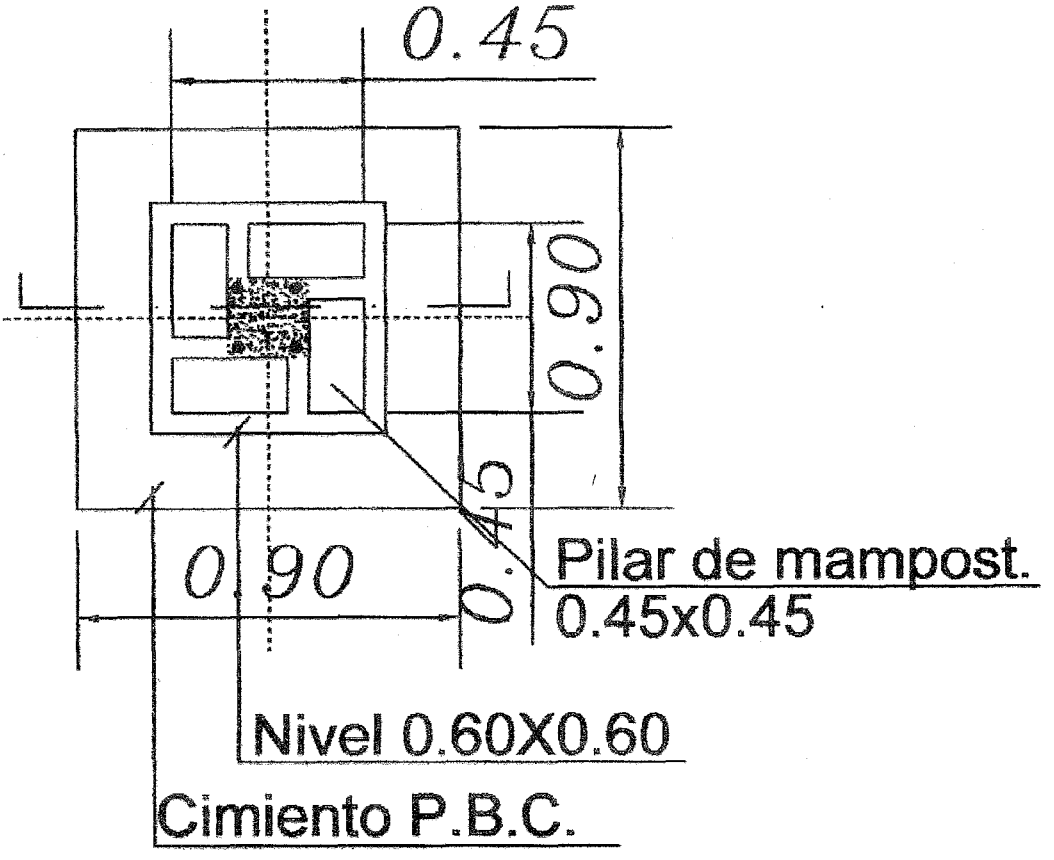

PLANTA

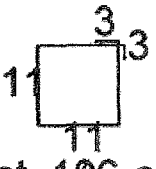

Est. 1Ø6-c/40cm. - 50cm.
Total 8

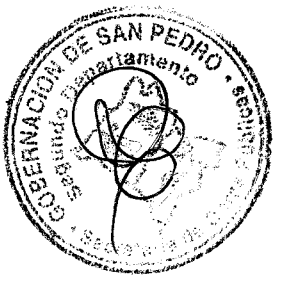

GOBERNACION DEL II DPTO. SAN PEDRO

DIRECCION DE CONSTRUCCIONES

UBICACION DE LA OBRA

Gobernación de San Pedro

2.00 mts.

Cartel de chapa galvanizada
24 pintada
Sobre bastidor de madera

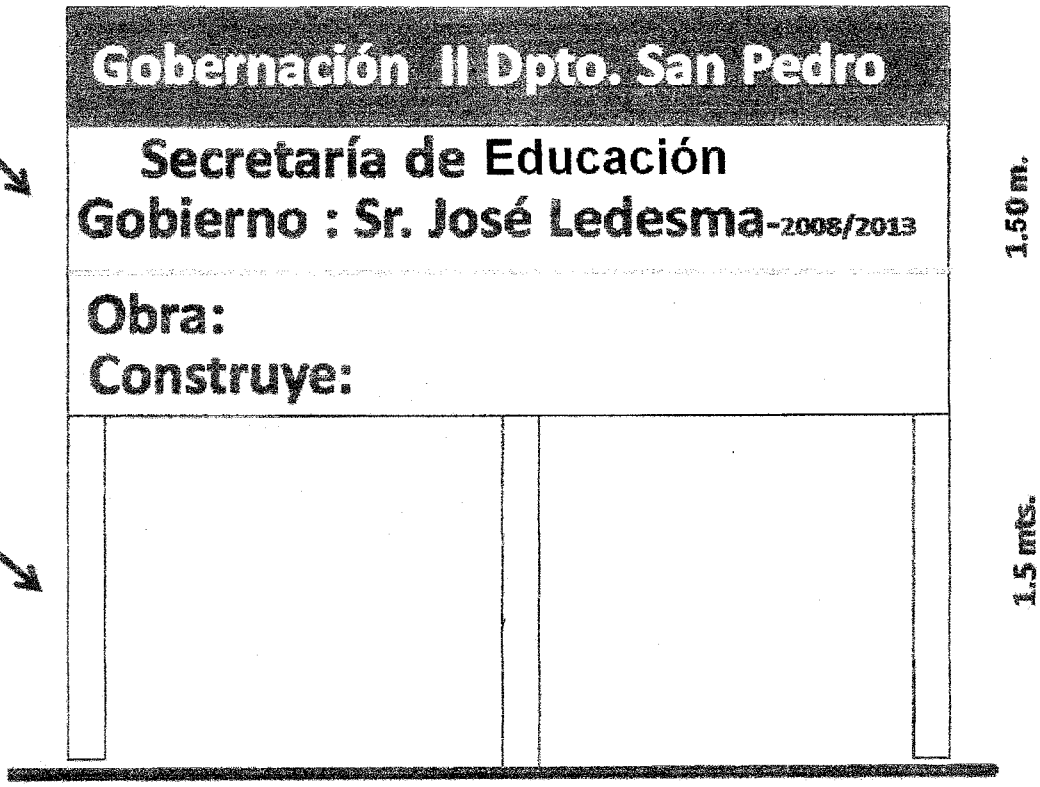

Soporte
De
madera
de 3" x 3"

Vista frontal

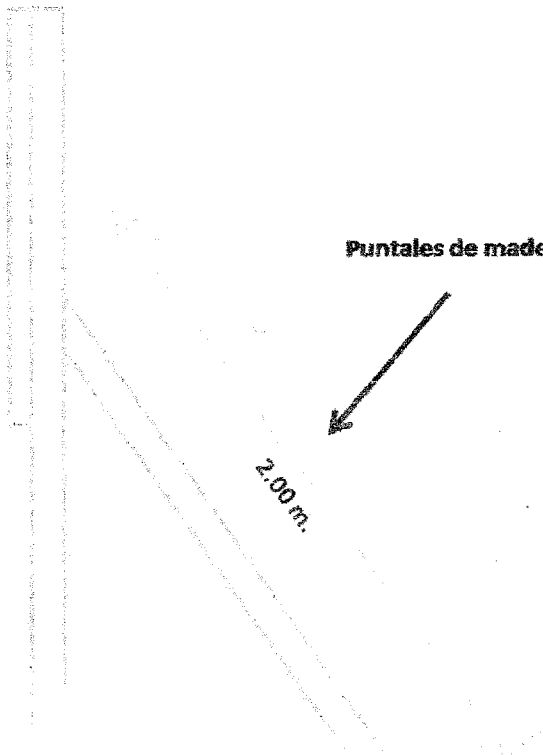

Puntales de madera 3" x 3"

Vista lateral