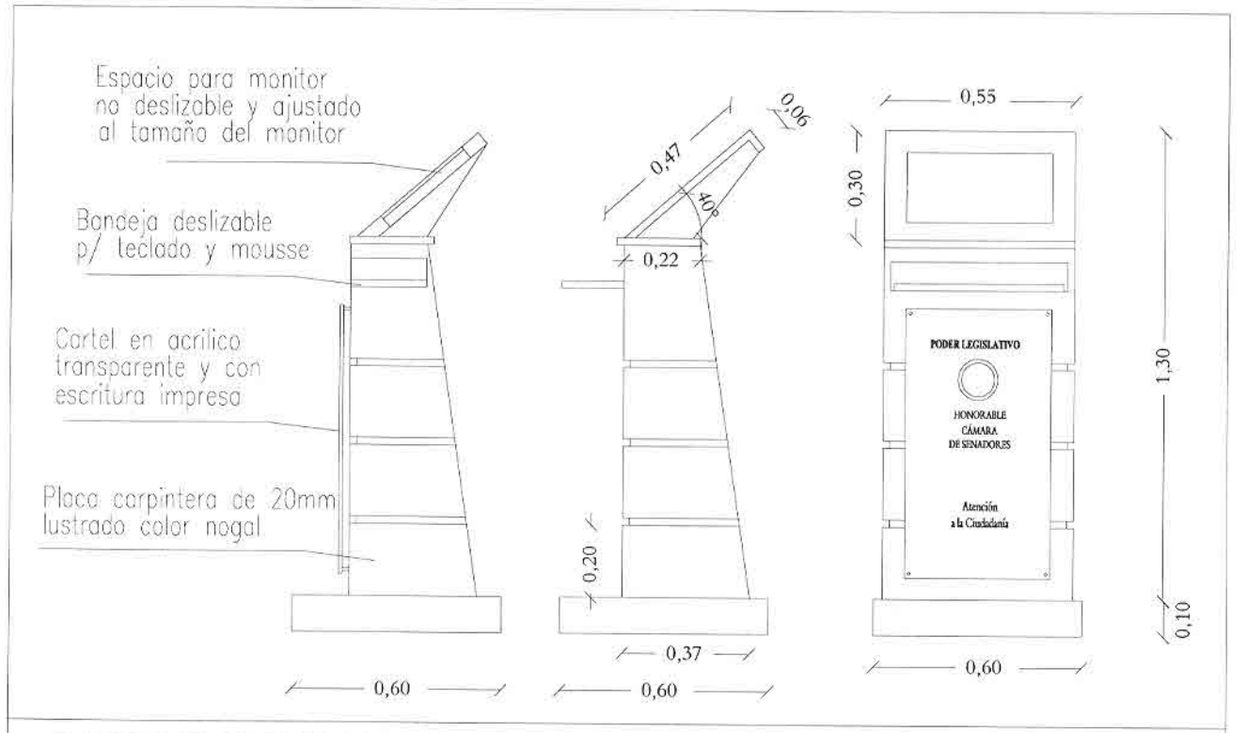

3.4. **MUEBLE PUESTO DE CONSULTA - Atención a la Ciudadanía ESC. 1:20**

ITEM 4

Arq. José Daguerre
Director Dpto. de Mantenimiento
Congreso de la Nación

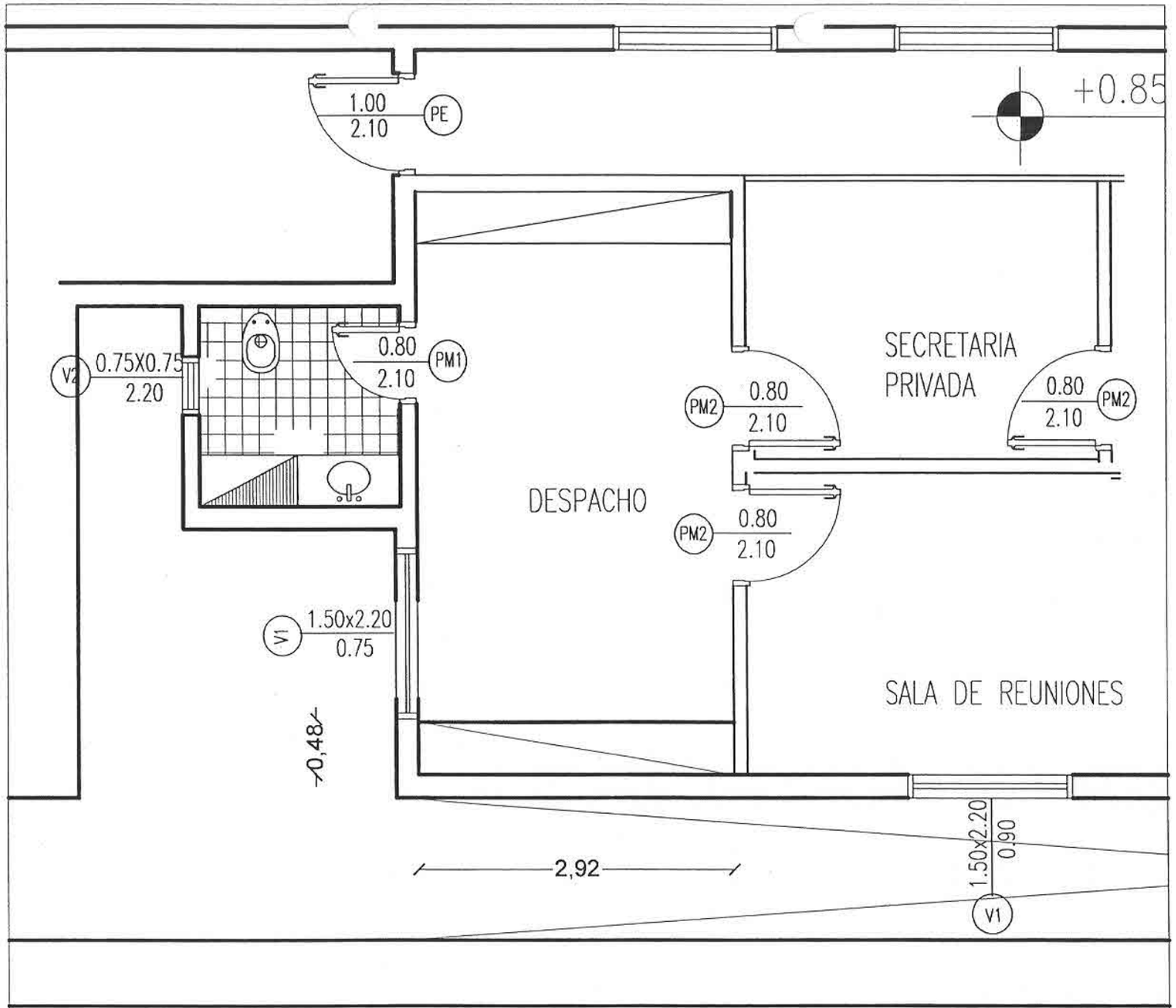

PLANTA LOCALIZACIÓN DE MUEBLES DE OFICINA - ESC. 1:50

Arq. José Daguerre
Director Dpto. de Mantenimiento
Congreso de la Nación

ITEM 5

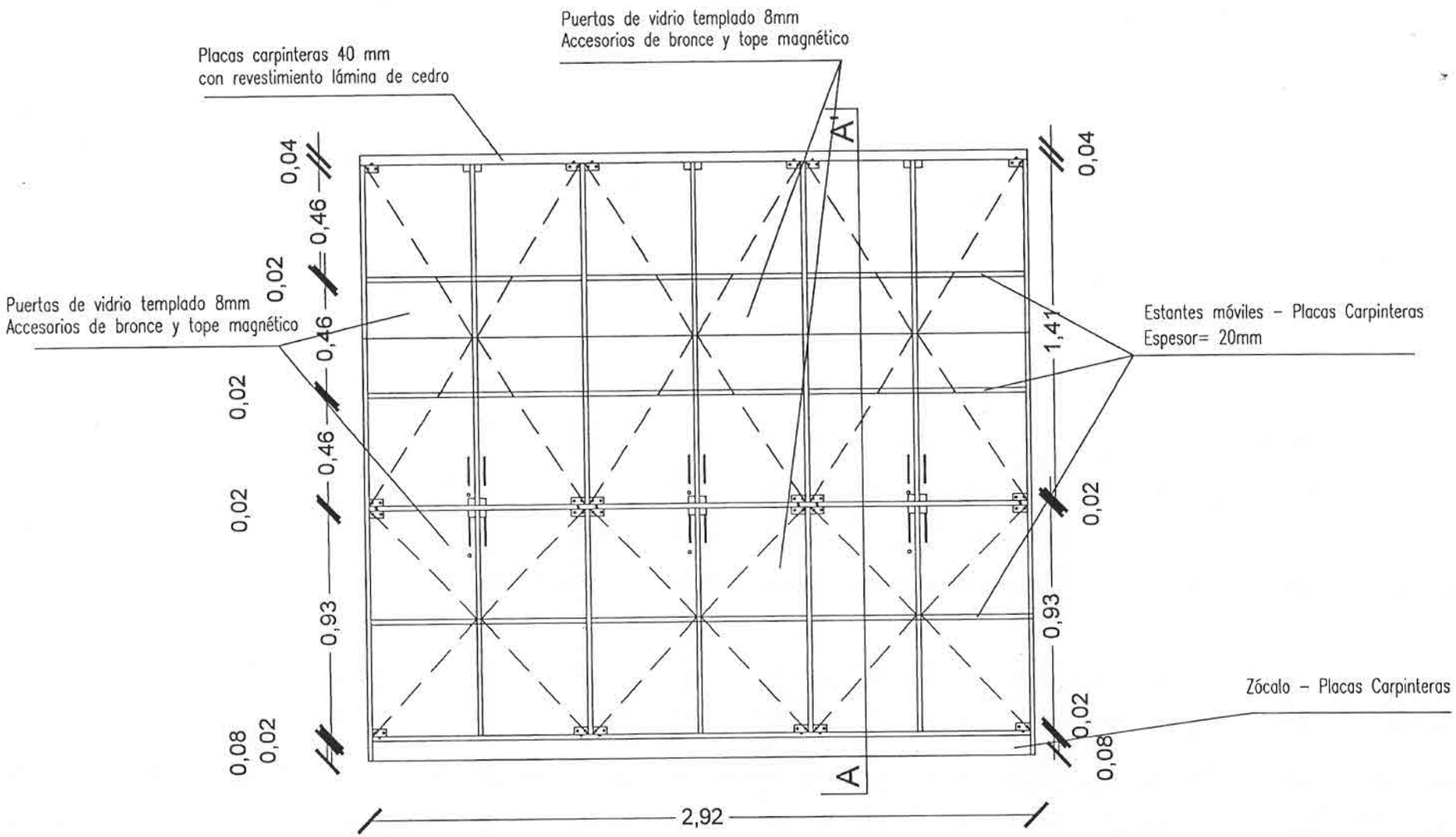

FACHADA PRINCIPAL - Esc. 1:25

3.3 MUEBLE TIPO ARMARIO

ITEM 5

Arq. José Daguerre
Director Dpto. de Mantenimiento
Congreso de la Nación

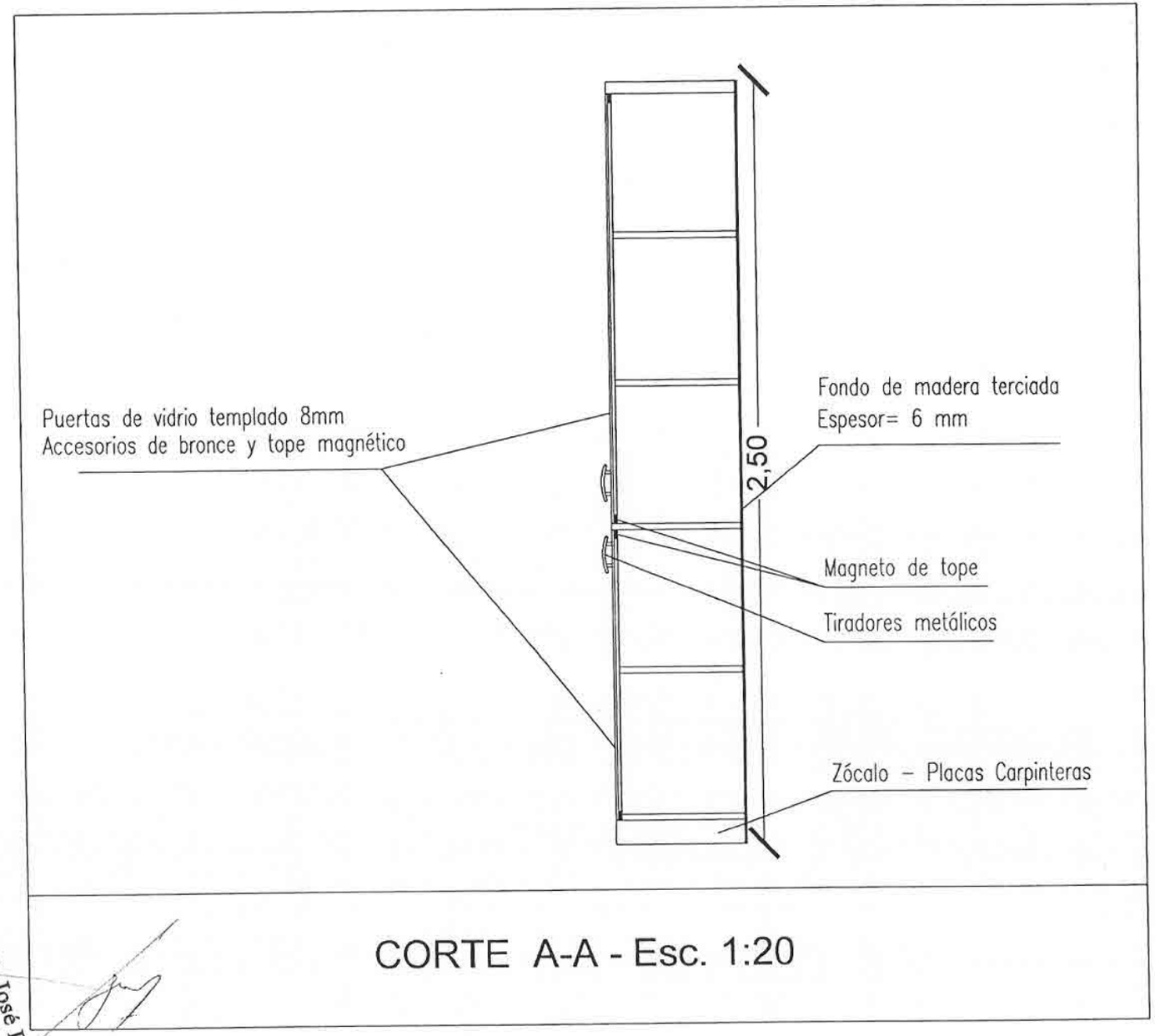

CORTE A-A - Esc. 1:20

Arq. José Daguerre
Director Dpto. de Mantenimiento
Congreso de la Nación

ITEM 5

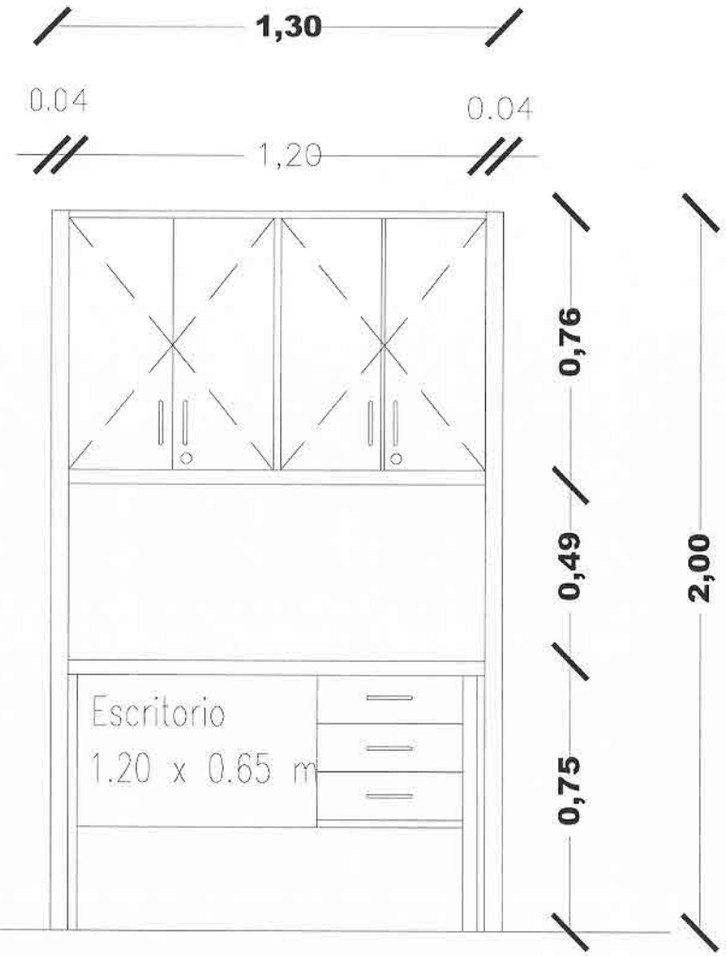

3.5 MUEBLE INTEGRADO.

ALZADO FRONTAL MODULO - ESC. 1:20

C - 09

ITEM 6

Arq. José Daguerre
Director Opto. de Mantenimiento
Congreso de la Nación

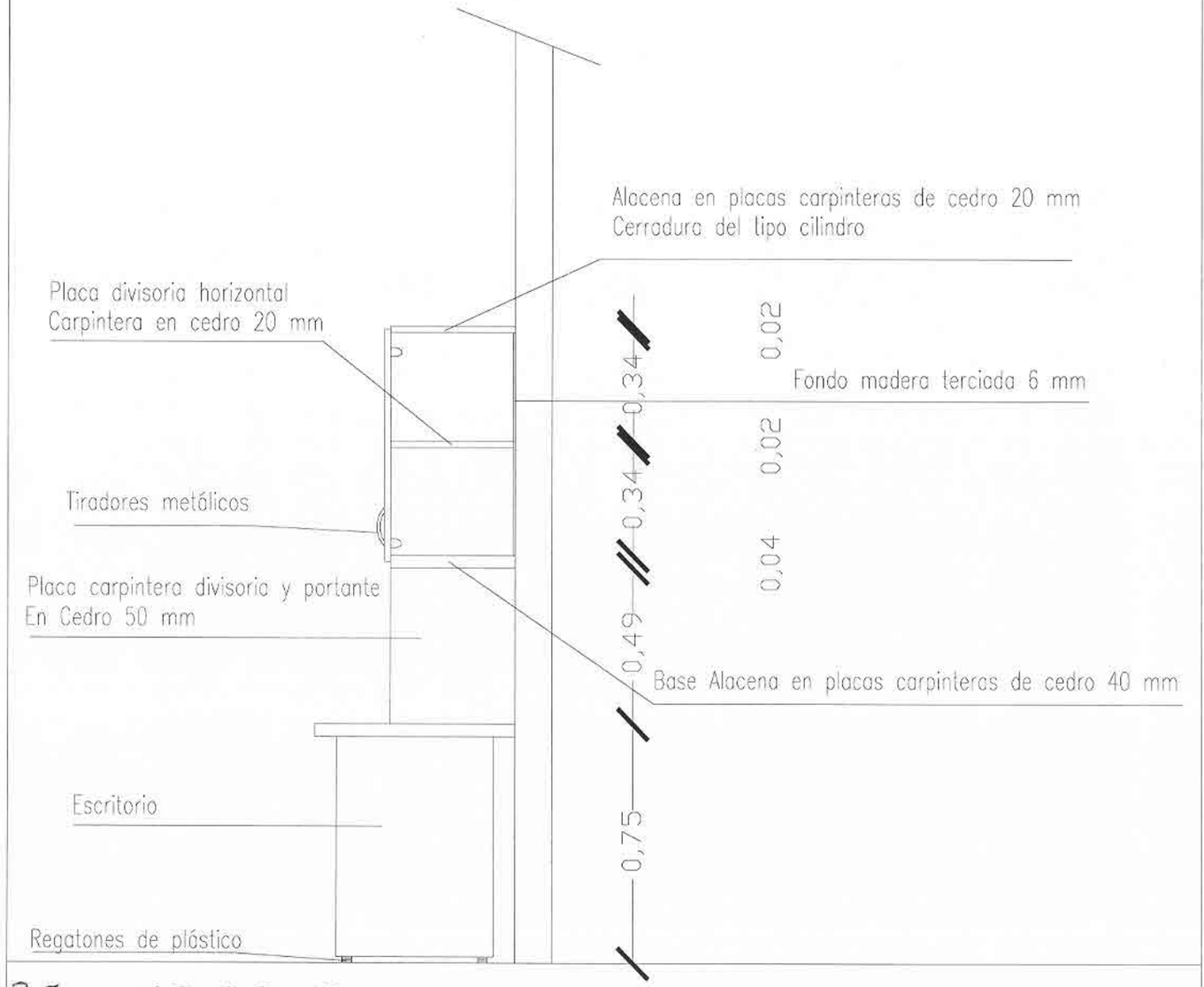

3.5. MUEBLE INTEGRADO.

ALZADO LATERAL TIPO - ESC. 1:20

ITEM 6

Arq. José Daguerre
Director Dpto. de Mantenimiento
Congreso de la Nación

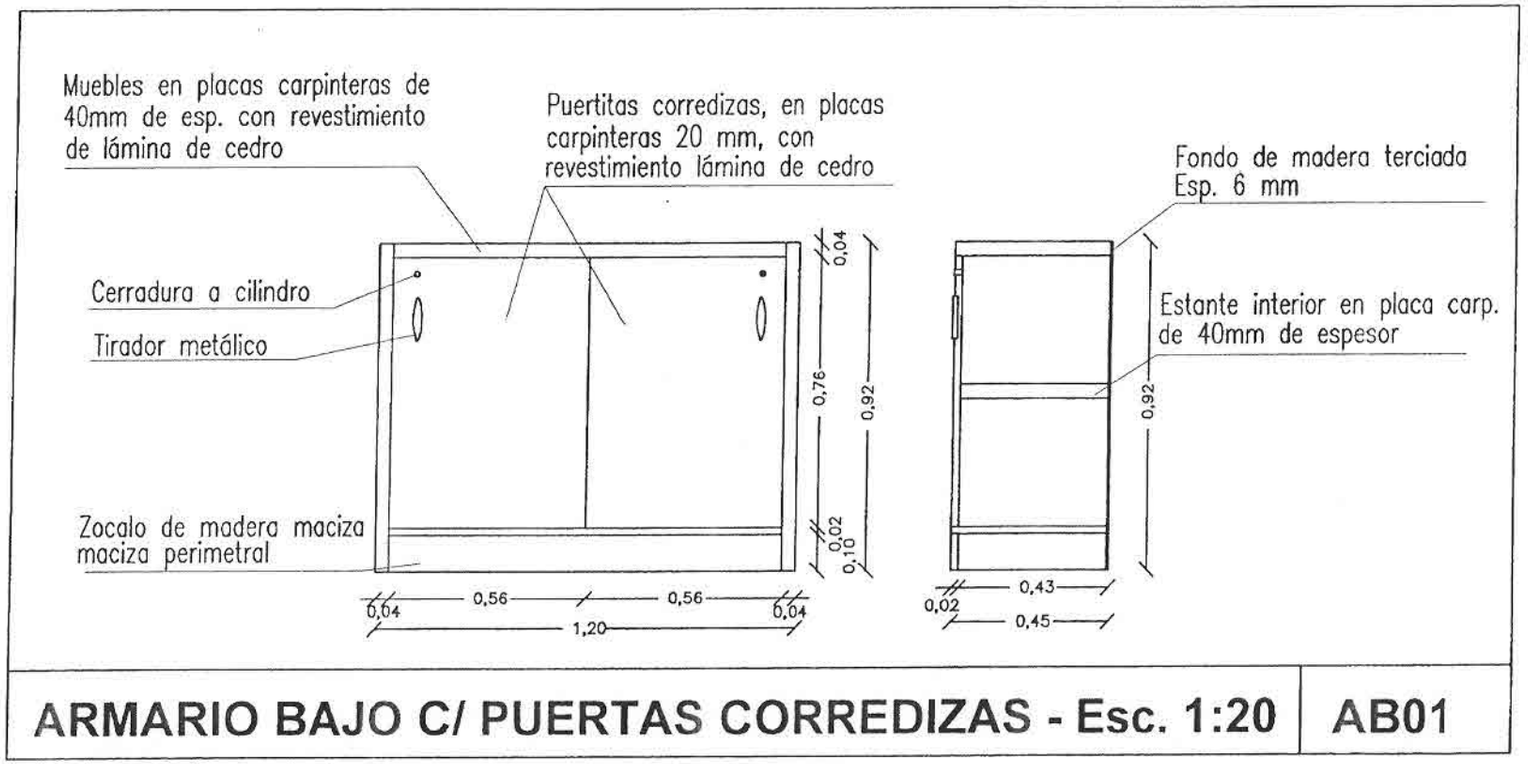

ARMARIO BAJO C/ PUERTAS CORREDIZAS - Esc. 1:20 | **AB01**

ITEM 7

Arq. José Degnere
Director Dpto. de Mantenimiento
Congreso de la Nación

ITEM 8

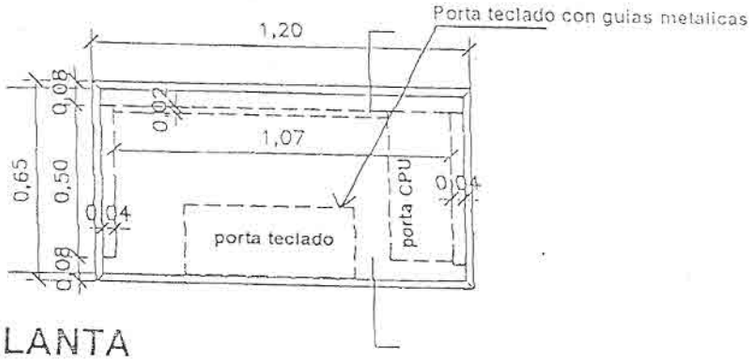

PLANTA

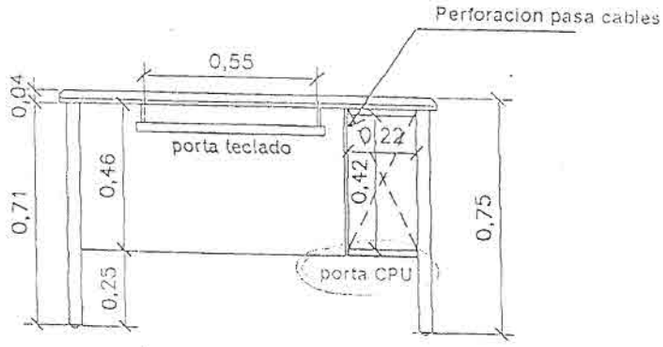

ALZADO

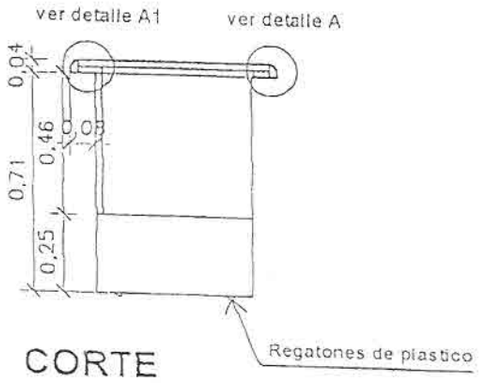

CORTE

0 0.5 1m.

ESCALA 1:20

ESCRITORIO ASISTENTE DE 1.20 MTS	CATEGORIA C	CE046

104
81

Arq. José Daguerre
Jefe Dpto. de Mantenimiento
Congreso de la Nación

V° B°

Abog. Fernando Ilva Pocetti
Senador de la Nación
Presidente Provisorio

Arq. José Daguerre
Director Dpto. de Mantenimiento
Congreso de la Nación

ITEM 11

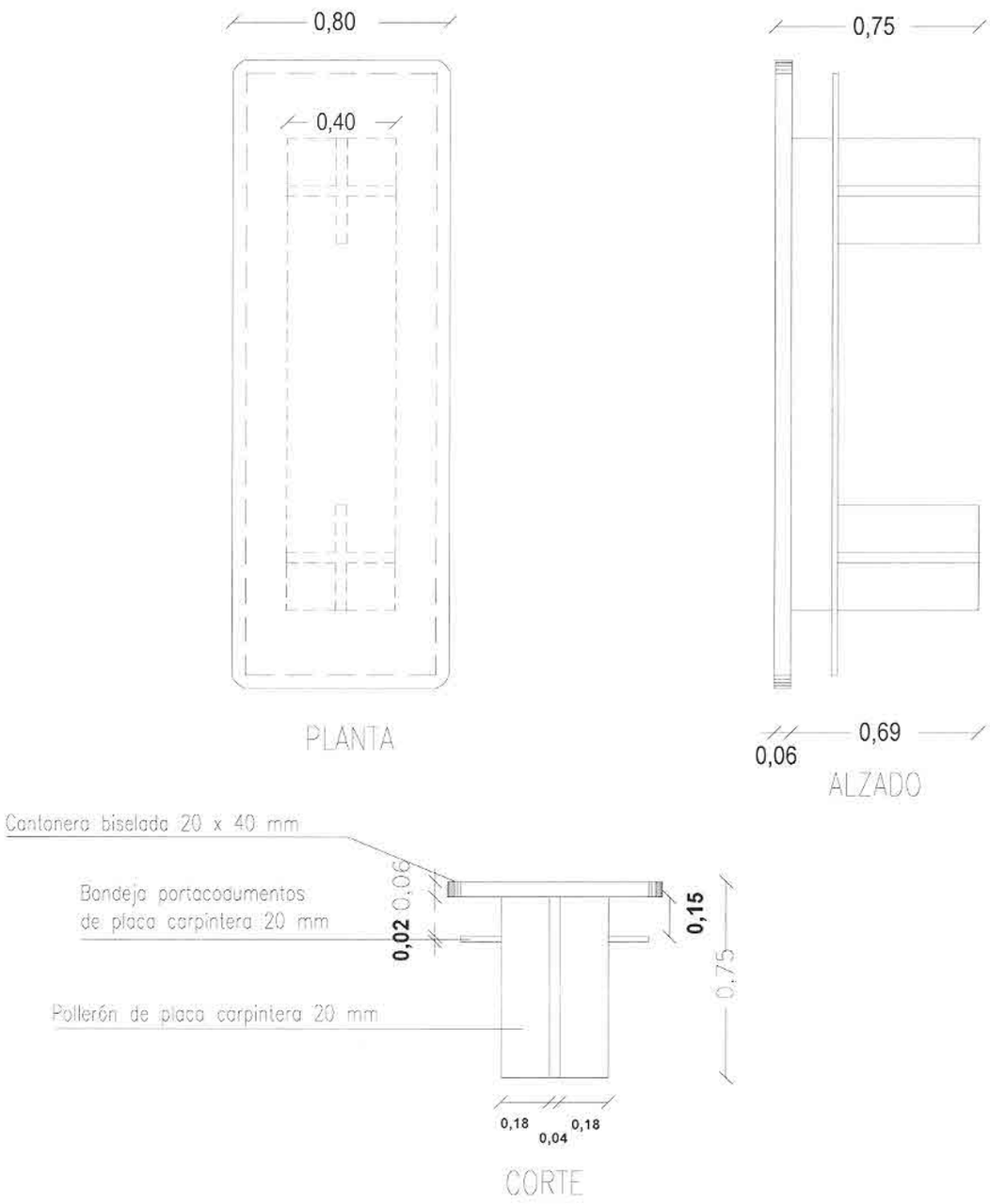

MESA DE REUNIONES PARA 10 PERS. - ESC. 1:25 | **M 01**

Arq. José Daguerre
Director Dpto. de Mantenimiento
Congreso de la Nación

ITEM 13

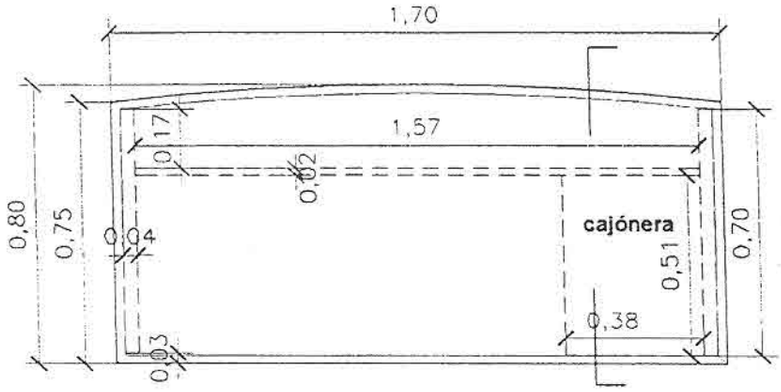

PLANTA

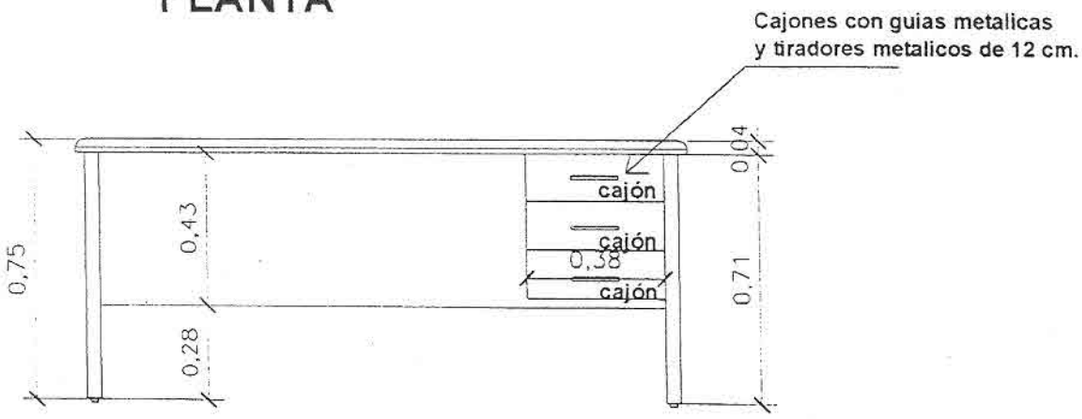

ALZADO

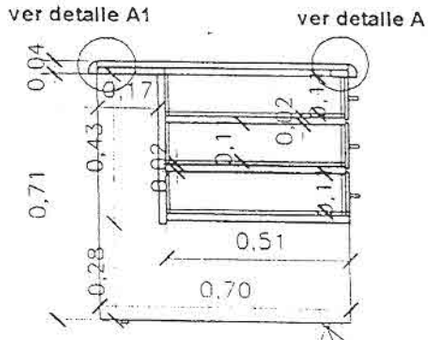

CORTE

0 0.5 1m.

ESCALA 1:20

OBS: Este modelo es tipo, la ubicación de las cajoneras se adecuarán a las necesidades del ambiente a ser utilizados

ESCRITORIO DIRECTOR	CATEGORIA C	CE040

Arq. José Daguerre
Director Dpto. de Mantenimiento
Congreso de la Nación

91

ITEM 16

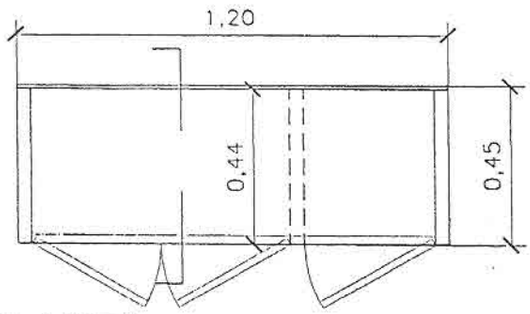

PLANTA

DETALLE A

ESCALA 1/5

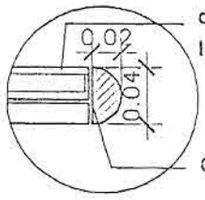

Placas carpinteras 20 mm
con revestimiento
lámina de cedro

Cantonera de cedro

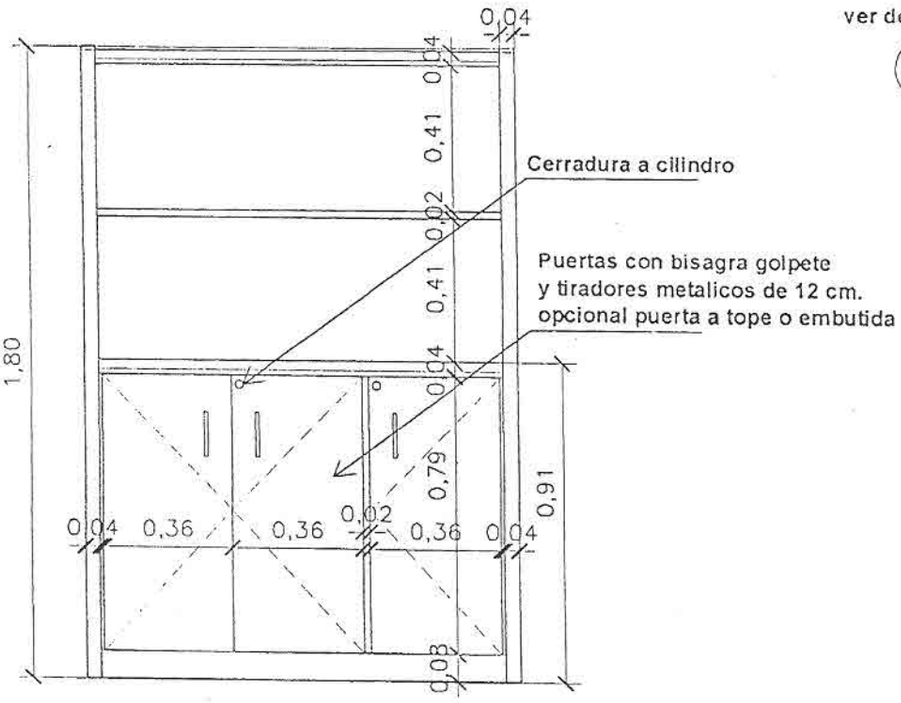

ALZADO

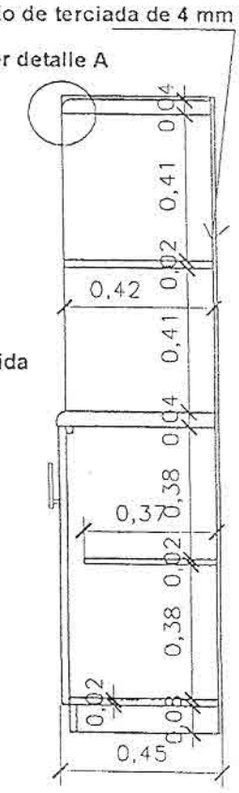

CORTE

0 0.5 1m.

ESCALA 1:20

ARMARIO ALTO P/SECRETARIA	CATEGORIA C	CA045

Arq. José Daguerre
Director Dpto. de Mantenimiento
Congreso de la Nación

97

77

ITEM 17

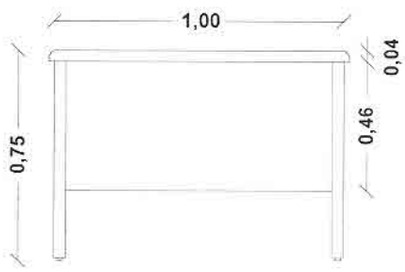

ALZADO

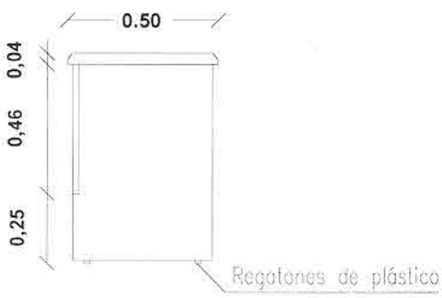

CORTE

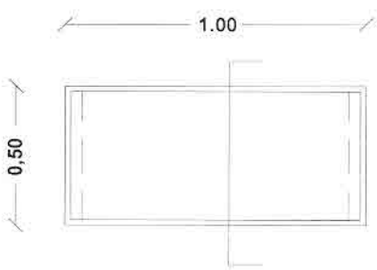

PLANTA

ESCRITORIO DE APOYO DE 1.00M - ESC. 1:25

M 03

Arq. José Daguerre
Director Dpto. de Mantenimiento
Congreso de la Nación

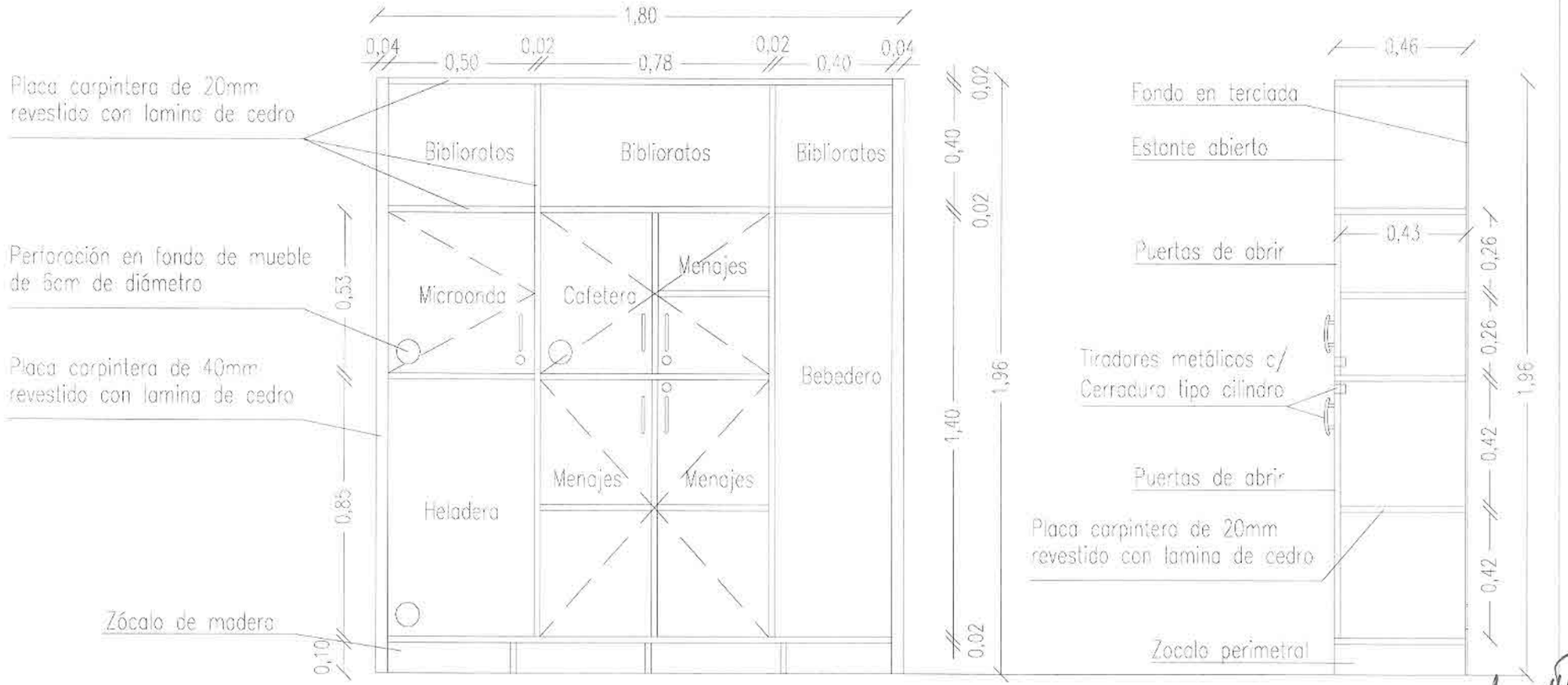

Arq. José Daguerre
Director Dpto. de Mantenimiento
Congreso de la Nación

MUEBLE INTEGRADO - SENADO -- Bancada PLRA Esc. 1:20

ITEM 18