#7.#6+21Z %106'%*1&'6',#5

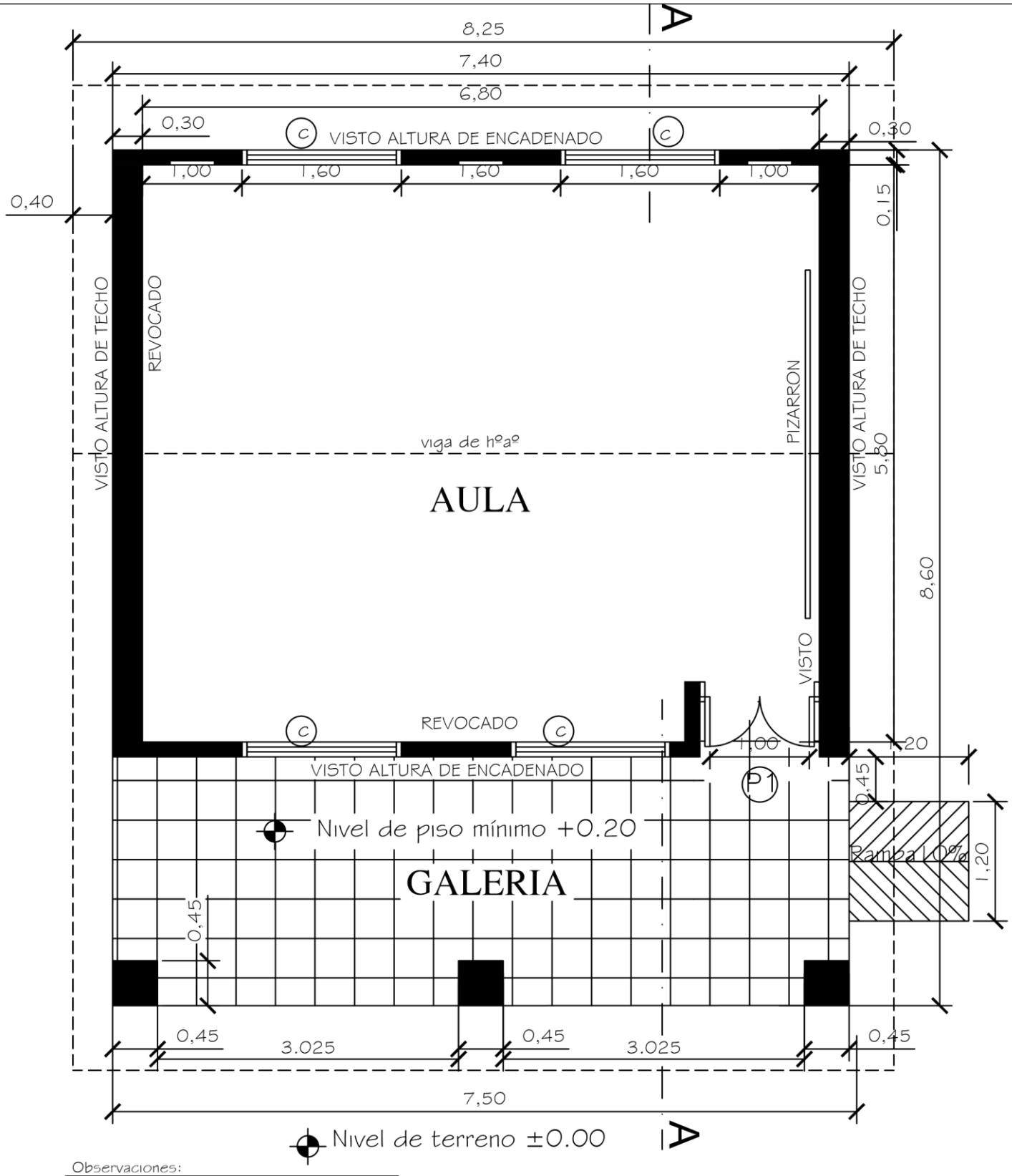

Observaciones:

* Para los desniveles de hasta 0.25m las rampas deberán tener una pendiente de hasta 10%.
* La puerta de acceso al aula deberá tener una luz libre de vano de 1.00m como mínimo.

MINISTERIO DE EDUCACION Y CULTURA DIRECCIÓN DE INFRAESTRUCTURA		01
Aula tipo 5.80 x 6.80 con techo de tejas	PLANTA ACOTADA	Esc.: 1/100

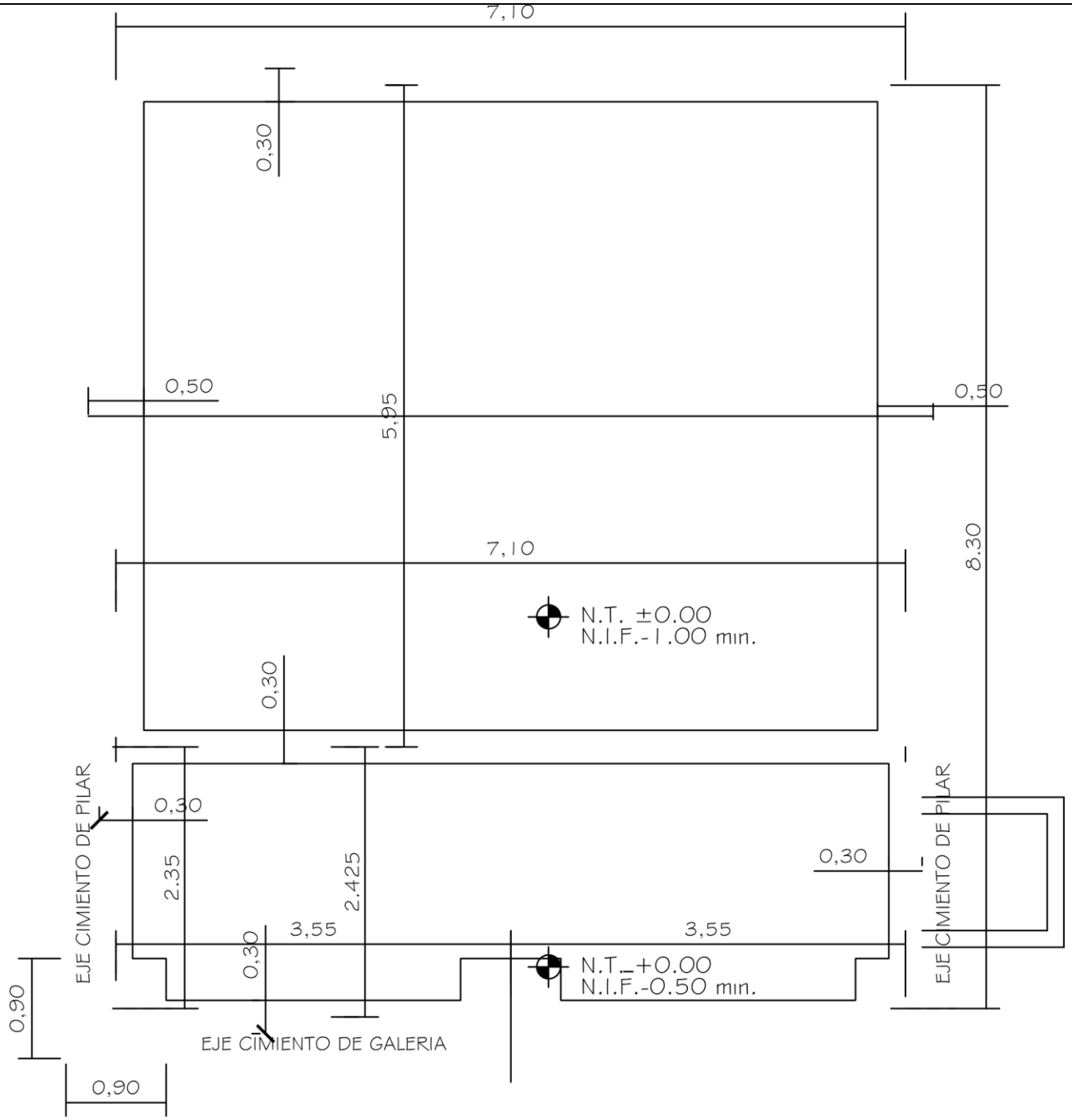

N NS ' D D J ;^ ; N ;U U '^ &+4'%%+¬0&'+0(4#'5647%674#		7
#WNCVKRQZEQPVGEJQFGVGLCU	2.#06#%+/'06#%+10	'UE

OJO:encadenado superior en las paredes de 0.30 y en las paredes de 0.15

UE

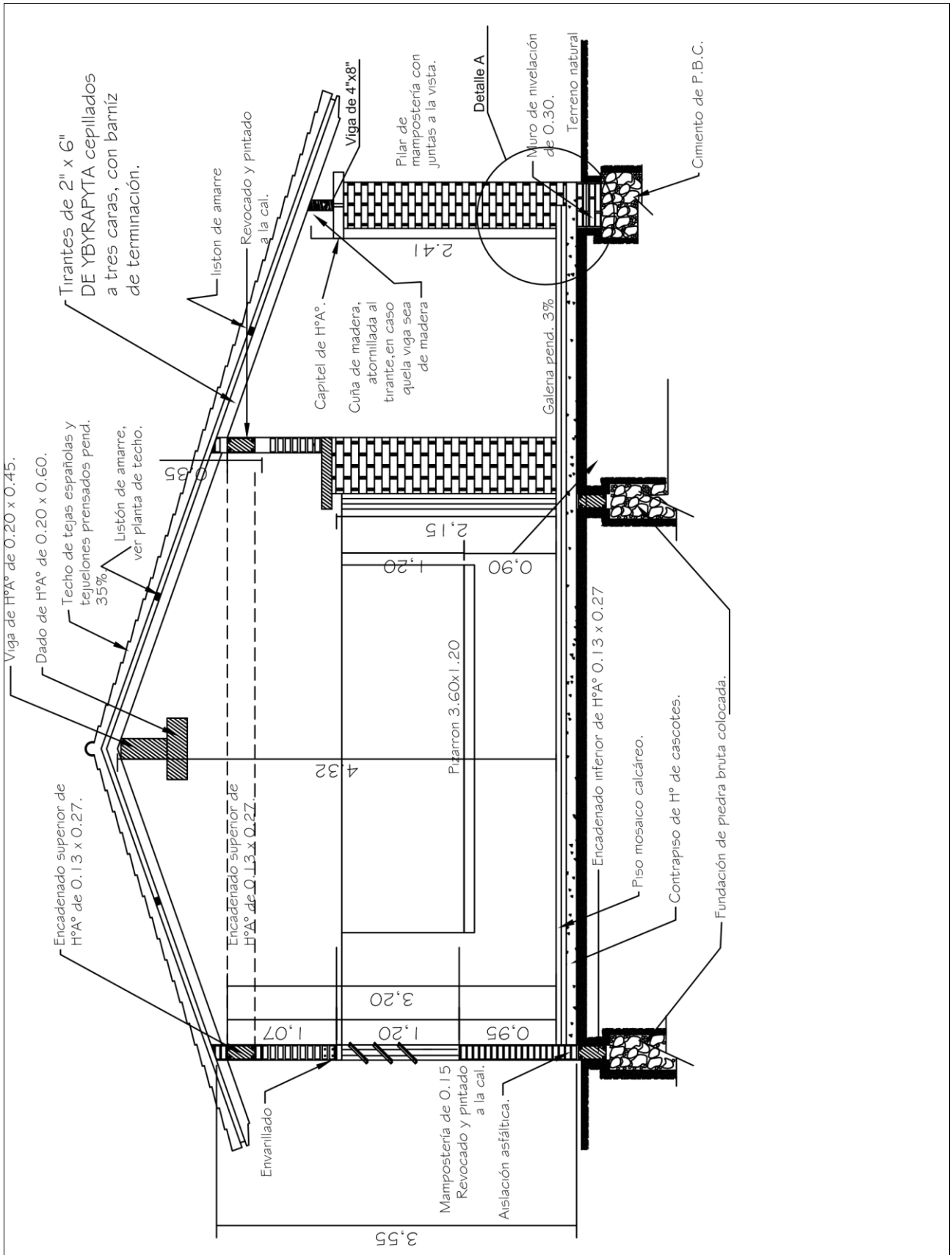

M N S P O D D U C A C O N Y C U U R A

&+4'%%+¬0&'+0(4#'5647%674#

#WNCVKRQZEQPVGEJQFGVGLCU	%146'64#058'45#.	'UE	

	2EV/RVEDODFLQHVGHEHUiQVHUFRORFDGRV HQHOSURFHVRGHFRQVWUXFFLyQGHORVPXURVGH HOHYDFLyQ\SLODUHVVLJXLHQGRHOHMHGHODYLJDGH encadenado superior.	CORTE A - A

UE

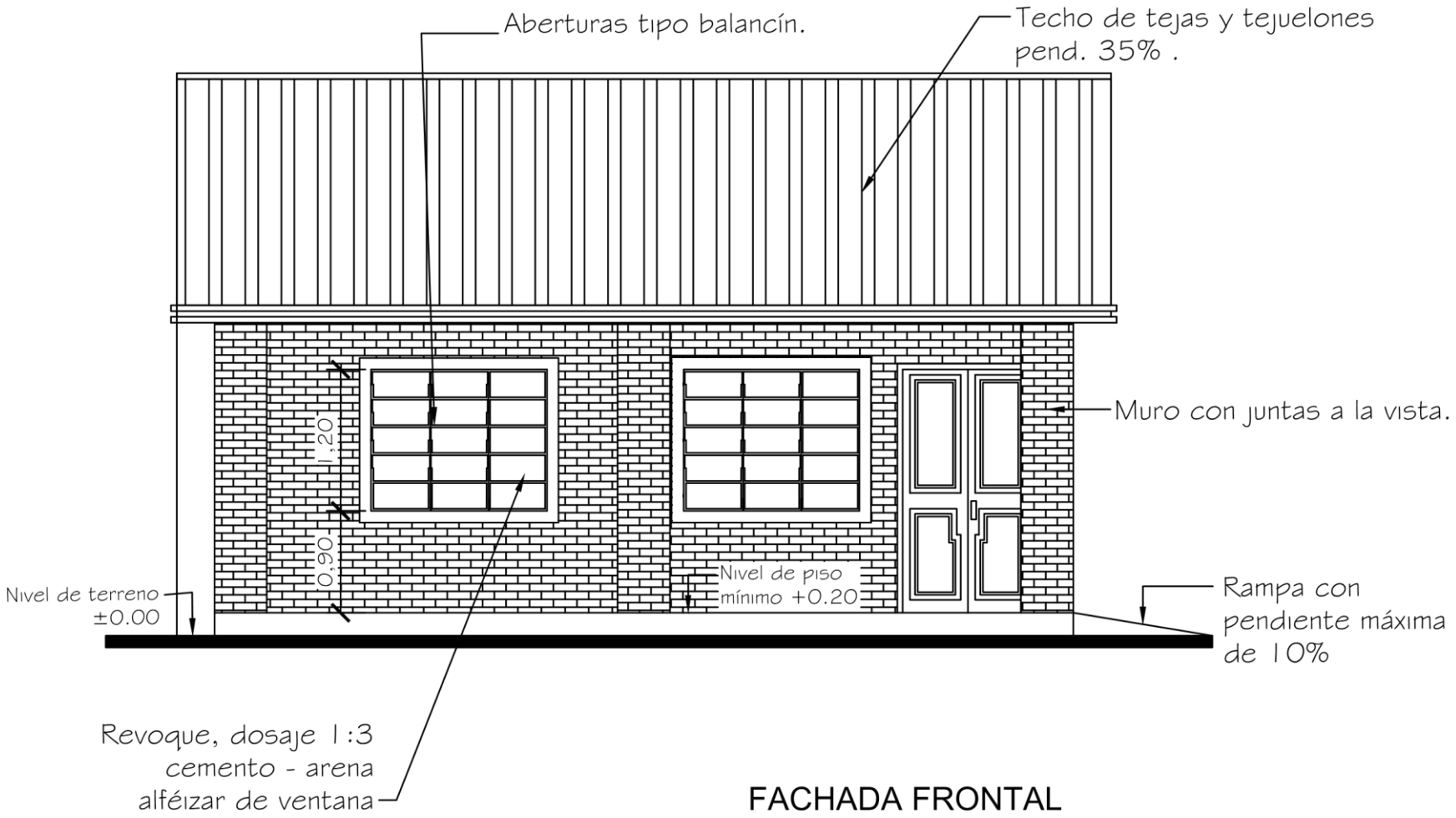

FACHADA FRONTAL

MINISTERIO DE EDUCACION Y CULTURA

DIRECCIÓN DE INFRAESTRUCTURA

Aula tipo 5.80 x 6.80 con techo de tejas

FACHADA FRONTAL

04

UE

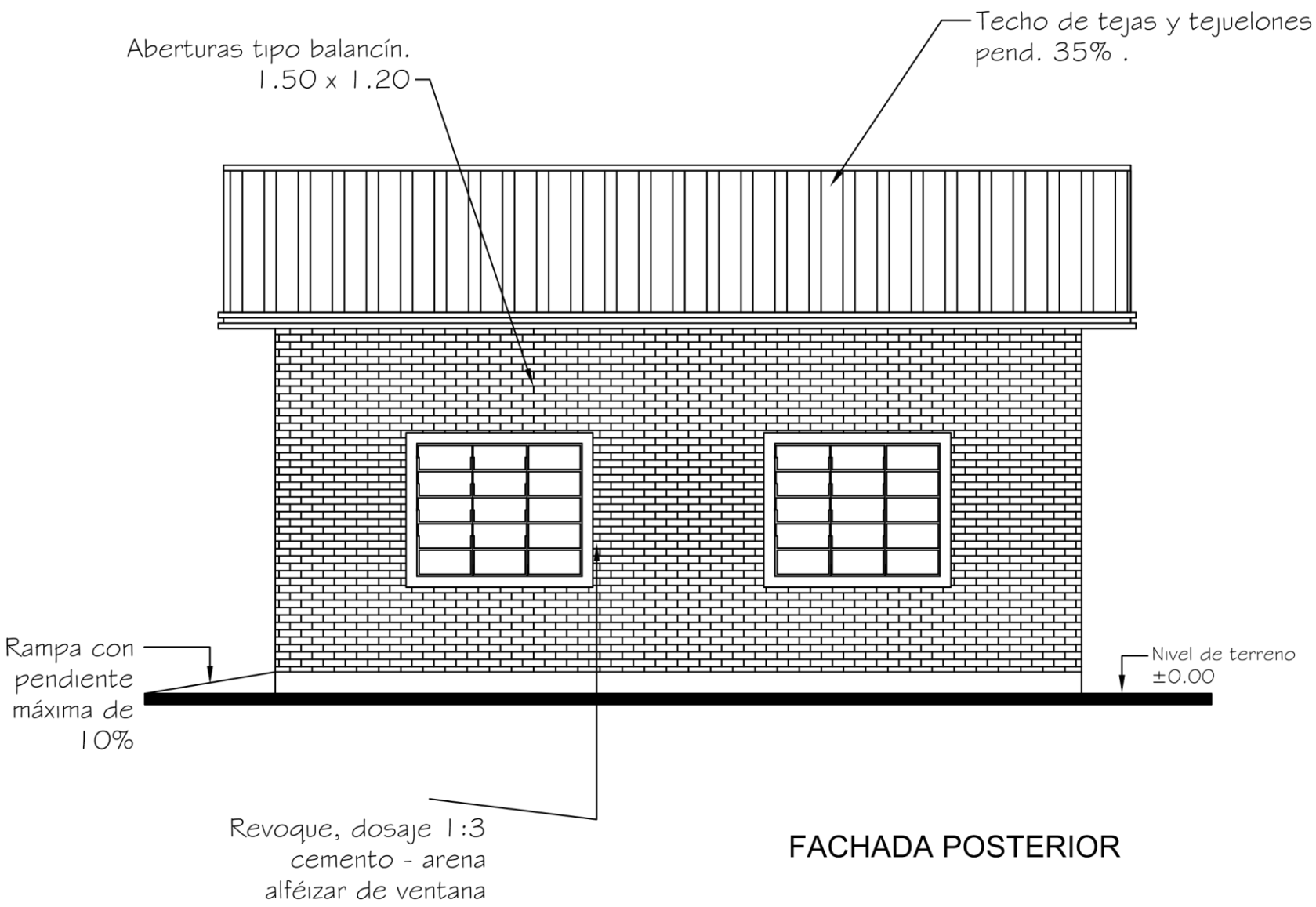

FACHADA POSTERIOR

MINISTERIO DE EDUCACION Y CULTURA

DIRECCIÓN DE INFRAESTRUCTURA

Aula tipo 5.80 x 6.80 con techo de tejas

FACHADA POSTERIOR

05

UE

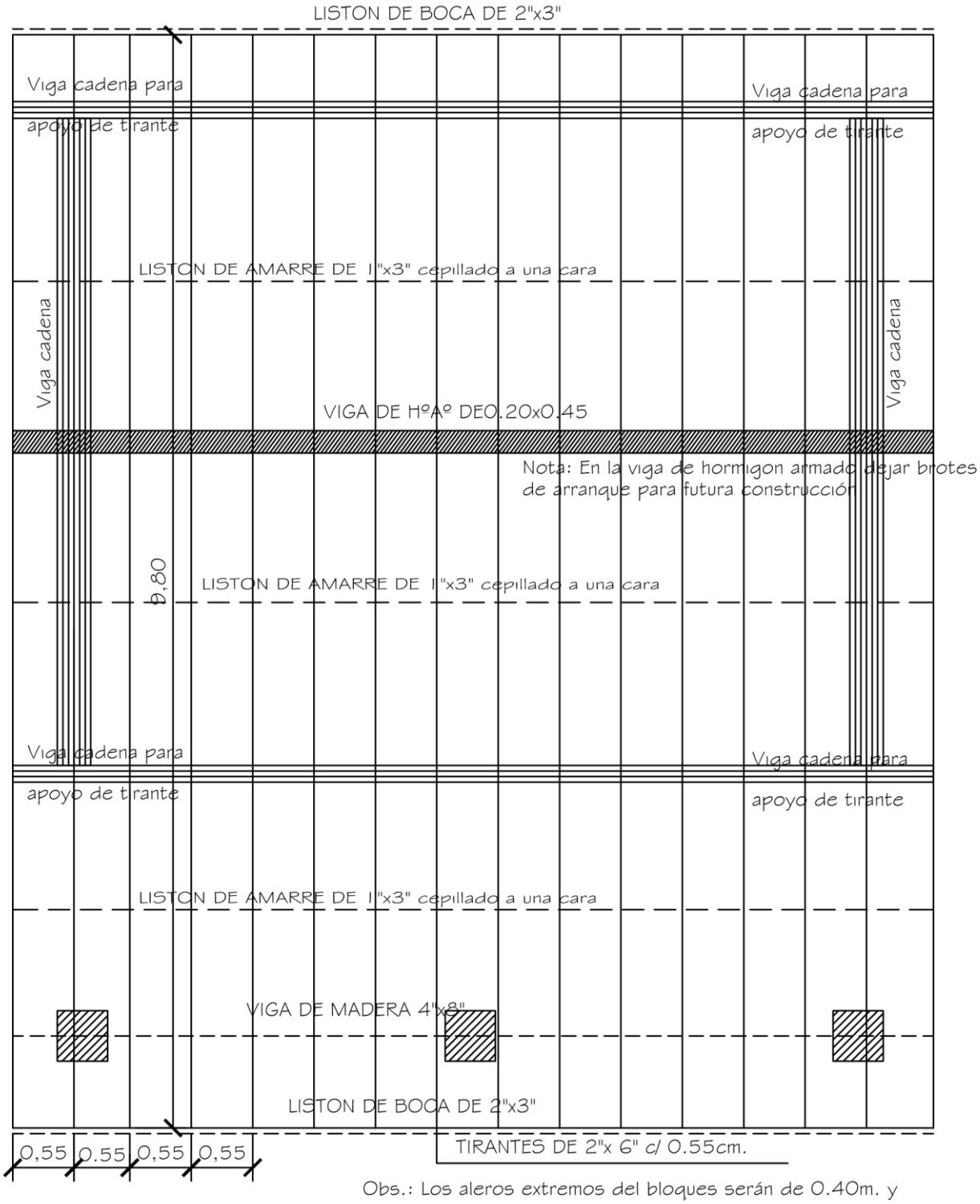

Obs.: Los aleros extremos del bloques serán de 0.40m. y los aleros longitudinales del bloque serán de 0.70m., contados del lado de la galeria apartir de la viga de apoyo del tirante, y en el opuesto apartir del muro.

MINISTERIO DE EDUCACION Y CULTURA &+4'%%+¬0&'+0(4#'5647%674#		06
#WNCVKRQZEQPVGEJQFGVGLCU	PLANTA ESTRUCTURA DE TECHO	Esc.: 1/100

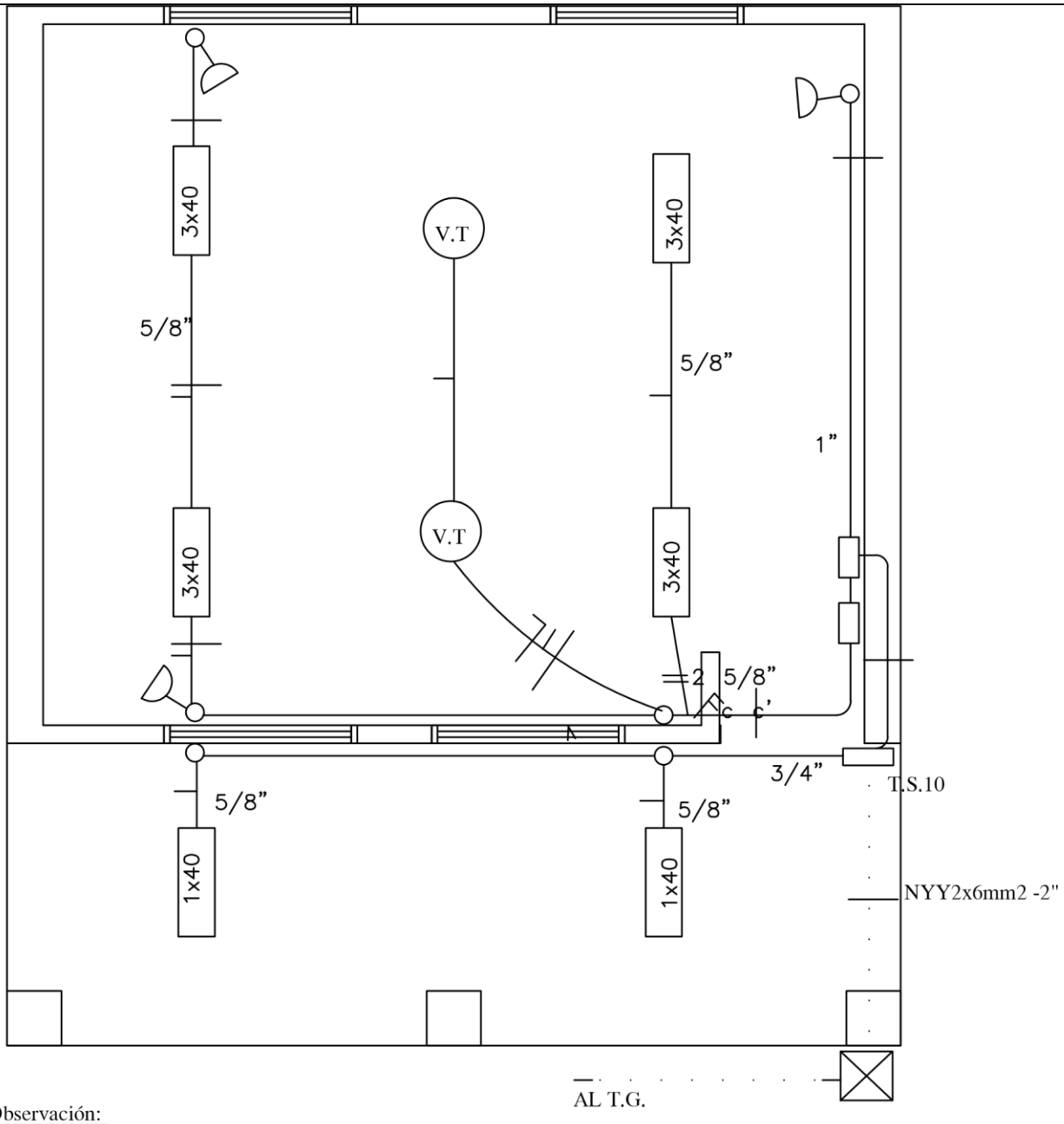

Observación:

*Los artefactos fluorescente son de 3x40W.
.QUCTVGHCEVQUHNWQTGUEGPVGUFGDGPKTEQNICFQU
.QUEQPFWVQTGUPQCEQVCFQUUQPFGOO
.QUHNWQTGUEGPVGUFGDGPVGPGTECRCEKVQTGU
.QU6%UQPVCDNGTQUFGEQOCPFQFGNWEGU[VQOCU
.QU6%8UQPVCDNGTQUFGEQOCPFQFGXGPVKNCFQTGU

N S ' D D J ? A ? N ?U U ' A &+4'%%+¬0&'+0(4#'5647%674#		7
#WNCVKRQZEQPVGEJQFGVGLCU	2.#06#+056#.#%+10'.'%64+%#	'UE

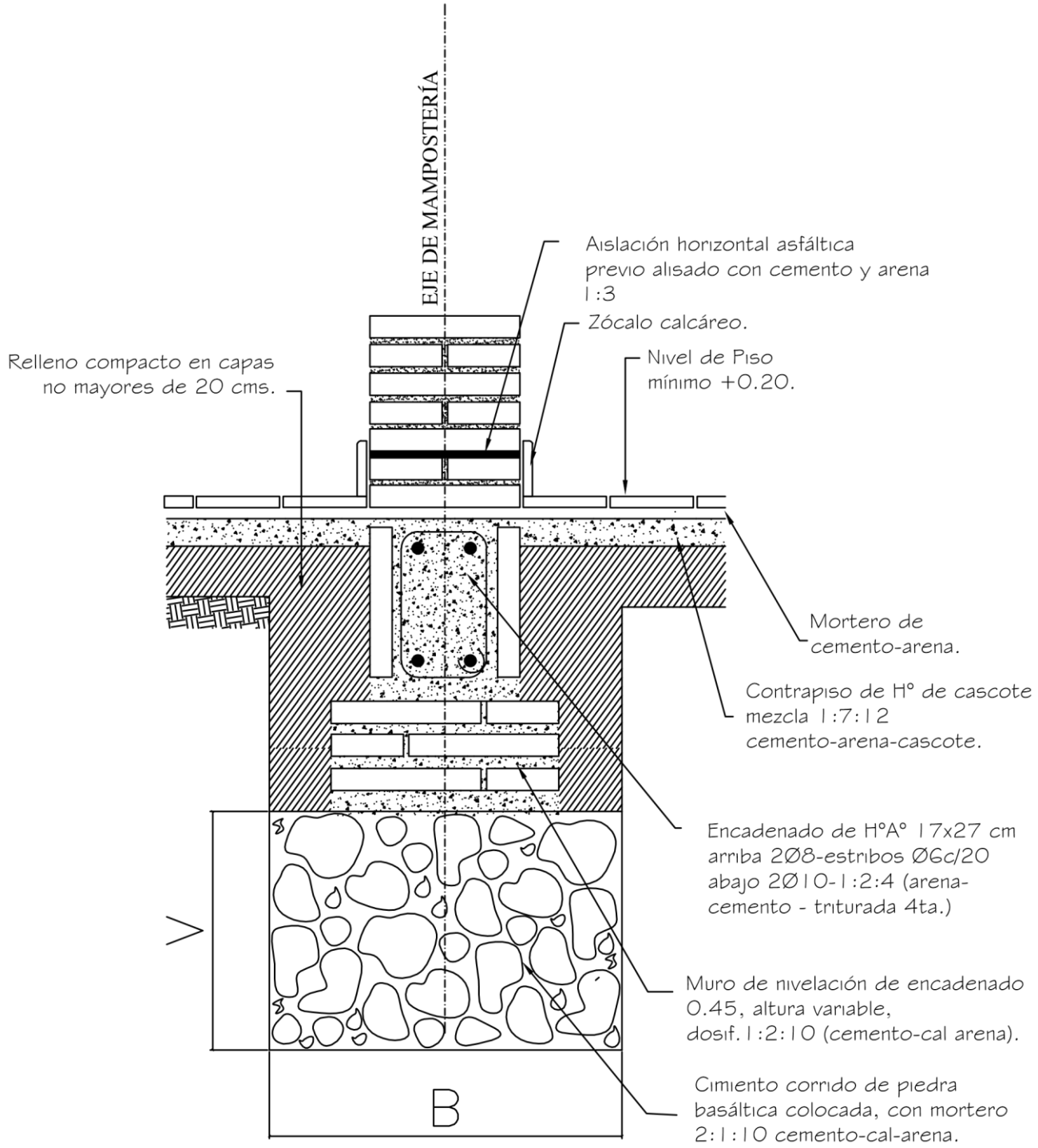

Obs.:

V = variable

B = ancho de cimentación

'PECFGPCFQ5WRGTKQTG &CFQFG* • Z
+PHGTKQTRCTCOWTQFG ‘

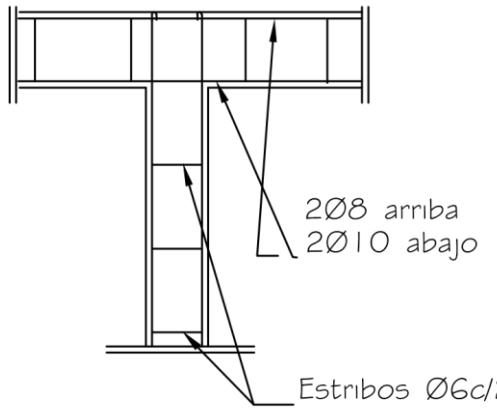

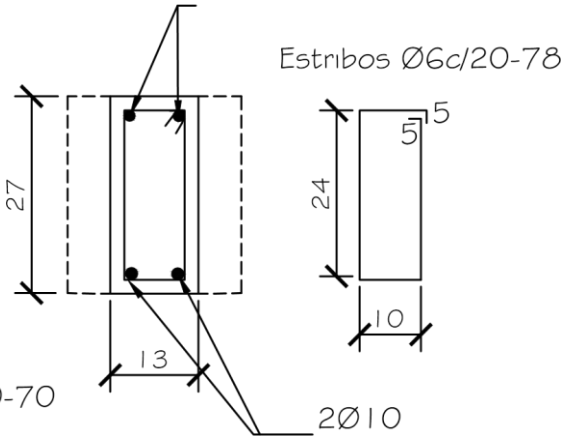

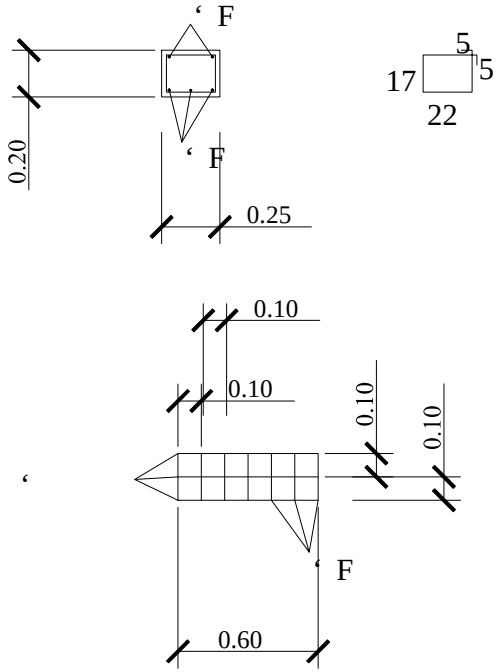

8 KIC* • # • Z

8KICFG* • # • Z

#WNCVKRQZEQPVGEJQFGVGLCU

M N S R O D D U C A C O N Y C U U R A &+4'%%+¬0&'+0(4#'5647%674#	0 0
&'6#..'5&"5647%674#5&'*□#□	KP'UECNC

DETALLE DE CUÑA

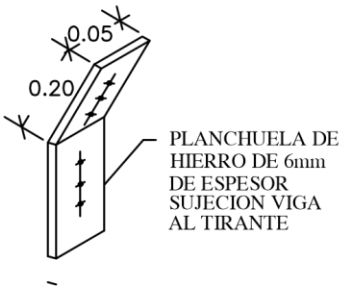

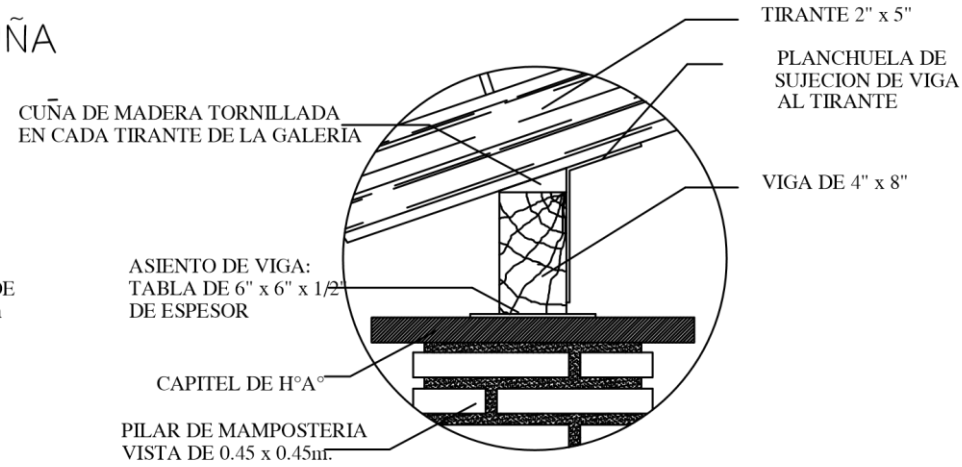

Obs.: Para todas las aulas en los apoyos de los tirantes sobre las vigas de galerias, dichos tirantes deberán encuñarse, con cuñas de madera tornilladas y planchuela según detalle, cada tirante intermedio

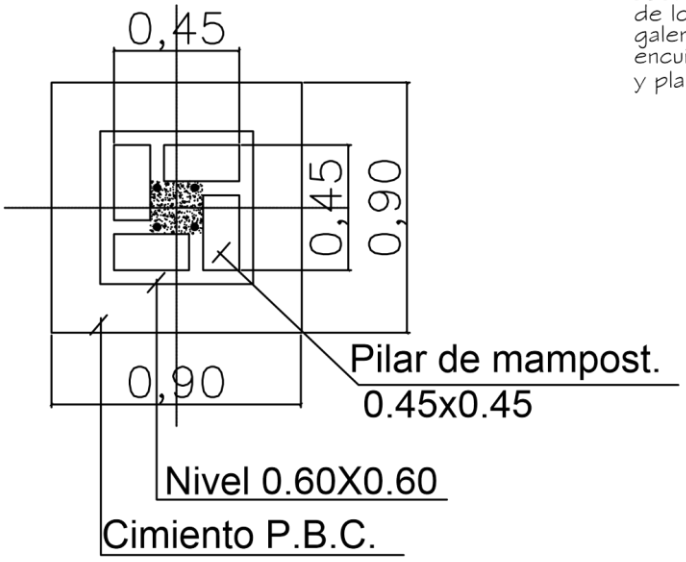

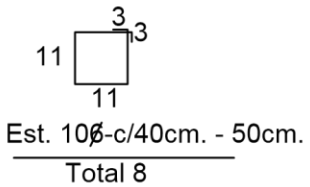

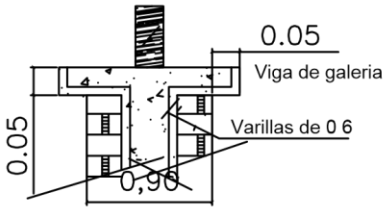

DETALLE CAPITEL

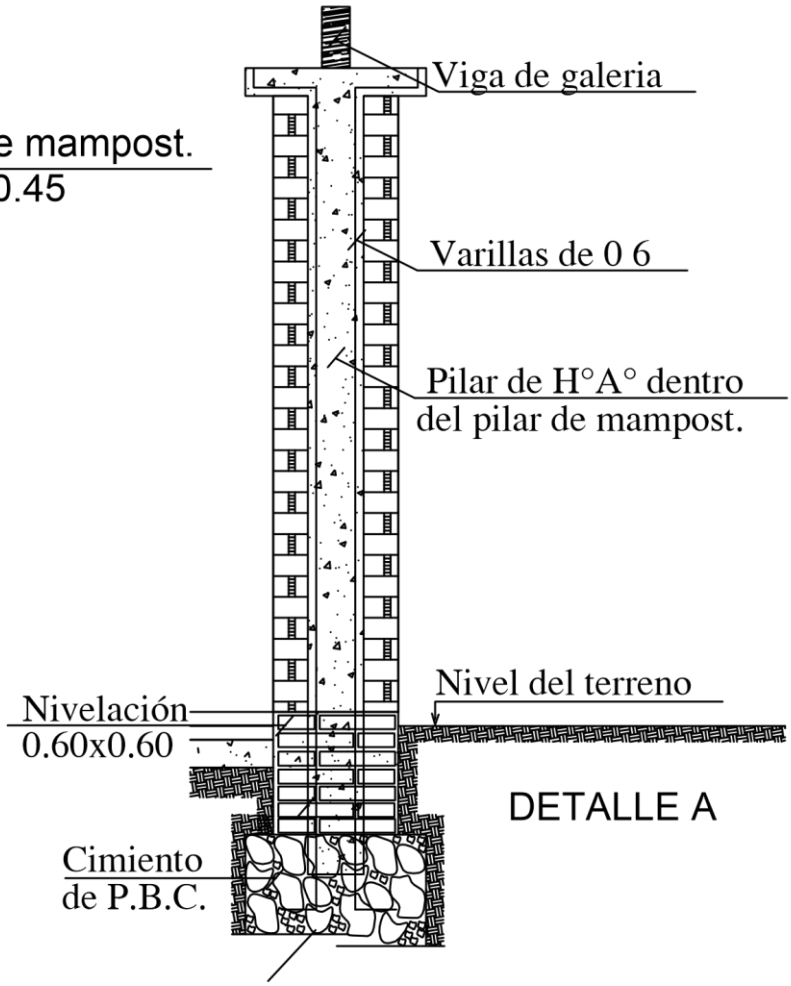

DETALLE A

M S ROD DUCAC ON Y CULTURA

&+4'%%+¬0&'+0(4#'5647%674#		10
#WNCVKRQZEQPVGEJQFGVGLCU	DETALLES VARIOS	5 KP'UECNC

DETALLE DADO DE Ho. Ao

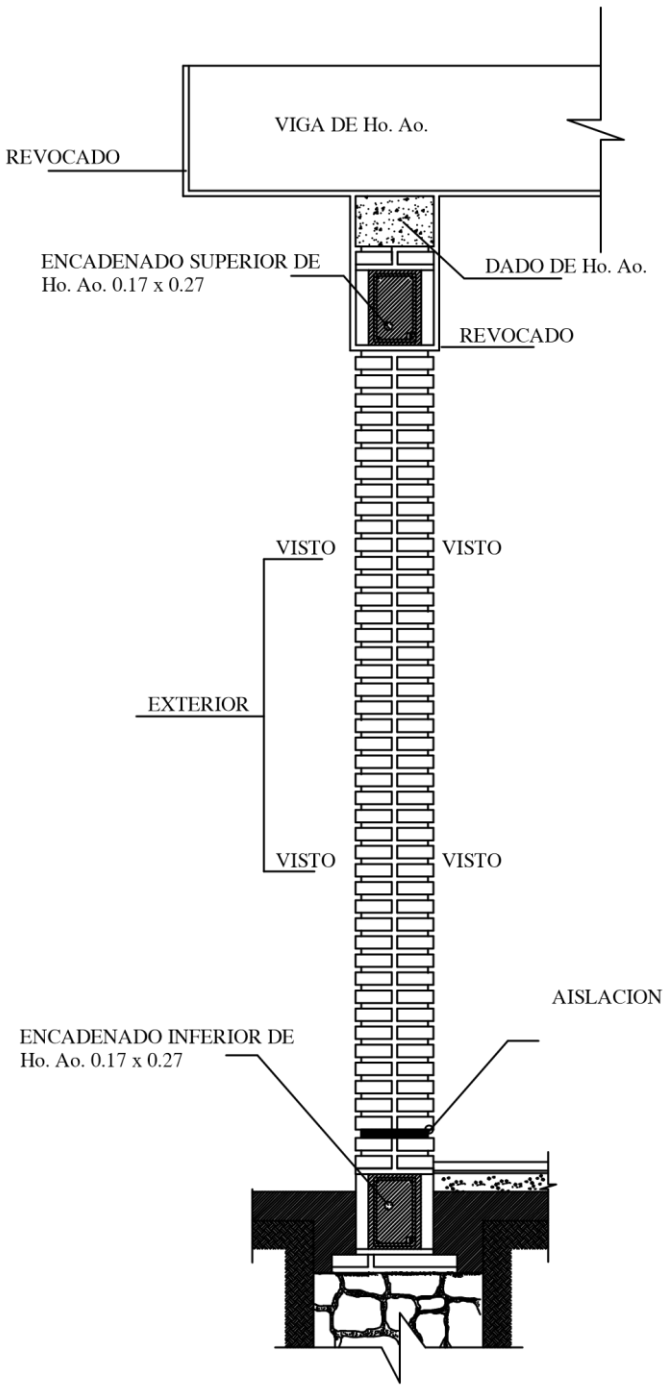

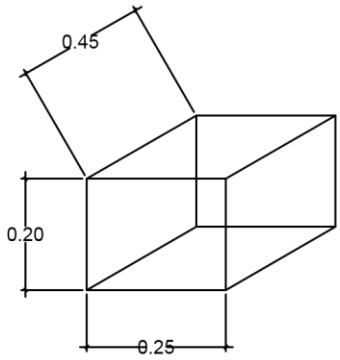

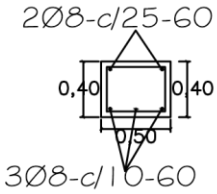

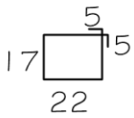

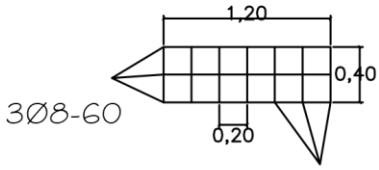

OBS.:

EN LOS CASOS DE QUE EL AULA SEA
CONSTRUIDA COMO ULTIMA DEL BLOQUE
LA PARED EXTERIOR LLEVARA LOS LADRILLOS
CON JUNTAS A LA VISTA HASTA
LA ALTURA DE TECHO, LA VIGA Y EL DADO
DE Ho. Ao. SERAN REVOCADOS.
SI EL AULA A CONSTRUIR ES ANEXA LA
PARED TRANSVERSAL SERA CON JUNTAS
A LA VISTA A AMBOS LADOS HASTA EL
ENCADENADO SUPERIOR Y REVOCADO
HASTA EL TECHO, TAMBIEN LA VIGA Y EL DADO.

M S ROD DUCAC ON Y CULTURA &+4'%%+¬0&'+0(4#'5647%674#		11
#WNCVKRQZEQPVGEJQFGVGLCU	DETALLES VARIOS	5 KP'UECNC

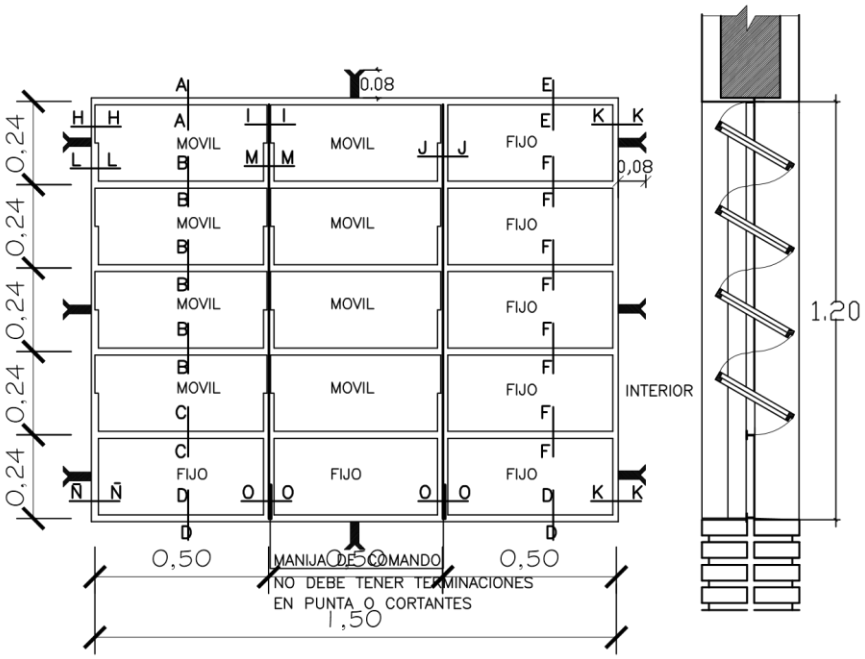

VENTANA BALANCIN

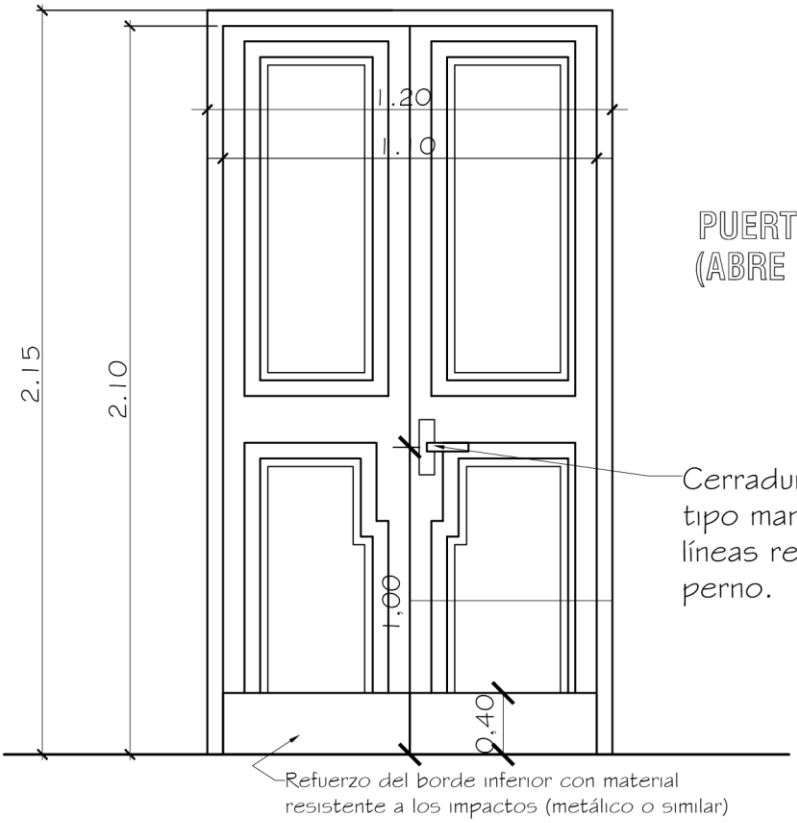

PUERTA DE ACCESO - TABLERO (ABRE HACIA AFUERA)

Observaciones:
* El modelo de la puerta tablero puede variar, lo importante es respetar las medidas indicadas.
* Se debe eliminar el uso del sistema tambor circular en las cerraduras.

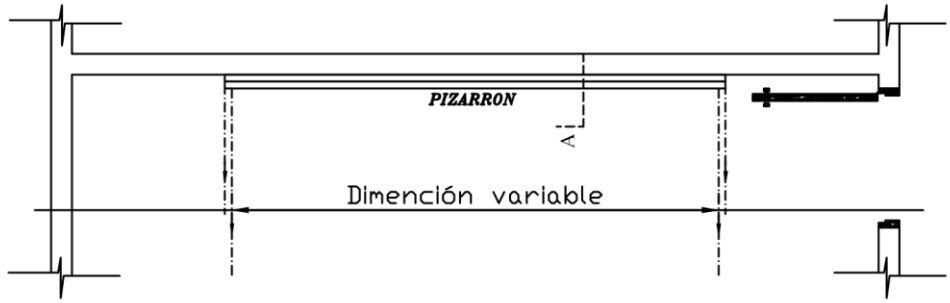

UBICACIÓN DEL PIZARRÓN

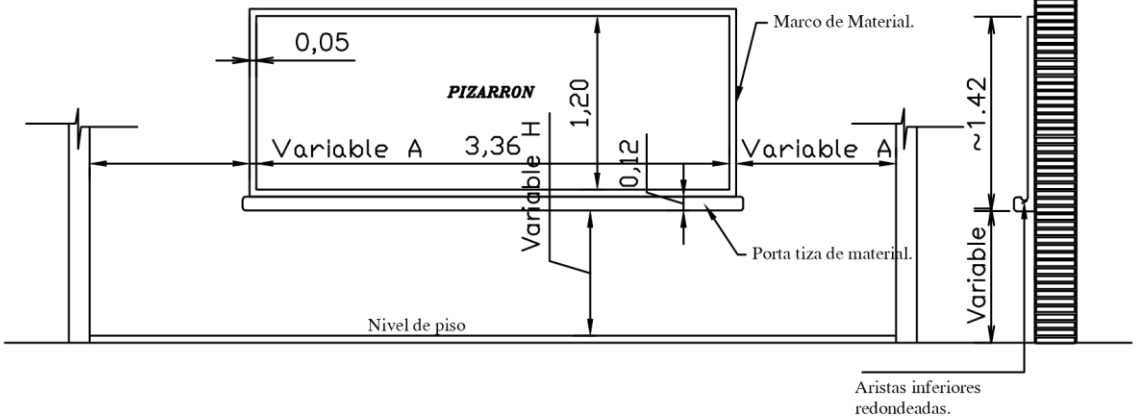

ALZADO FRONTAL

CORTE A

CONSTRUCCIÓN DE PIZARRON EMPOTRADO EN MURO

ESPECIFICACIONES TECNICAS

* 1- Sobre el muro de ladrillo marcar las dimenciones recomendadas preparar el marco de material y portatiza con ladrillos empotrados, revocados posteriormente con mortero, cemento-arena(1:3), dándole una terminación redondeada en las aristas interiores.

* 2- En la zona de pizarrón propiamente, aplicar una azotada con hidrófugo(ceresita), posteriormente revoque con mortero cemento-arena(1:3), y aplicación de tres manos de enduido plástico, con textura de terminación luego de la cantidad de alisado necesarios.

* 3- Aplicar sellador o fijador plástico, posteriormente aplicar tres manos de pintura sintética para pizarrón color verde pizarra, en el marco y portatiza luego del mismo proceso pintura sintéticas color gris.

OBSERVACION

* 1- PARA ESCUELA	* 2- PARA COLEGIO
A 1.15 mts.	A 1.70 mts.
H 0.70 mts.	H 0.80 mts.

M S ROD DUCACION Y CULTURA

&+4'%%+¬0&'+0(4#'5647%674#		13
#WNCVKRQZEQPVGEJQFGVGLCU	DETALLE DE PIZARRON EMPOTRADO	5 KP'UECNC