ADENDA Nº 3
LLAMADO A CONTRATACIÓN DIRECTA_ "ADQUISICION DE MUEBLES Y ENSERES"
ID PORTAL N° 312.094

CONVOCANTE: Gobernación de Cordillera

La Unidad Operativa de Contrataciones (UOC) de la Gobernación de Cordillera comunica a los potenciales oferentes por la presente que se realizan modificaciones en la Carta de Invitación, específicamente en los **Anexos B, C y D,** quedando las mismas redactadas de la siguiente manera en los siguientes Ítems:

Anexo B

Datos de la Contratación (DDLC)

17. **Para propósitos de la presentación de las ofertas: La dirección de la Convocante es:** *Gobernación Cordillera.*

De no contar con un mínimo de 3 (tres) ofertas al vencimiento del plazo de entrega, la Autoridad competente de la Entidad, bajo su exclusiva responsabilidad, podrá disponer la evaluación de las que se hubieren presentado, sin necesidad de realizar una prórroga, debiendo en todos los casos asegurar al Estado Paraguayo las mejores condiciones de contratación, o prorrogar la fecha de entrega y apertura de ofertas, según lo estipulado en las Resoluciones DNCP N° 522/2015, 805/2009 y el artículo 34 de la Ley N° 2051/03 "De Contrataciones Públicas.

Atención: *Escb. Roberto A. González- Encargado UOC.*

Dirección: Dr. Venancio Pino y Pozo de la Virgen.

Número del Piso/Oficina: Planta BAJA – MESA DE ENTRADA CENTRAL GDC

Ciudad: Caacupé - Paraguay

Código postal: _____

La fecha límite para presentar las ofertas es:

Fecha: *24 de Junio de 2016*

Hora*: 09:30 hs. am.*

18. **La apertura de las ofertas tendrá lugar en: Dirección:** *Dr. Venancio Pino y Pozo de la Virgen – Gobernación Cordillera*

Número de Piso/Oficina: Planta BAJA – MESA DE ENTRADA CENTRAL GDC

Ciudad: Caacupé – Paraguay

Fecha*: 24 de Junio del 2016*

Hora: *10:00 a.m.*

Anexo C

Especificaciones técnicas de los bienes o servicios a ser adquiridos

1. **Especificaciones Técnicas**

ITEMS	CODIGO	DESCRIPCION DE BIENES	UNIDAD DE MEDIDA	CANT.
		MUEBLES EJECUTIVO DEPARTAMENTAL		
1	56101520-001	**ARMARIO DE METAL DE DOS PUERTAS:** Armario Metálico. 2 Puertas batientes. Cerradura con llave duplicada, 4 bandejas regulables y desmontables. Alto 1,80 x ancho 0,90 x fondo 0,49 mts.	UNIDAD	2
2	56101504-002	**SILLAS GIRATORIAS TIPO EJECUTIVO CON POSA BRAZO:** Silla giratoria con posa brazos acolchados. Respaldo alto y asiento con espuma tapizado en cuero negro acolchado extra grueso. 10 cm. Mecanismo de inclinación y balanceo regulable al peso corporal. Regulable en altura por pistón a gas. Base giratoria con ruedas de doble giro.	UNIDAD	8
3	56101504-001	**SILLAS TANDEN DE 4 ASIENTOS:** Cuatro asientos 40 x 40 cm. Respaldos separados y altos de 35 x 40 cm. Tapizado en cuerina color negro sobre espuma de poliuretano de 35 de densidad o superior. Estructura de hierro reforzado con tapacantos color negro con 3 (tres) patas.	UNIDAD	1
4	56101504-002	**SILLAS GIRATORIAS** (ACOLCHONADO CON PORTA BRAZO)	UNIDAD	5
5	56101504-003	SILLA INTERLOCUTORA: Asiento y respaldo en multilaminado de 12 mm. Base metálica pata "s". Tapizado en cuerina color NEGRO	UNIDAD	1

ADENDA Nº 3
LLAMADO A CONTRATACIÓN DIRECTA_ "ADQUISICION DE MUEBLES Y ENSERES"
ID PORTAL N° 312.094

		MUEBLES JUNTA DEPARTAMENTAL		
6	56101703-001	**ESCRITORIO:** Escritorio recto con tablero melaminico de 18 mm. En color Cedro, con cubierta de vidrio, con cajonera de 3 cajones con cerradura de cierre con bloqueo central y llaves duplicadas, manijas metálicas de Apertura. Patitas con ruedas regulables. Herrajes metálicos. Medidas: 1,20 mts. x 0,60 cms. Altura 0,75 mts.	UNIDAD	2
7	56101504-005	**SILLA RIGIDA:** Silla tapizada rígida. Asiento y respaldo tapizado en corderoi grueso, color negro, sobre espuma de poliuretano, en base de madera de una sola pieza, estructura metálica con caño tubular de 2 cms de Diámetro como mínimo y espesor del caño de 3 mm como mínimo. Pintura cromada. Patas con regatones de plástico. Medidas: 90 cm de Altura, respaldero de 40 cm de ancho x 30 cm de alto. Asiento 40 x 40 cm, densidad de la espuma 5 cm. Con pupitre desplegable. Se debe presentar catálogo, foto o folleto ilustrativo	UNIDAD	30
8	45111501-001	**ATRIL:** Debe estar hecha en madera (Lapacho). Con el logo de la Junta Departamental de Cordillera, tallado en una plataforma de Madera que irá pegado al atril, el mismo color de la madera de atril Medidas: (Ilustrativo) 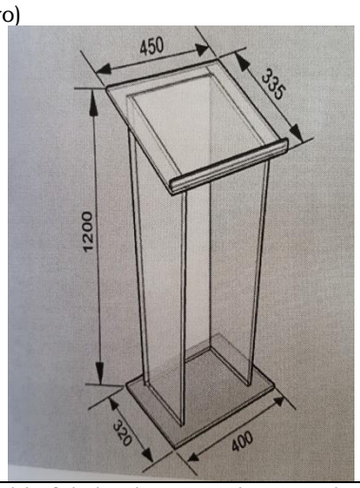	UNIDAD	1
9	56101519-001	**MESA LARGA**: Mueble fabricado en madera maciza color madera, patas en caño de metal, plegable, con diez espacios para sillas. Sus medidas serán las siguientes: 3,30 mts de largo x 0,78 mts de alto x 0,60 mts de ancho.	UNIDAD	2
		ENCERES JUNTA DEPARTAMENTAL		
10	48101905-002	**POCILLOS CON PLATILLITOS:** Juego de 30 unidades de Té en porcelana (pocillo y plato)	UNIDAD	30
		ENCERES EJECUTIVO DEPARTAMENTAL		
11	52141511-001	**LICUADORA:** Capacidad 1,5 litros. Con filtro. 500 w. 2 Velocidades + pulsar	UNIDAD	1
12	52141534-001	**MIXTERA :** Recubrimiento antiadherente. Termostato fijo. Bisagra de facil limpieza. Capacidad 2 N° rebanadas/trozos. Color blanco. Modelo de placas cortas y sella. Indicador de listo. Potencia 700 w. Alimentos 220-240 V. 7 posiciones de tostado 0.9m	UNIDAD	3
13	52141501-002	**HELADERA:** 2 puertas. 400 litros. Control de temperaturas. Acero inoxidable. Sistema frio/seco. Descongelado y arranque automatico. Puertas reversibles. Patas ajustables. Luz interior. Cajon para frutas y verduras. Bandejas deslizables	**UNIDAD**	**2**

- Los bienes a ser proveídos por la empresa deberán coincidir íntegramente con las requeridas por la institución, deberán estar en perfectas condiciones al momento de la entrega, detalle que será verificado y fiscalizado en el momento de recepción de bienes por el personal de Departamento de Patrimonio de la Gobernación de Cordillera.

- La empresa adjudicada dará a la Gobernación la oportunidad de reemplazo en forma inmediata si se dieran los casos de que los mismos se encontraran con defectos de fábrica, deteriorados, rotos, etc. Por otros que estén en excelentes condiciones

2. Plan de Entregas

El plazo de entrega de los bienes será de 10 (diez) días hábiles después de haber recibido la orden de compra, el cual será expedido por la Institución Departamental, que podrá ser remitido vía fax o correo electrónico. La entrega de los bienes se realizara en la Gobernación de Cordillera y serán verificado por el departamento de bienes patrimoniales.

Anexo D
Formularios

FORMULARIO Nº 1

Formulario de Oferta.

[El Oferente completará este formulario de acuerdo con las instrucciones indicadas. No se permitirán alteraciones al contenido de este formulario ni se aceptarán substituciones.]

Fecha: _____
CD No.: _____
ID No.: _____

A: __ (*Indicar nombre del Convocante*) _____

Nos dirigimos a ustedes en el procedimiento de contratación directa de referencia, con el objeto de presentar oferta y declarar bajo juramento cuanto sigue:

a) Hemos examinado y no tenemos objeción alguna a las condiciones de este procedimiento de contratación directa, incluyendo las adendas publicadas.

b) No nos encontramos comprendidos en las prohibiciones o limitaciones para contratar establecidas en el artículo 40 de la Ley N° 2051/03;

c) Nos abstenemos de adoptar conductas orientadas a que los funcionarios o empleados del Convocante en el presente llamado, induzcan o alteren las exigencias del llamado, las evaluaciones de las propuestas, el resultado del procedimiento, la ejecución contractual u otros aspectos que pudieran otorgarnos condiciones más ventajosas con relación a los demás participantes, como por ejemplo, y de manera enunciativa y no limitativa, el soborno y la colusión;

d) Contamos con las calificaciones requeridas para ejecutar el contrato.Asumimos el compromiso de comunicar por medios fehacientes al Convocante, de manera inmediata a su surgimiento, cualquier alteración en la situación jurídica respecto de las citadas inhabilidades, dejando expresa constancia que independiente a esta situación, automáticamente resta eficacia y validez a la presente;

e) Hemos verificado toda la documentación que compone nuestra oferta y conocemos el contenido de los mismos, incluso de aquellos gestionados por terceros para nosotros, y autorizamos a la Convocante a confirmar la información por nosotros suministrada en nuestra oferta, a través de cualquier fuente pública o privada de información*;*

f) Entendemos que esta oferta, junto con su debida aceptación por escrito incluida en la notificación de adjudicación, constituirán una obligación contractual entre nosotros, hasta que el Contrato formal (o la Orden de compra) haya sido perfeccionado por las partes;

g) Entendemos que la Convocante tiene el derecho de cancelar o declarar desierto el procedimiento de contratación o rechazar todas las ofertas en cualquier momento con anterioridad a la adjudicación del Contrato, conforme con lo dispuesto en los artículos 30 y 31 de la Ley Nº 2051/03 de Contrataciones Públicas, sin que por ello incurra en responsabilidad alguna frente a los Oferentes;

h) Nuestra oferta se mantendrá vigente por el período establecido en el punto 13 del Anexo B, a partir de la fecha límite fijada para la presentación de las ofertas. Esta oferta nos obliga y podrá ser aceptada en cualquier momento hasta antes del término de dicho período;

i) En las condiciones requeridas en los documentos de este procedimiento de contratación directa, ofrecemos proveer los Bienes/Servicios cuya descripción y precios unitarios y totales, incluidos los tributos o gravámenes que correspondieran, se indican en la planilla siguiente:

ADENDA Nº 3
LLAMADO A CONTRATACIÓN DIRECTA_ "ADQUISICION DE MUEBLES Y ENSERES"
ID PORTAL N° 312.094

Lista de Precios

[Insertar la Lista de precios que corresponda]

							Fecha:_____ CD No:_____		
1	2	3	4	5	6	7	8	9	10
Ítem*	Código Catalogo *	Descripción del Bien *	Marca**	Procedencia**	Unidad de Medida*	Cantidad*	Presentación*	Precio unitario (IVA incluido)**	Precio Total (IVA incluido)**
	(indicar el código de catálogo)	*[indicar la descripción de los Bienes]*	*[indicar la marca de los Bienes]*	*[indicar la procedencia de los Bienes]*	*[indicar la unidad de medida de los Bienes]*	*[indicar la cantidad de los Bienes/ Servicios]*	*[Indicar la forma de presentación de los Bienes] [La Convocante deberá consignar presentaciones que no limiten o restrinjan la participación en igualdad de condiciones, y en caso necesario establecer parámetros mínimos y máximos]*	*[indicar el precio unitario por item]*	*[indicar el precio total por item]*
		MUEBLES EJECUTIVO DEPARTAMENTAL							
1	56101 520-001	**ARMARIO DE METAL DE DOS PUERTAS:** Armario Metálico. 2 Puertas batientes. Cerradura con llave duplicada, 4 bandejas regulables y desmontables. Alto 1,80 x ancho 0,90 x fondo 0,49 mts.			**unidad**	**2**	**Unidad**		
2	56101 504-002	**SILLAS GIRATORIAS TIPO EJECUTIVO CON POSA BRAZO:** Silla giratoria con posa brazos acolchados. Respaldo alto y asiento con espuma tapizado en cuero negro acolchado extra grueso. 10 cm. Mecanismo de inclinación y balanceo regulable al peso corporal. Regulable en altura por pistón a gas. Base giratoria con ruedas de doble giro.			**unidad**	**8**	**unidad**		
3	56101 504-001	**SILLAS TANDEN DE 4 ASIENTOS:** Cuatro asientos 40 x 40 cm. Respaldos separados y altos de 35 x 40 cm. Tapizado en cuerina color negro sobre espuma de poliuretano de 35 de densidad o superior. Estructura de hierro reforzado con tapacantos color negro con 3 (tres) patas.			**unidad**	**1**	**unidad**		
4	56101 504-002	**SILLAS GIRATORIAS** (ACOLCHONADO CON PORTA BRAZO)			**unidad**	**5**	**unidad**		
5	56101 504-003	**SILLA INTERLOCUTORA:** Asiento y respaldo en multilaminado de 12 mm. Base metálica pata "s". Tapizado en cuerina color NEGRO			**unidad**	**1**	**Unidad**		
		MUEBLES JUNTA DEPARTAMENTA							

6	56101 703-001	**ESCRITORIO:** Escritorio recto con tablero melaminico de 18 mm. En color Cedro, con cubierta de vidrio, con cajonera de 3 cajones con cerradura de cierre con bloqueo central y llaves duplicadas, manijas metálicas de Apertura. Patitas con ruedas regulables. Herrajes metálicos. Medidas: 1,20 mts. x 0,60 cms. Altura 0,75 mts.			**unidad**	**2**	**unidad**		
7	56101 504-005	**SILLA RIGIDA:** Silla tapizada rígida. Asiento y respaldo tapizado en corderoi grueso, color negro, sobre espuma de poliuretano, en base de madera de una sola pieza, estructura metálica con caño tubular de 2 cms de Diámetro como mínimo y espesor del caño de 3 mm como mínimo. Pintura cromada. Patas con regatones de plástico. Medidas: 90 cm de Altura, respaldero de 40 cm de ancho x 30 cm de alto. Asiento 40 x 40 cm, densidad de la espuma 5 cm. Con pupitre desplegable. Se debe presentar catálogo, foto o folleto ilustrativo			**Unidad**	**30**	**Unidad**		
8	45111 501-001	**ATRIL:** Debe estar hecha en madera (Lapacho). Con el logo de la Junta Departamental de Cordillera, tallado en una plataforma de Madera que irá pegado al atril, el mismo color de la madera de atril (Medidas en el Ilustrativo)			**Unidad**	**1**	**Unidad**		
9	56101 519-001	**MESA LARGA**: Mueble fabricado en madera maciza color madera, patas en caño de metal, plegable, con diez espacios para sillas. Sus medidas serán las siguientes: 3,30 mts de largo x 0,78 mts de alto x 0,60 mts de ancho.			**Unidad**	**2**	**Unidad**		
		ENCERES JUNTA DEPARTAMENTAL							
10	48101 905-002	**POCILLOS CON PLATILLITOS:** Juego de 30 unidades de Té en porcelana (pocillo y plato)			**Unidad**	**30**	**Unidad**		
		ENCERES EJECUTIVO DEPARTAMENTAL							
11	52141 511-001	**LICUADORA:** Capacidad 1,5 litros. Con filtro. 500 w. 2 Velocidades + pulsar			**Unidad**	**1**	**Unidad**		
12	52141 534-001	**MIXTERA :** Recubrimiento antiadherente. Termostato fijo. Bisagra de facil limpieza. Capacidad 2 N° rebanadas/trozos. Color blanco. Modelo de placas cortas y sella. Indicador de listo. Potencia 700 w. Alimentos 220-240 V. 7 posiciones de tostado 0.9m			**Unidad**	**3**	**Unidad**		

13	52141 501-002	**HELADERA:** 2 puertas. 400 litros. Control de temperaturas. Acero inoxidable. Sistema frio/seco. Descongelado y arranque automatico. Puertas reversibles. Patas ajustables. Luz interior. Cajon para frutas y verduras. Bandejas deslizables			**Unidad**	**2**	**Unidad**		
								****Precio Total:**	

***Campo a ser completado por el Convocante**
****Campo a ser completado por el Oferente**

[Las columnas de marca y procedencia no serán utilizadas en los casos de prestación de servicios y en caso de ser completadas por el Oferente no será considerada como motivo de invalidez de la oferta]

Firma: *[indicar el nombre completo de la persona cuyo nombre y calidad se indican]* En calidad de *[indicar la calidad jurídica de la persona que firma el Formulario de la Oferta]*

Nombre: *[indicar el nombre completo de la persona que firma el Formulario de la Oferta]*

Debidamente autorizado para firmar la oferta por y en nombre de: [*indicar el nombre completo del Oferente]*

El día _____ del mes _____ del año _____ *[indicar la fecha de la firma*

GOBERNACION III DEPARTAMENTO CORDILLERA

Escb. Roberto A. González
Encargado de UOC.