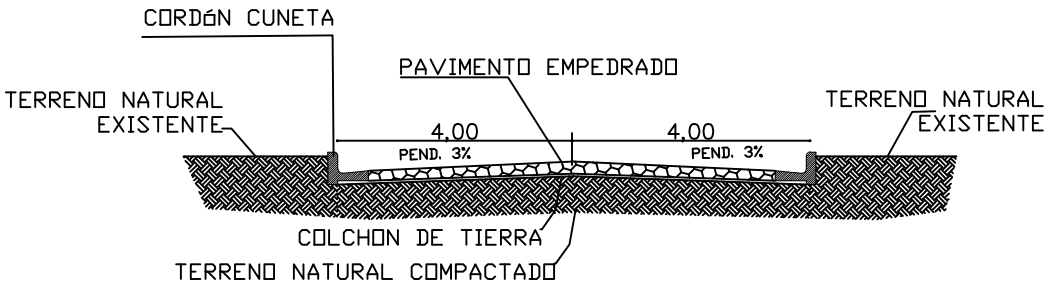

CORTE

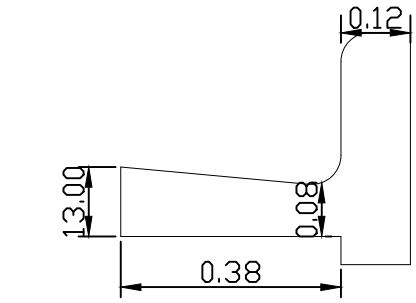

DETALLE DE CORDóN CUNETA

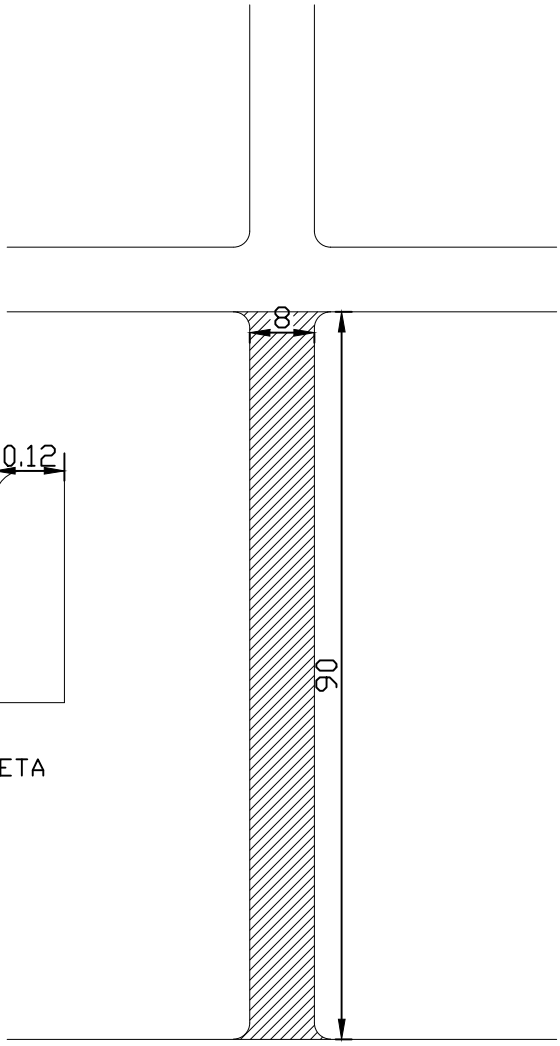

Calle Tapetuja

GOBERNACION DEL ALTO PARANA		
DEPARTAMENTO: SECRETARIA DE OBRAS		
DIVISION: PROYECTO Y FISCALIZACIÓN		
PROYECTISTA: ING. RONNY GONZALEZ		
AÑO: 2014	PLANO: CONSTRUCCIÓN DE 724 m2 DE EMPEDRADO Barrio Santa Clara DISTRITO DE PRESIDENTE FRANCO	PLANO Nº 01