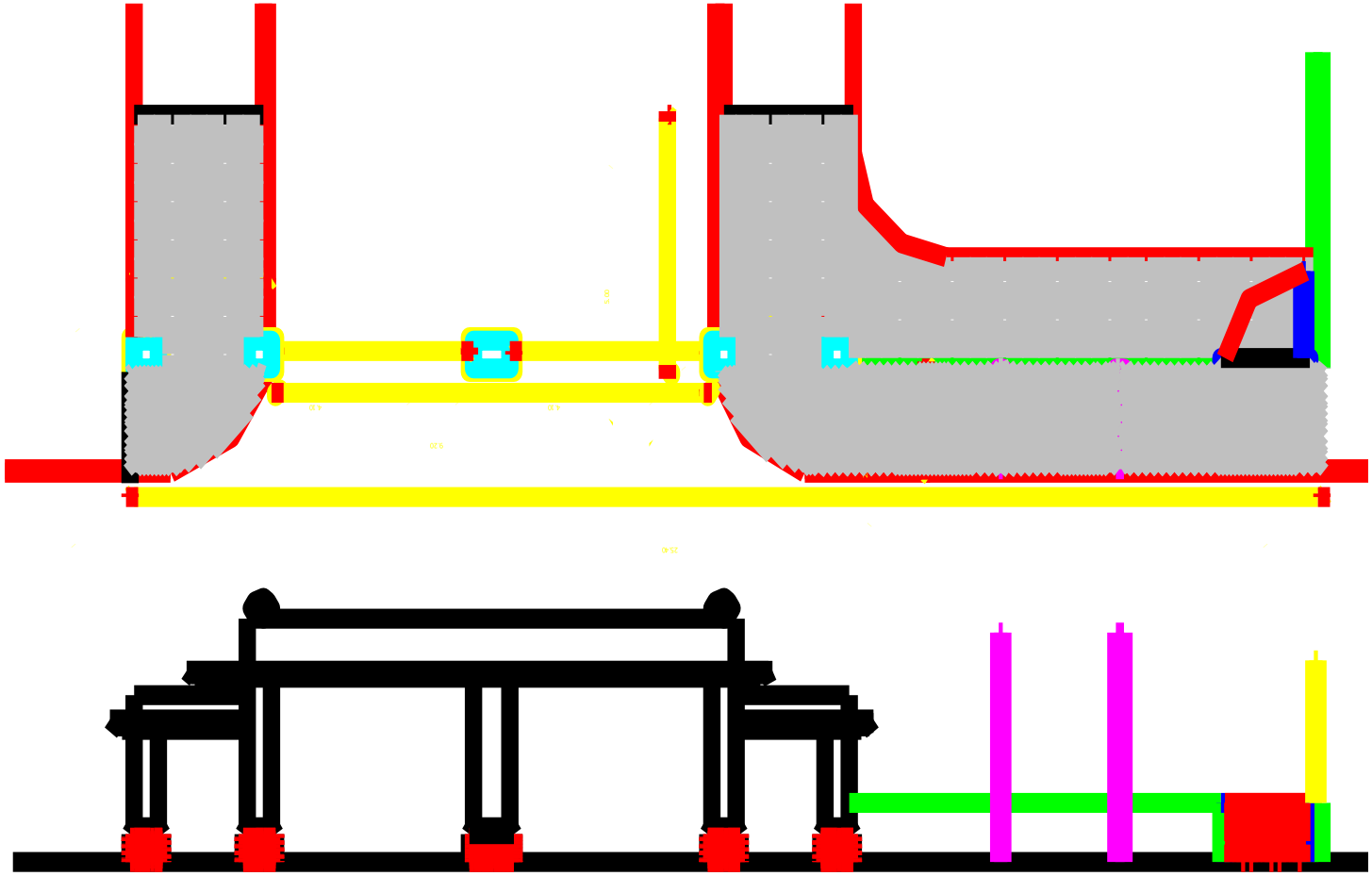

PORTAL DE ACCESO A LA S.N.D.

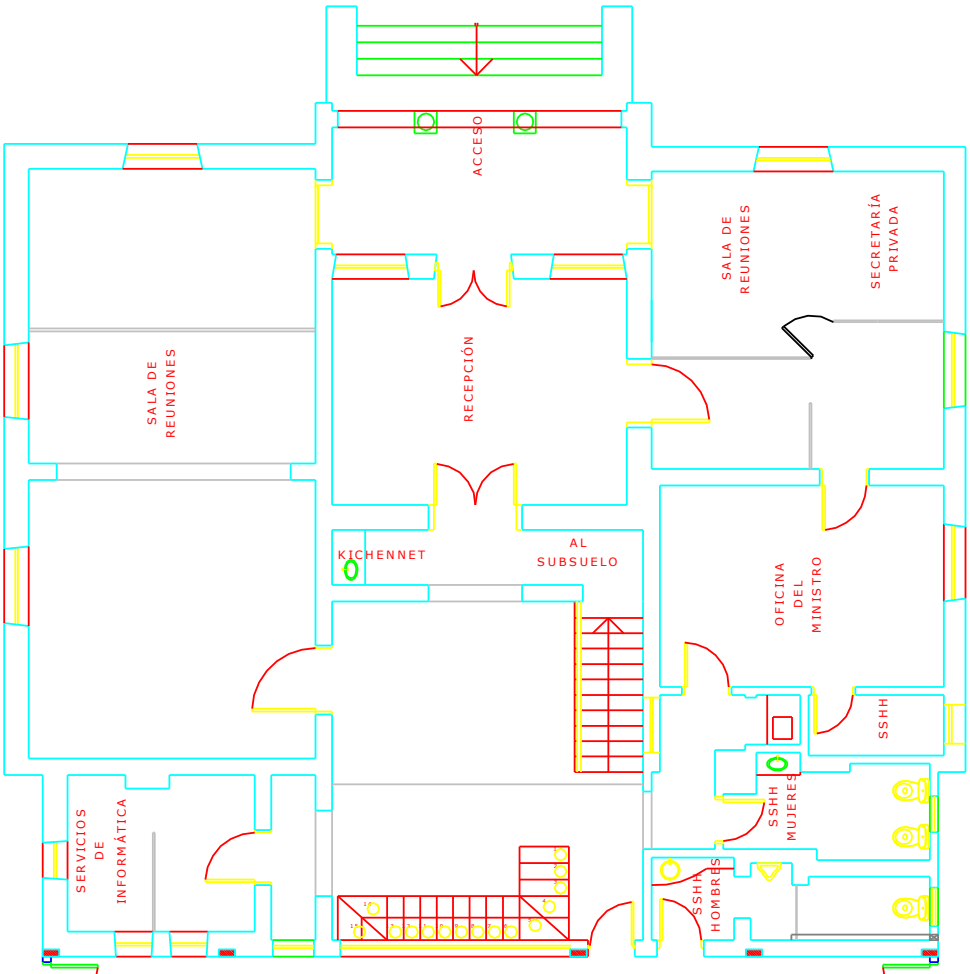

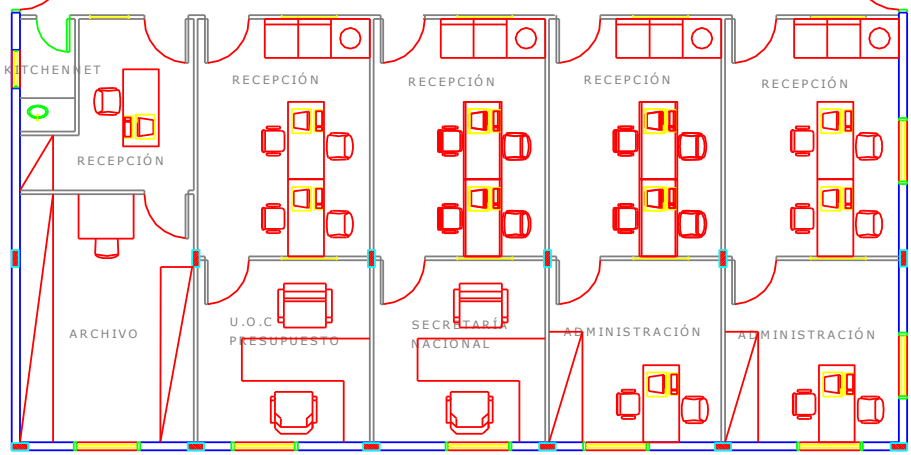

PLANTA EQUIPADA

esc. 1:100

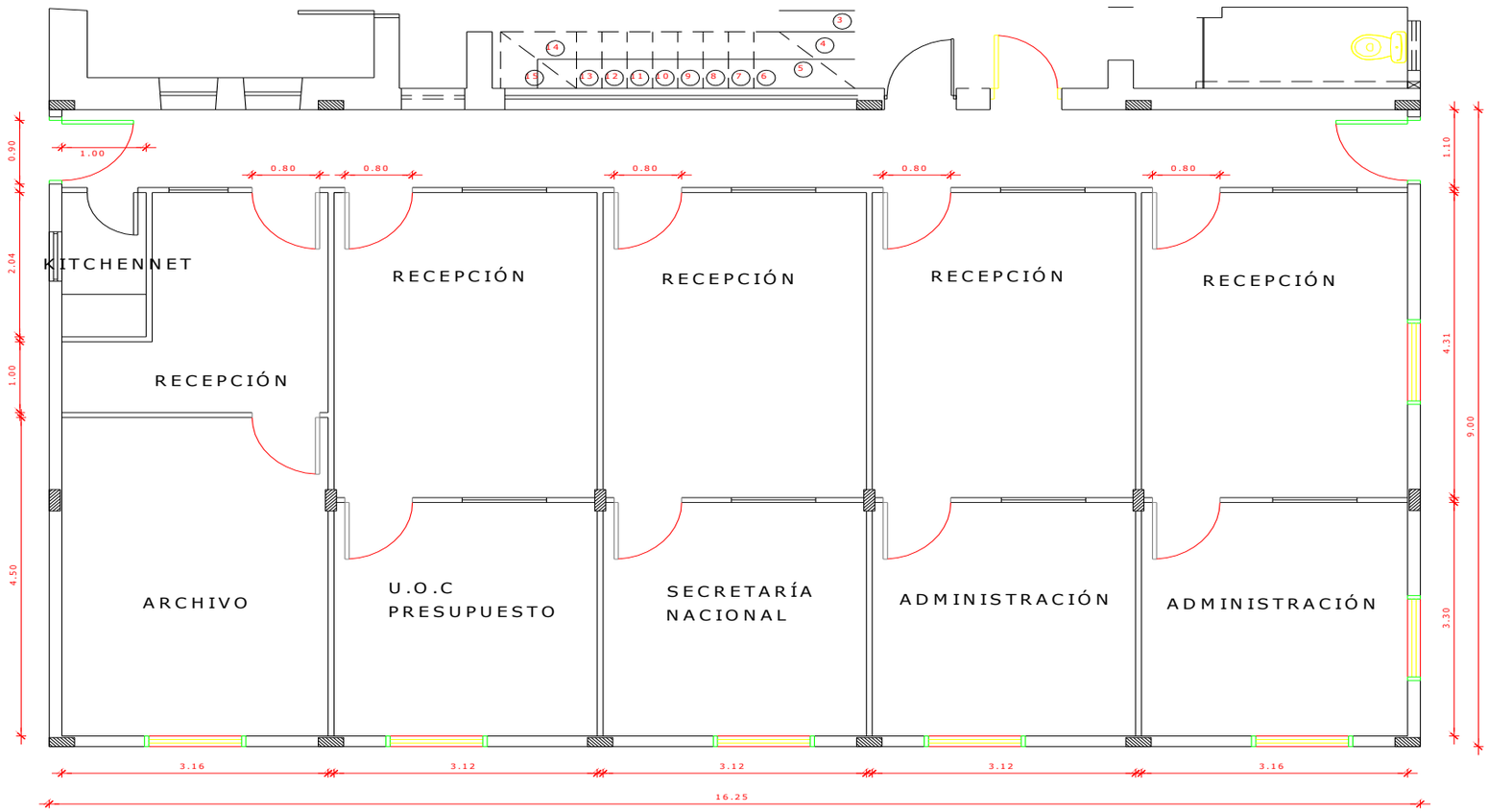

PLANTA ACOTADA

esc. 1:100

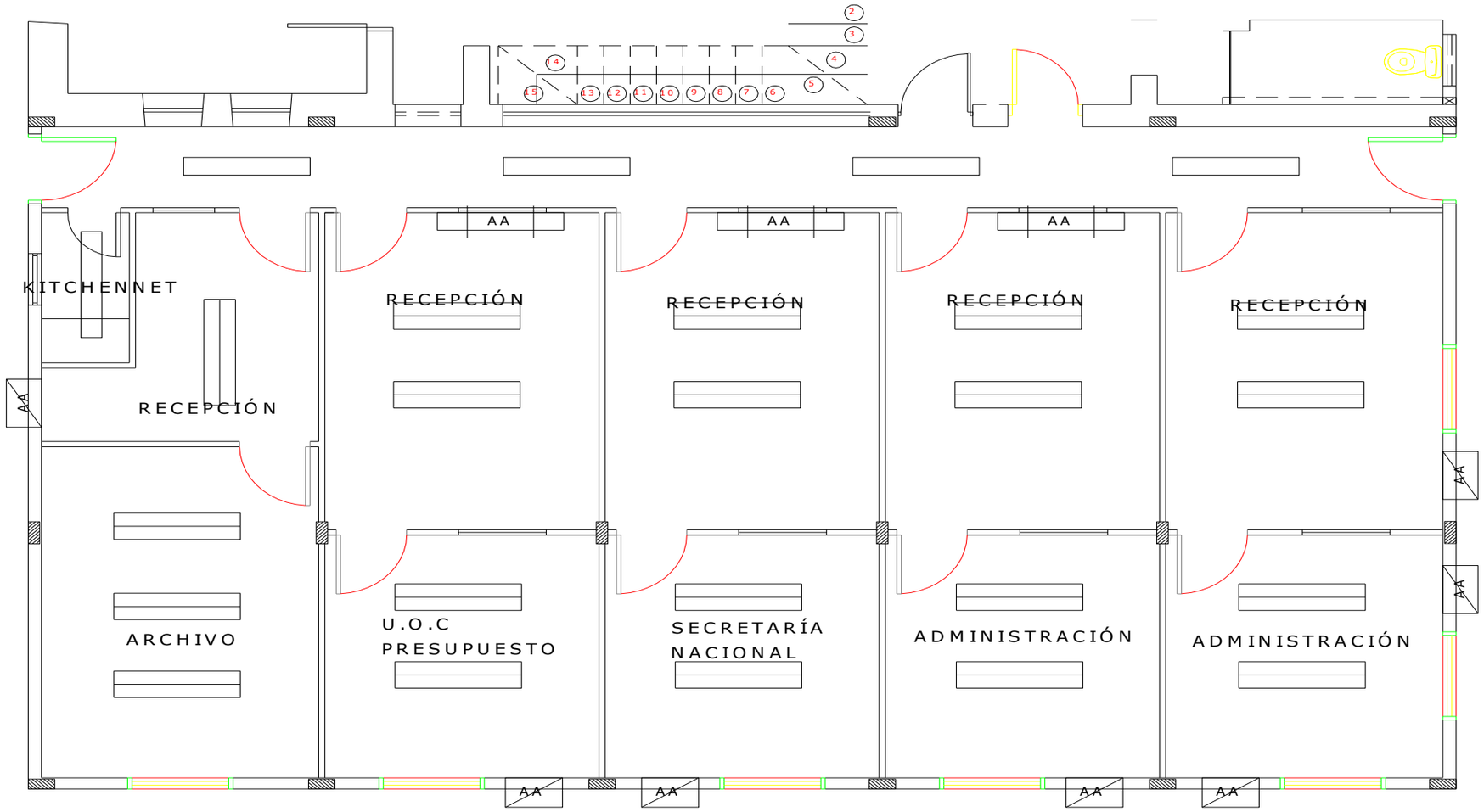

PLANTA DE INSTALACIÓN ELÉCTRICA Y AIRE ACONDICIONADO

esc. 1:100

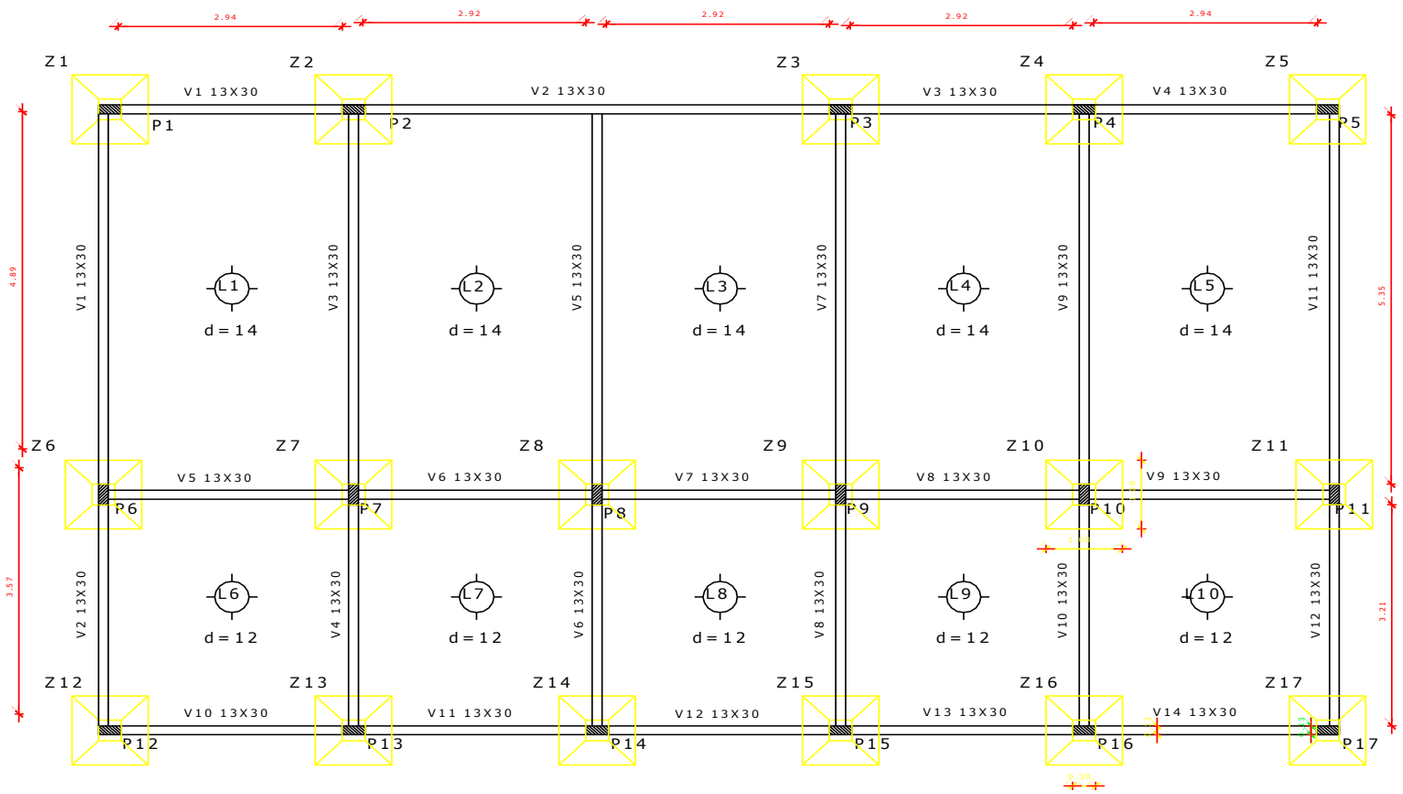

PLANTA DE FUNDACIÓN

esc. 1:100

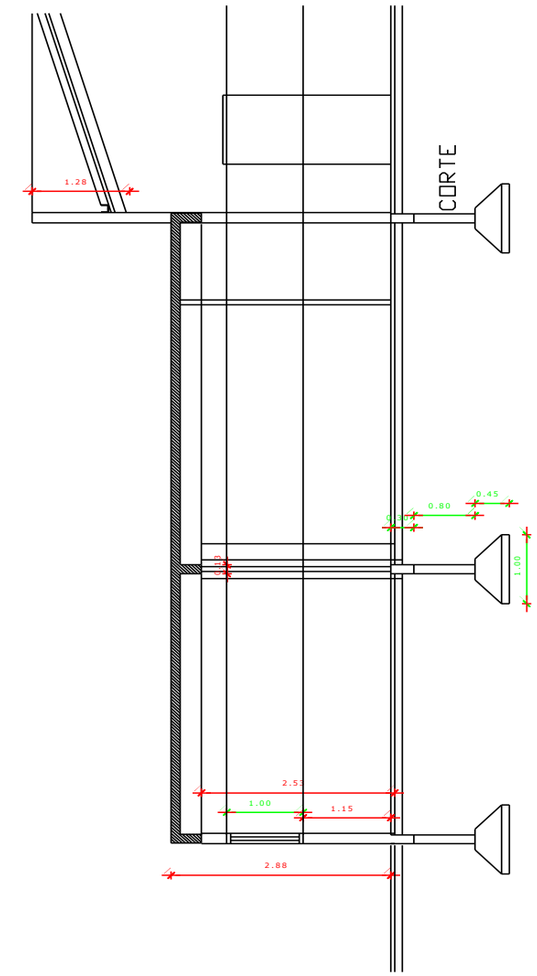

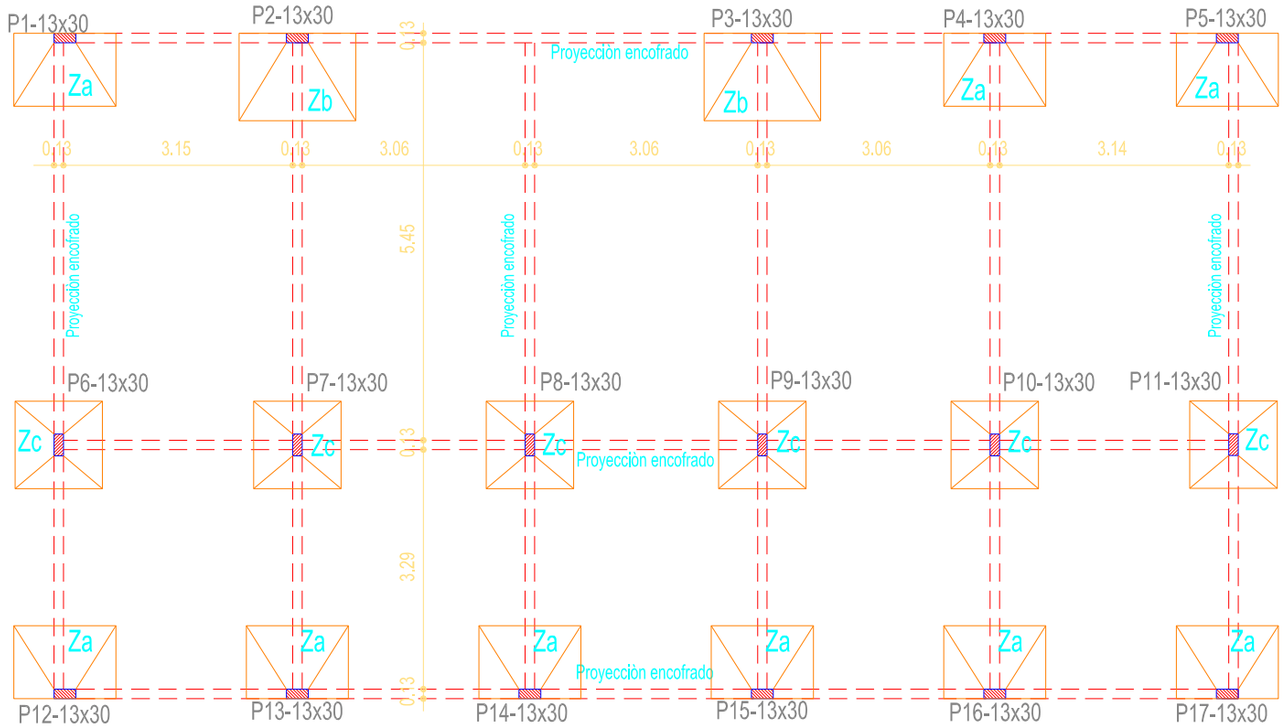

Zapatas

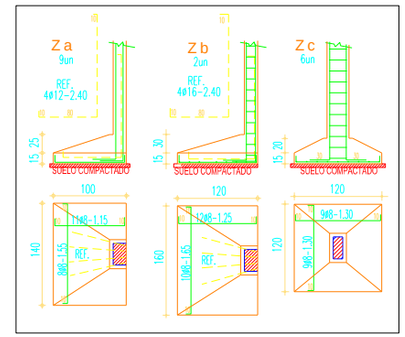

Pilares

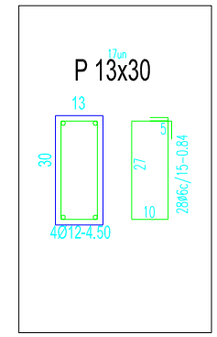

RESISTENCIAS DE MATERIALES

Fck = 210 kg/cm2
Fyk = 4200 kg/cm2 (Acero conformado)
Tensiòn admisible del suelo :
El suelo debe tener una capacidad portante como minimo de 1.5 kg/cm2.
Profundidad minima de excavaciòn ≥ 1.20 m.

OBRA :

PLANTA DE FUNDACIÒN | ESCALA 1/50

UBICACIÓN	:		
PROPIETARIO	:		
DOMICILIO	:		
PROFESIONAL	:	PAT.PROF.N° :	
DOMICILIO	:		
SUP.TERRENO	:	SUP.A CONSTRUIR :	
CTA.CTE.CTRAL.N°	:		

PROPIETARIO

PROFESIONAL

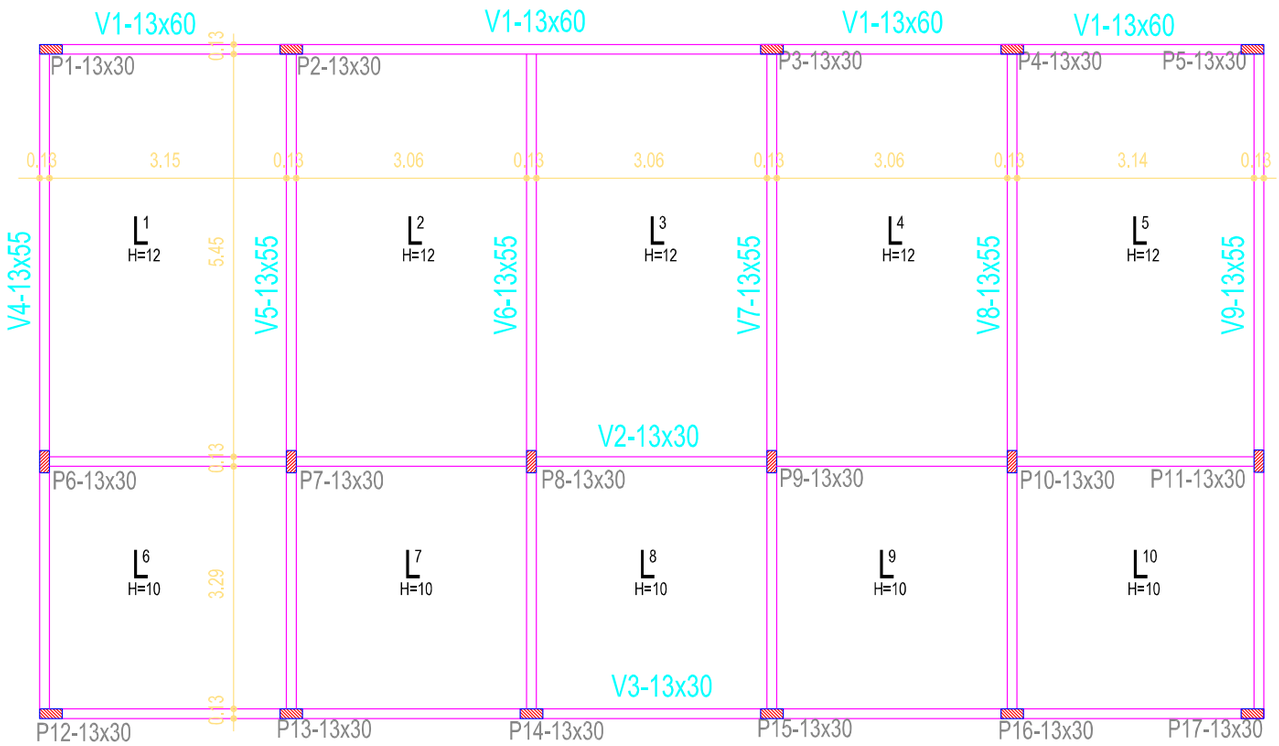

OBRA :

PLANTA DE ENCOFRADO | ESCALA 1/50

UBICACIÓN :
PROPIETARIO :
DOMICILIO :
PROFESIONAL : PAT.PROF.N° :
DOMICILIO :
SUP.TERRENO : SUP.A CONSTRUIR :
CTA.CTE.CTRAL.N° :

PROPIETARIO

PROFESIONAL

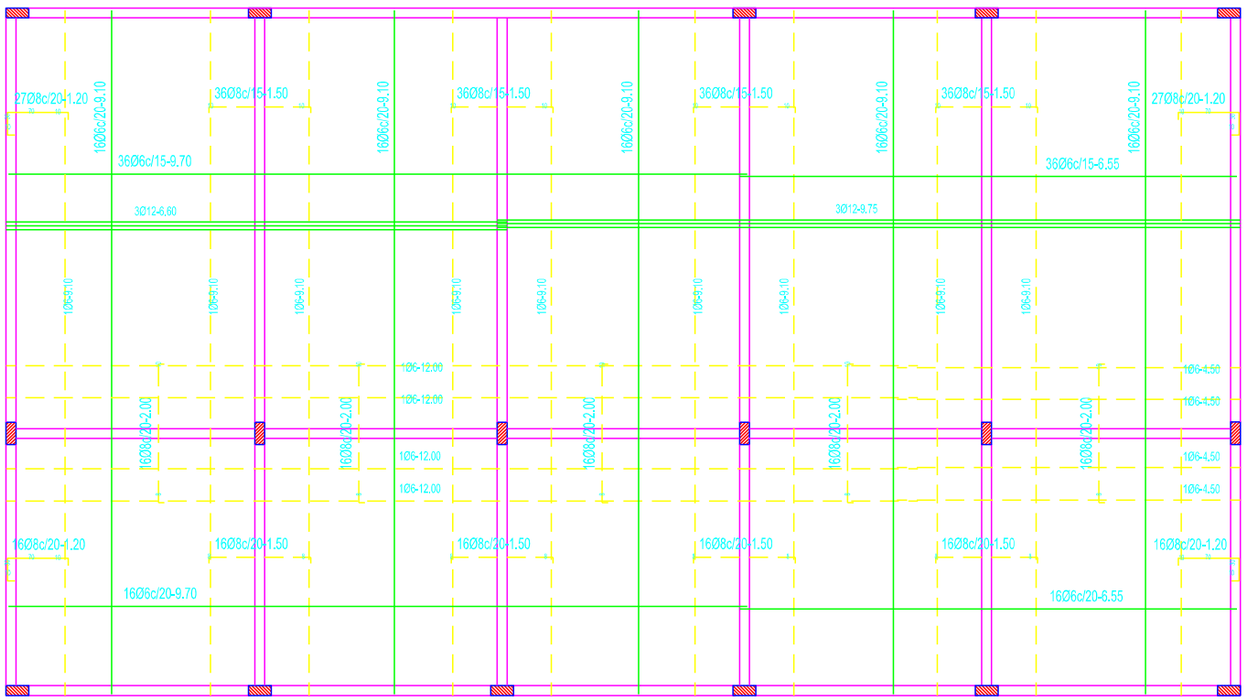

OBRA :

ARMADURAS DE LOSA | ESCALA 1/50

UBICACIÓN :
PROPIETARIO :
DOMICILIO :
PROFESIONAL : PAT.PROF.N° :
DOMICILIO :
SUP.TERRENO : SUP.A CONSTRUIR :
CTA.CTE.CTRAL.N° :

PROPIETARIO

PROFESIONAL