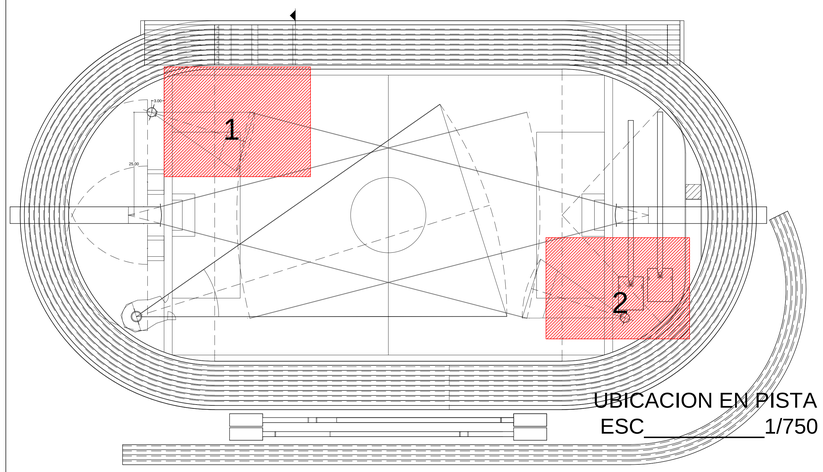

UBICACION EN PISTA
ESC_____1/750

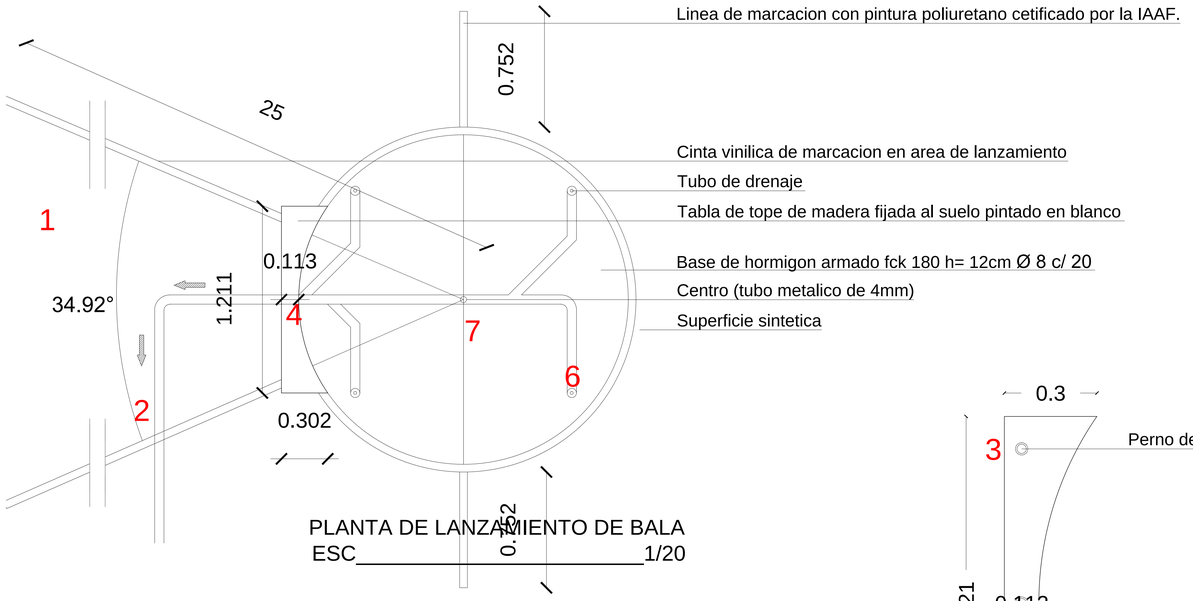

PLANTA DE LANZAMIENTO DE BALA
ESC_____1/20

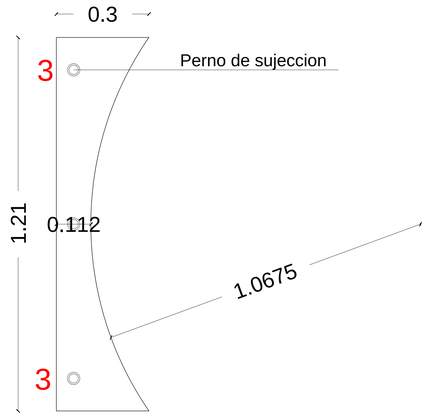

DETALLE DE TABLA DE MARCAJE
ESC_____1/10

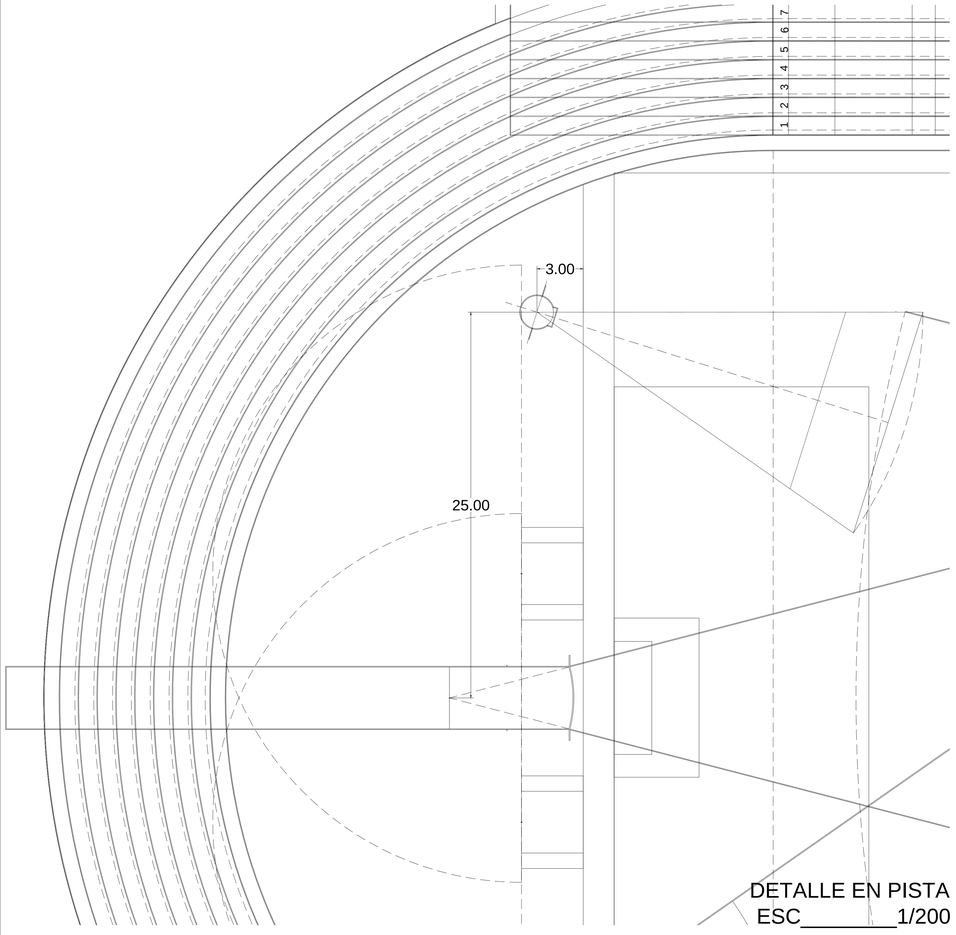

DETALLE EN PISTA
ESC_____1/200

LANZAMIENTO DE BALA
1. Area de aterrizaje
2. Marca de cinta vinilica en area de aterrizaje
3. Perno de sujecion
4. Tabla de tope de madera pintado en blanco
5. Centro (4mm tubo metalico)
6. Drenaje
7. Base de hormigon armado fck 180 Ø 8 c/ 20
8. Superficie sintetica certificada por la IAAF > 13 mm. Ver detalle en especificaciones tecnicas.
9. Capa bituminosa (concreto asfaltico) segun especificaciones tecnicas perfectamente bien acabado a nivel del bordillo y canaletas, compactado y nivelado segun inclinaciones correspondientes. Espesor de 0.03 m.
10. Binder asfaltico (concreto asfaltico) segun especificaciones tecnicas. Compactado y nivelado segun inclinacion. Espesor de 0.06 m.
11. Capa de piedra triturada compactada y espolvoreada con grava o arena de 0.2 m. Respetando la inclinacion correspondiente.
12. Sub Base compactada y nivelada segun inclinacion correspondiente.

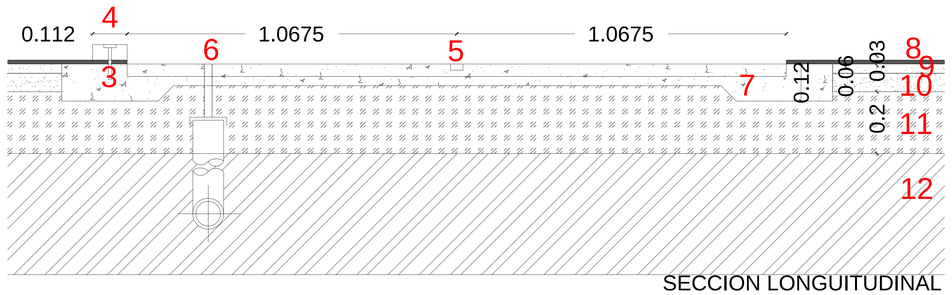

SECCION LONGUITUDINAL
ESC_____1/10

SECRETARIA NACIONAL DE DEPORTES

DISEÑO FINAL DE ARQUITECTURA

OBS: LOS NIVELES, UBICACIONES Y COTAS INDICADOS EN PLANOS SERAN VERIFICADOS EN OBRA, CON AUTORIZACION DE LA FISCALIZACION.

REPÚBLICA DEL PARAGUAY

SECRETARIA NACIONAL DE DEPORTES

CONSTRUCCIÓN DEL CENTRO DE ALTO RENDIMIENTO DEL SUR
MODULO PISTA OLÍMPICA

PISTA DE ATLETISMO

DETALLE - LANZAMIENTO DE BALA

ESCALA : 1/10
ESCALA : 1/20

FECHA: SET 2014

LÁMINA: ARQ-24