PLANTA CONSTRUCTIVA

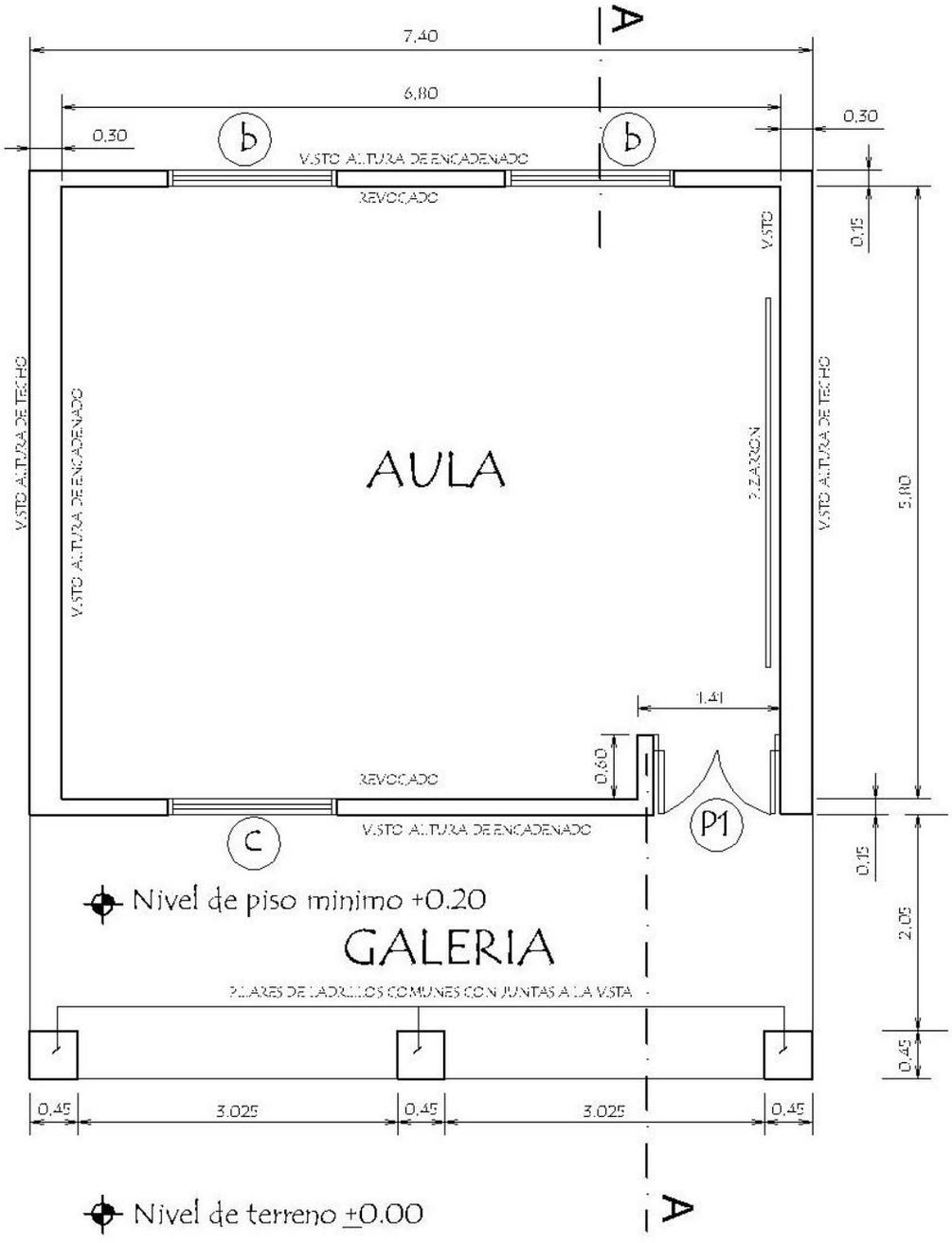

GOBERNACIÓN DE CONCEPCIÓN- SECRETARÍA DE OBRAS PÚBLICAS		
Proyecto	CONSTRUCCIÓN DE AULA	01
PLANTA CONSTRUCTIVA		

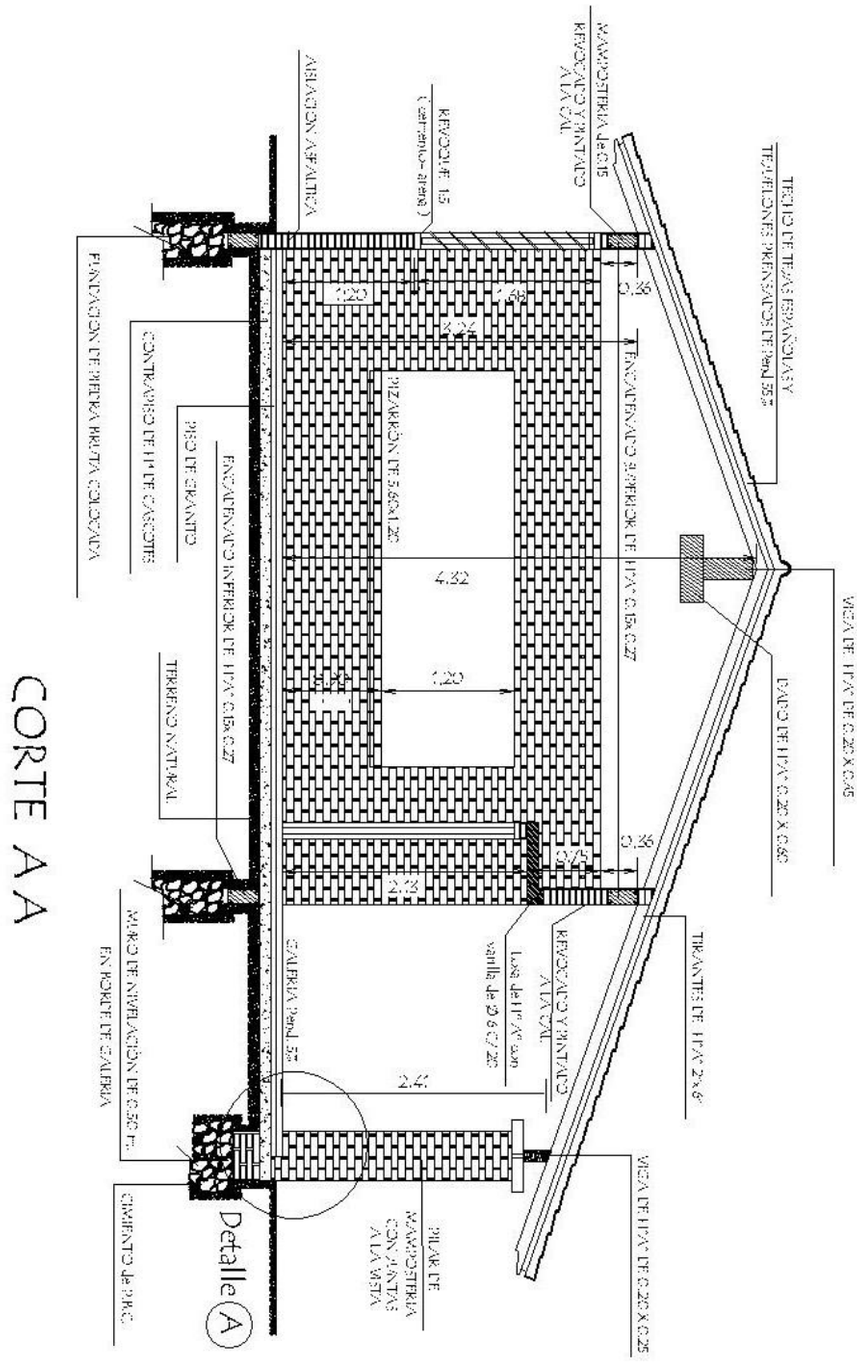

CORTE A A

GOBERNACIÓN DE CONCEPCIÓN- SECRETARÍA DE OBRAS PÚBLICAS		
Proyecto	CONSTRUCCIÓN DE AULA	02
	CORTE	

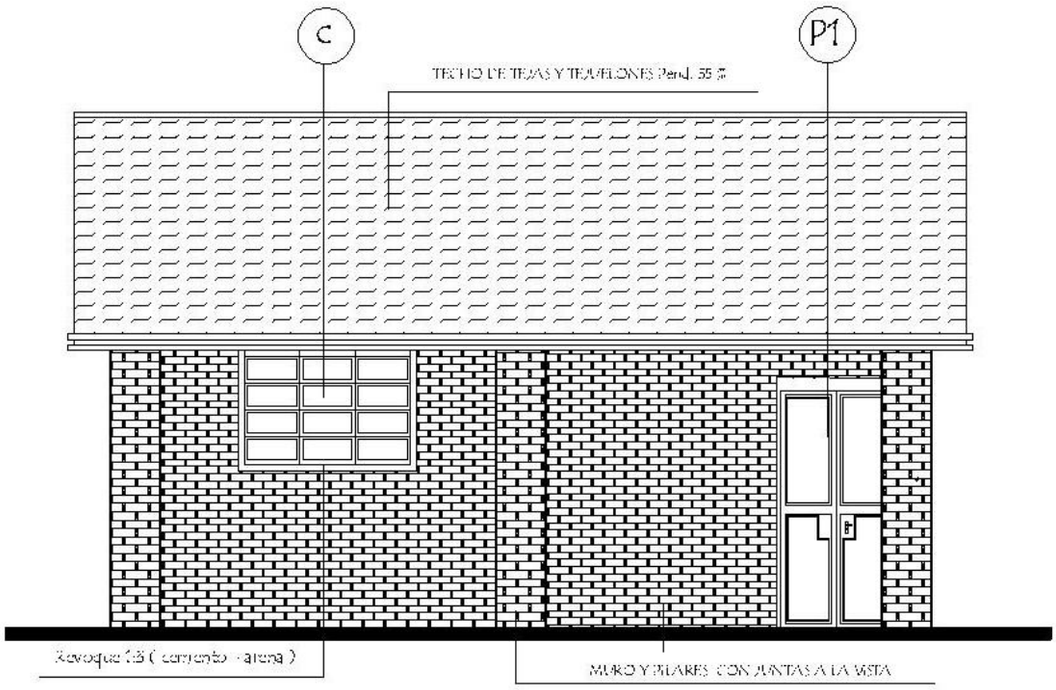

FACHADA FRONTAL

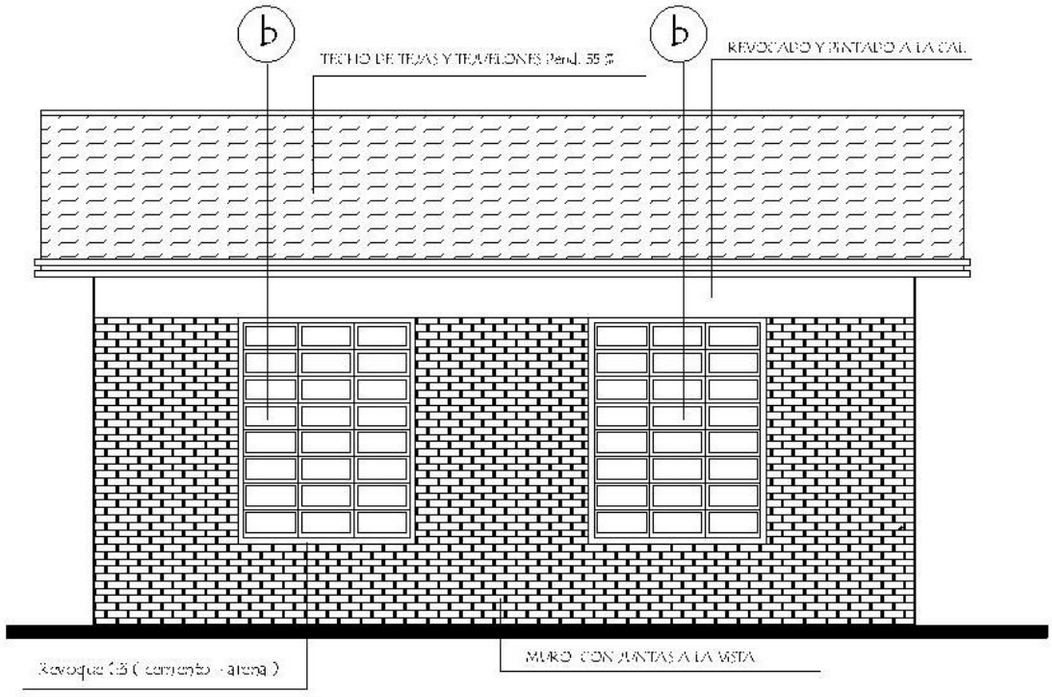

FACHADA POSTERIOR

GOBERNACIÓN DE CONCEPCIÓN- SECRETARÍA DE OBRAS PÚBLICAS		
Proyecto	CONSTRUCCIÓN DE AULA	03
	FACHADAS	

PLANTA DE CIMENTACION

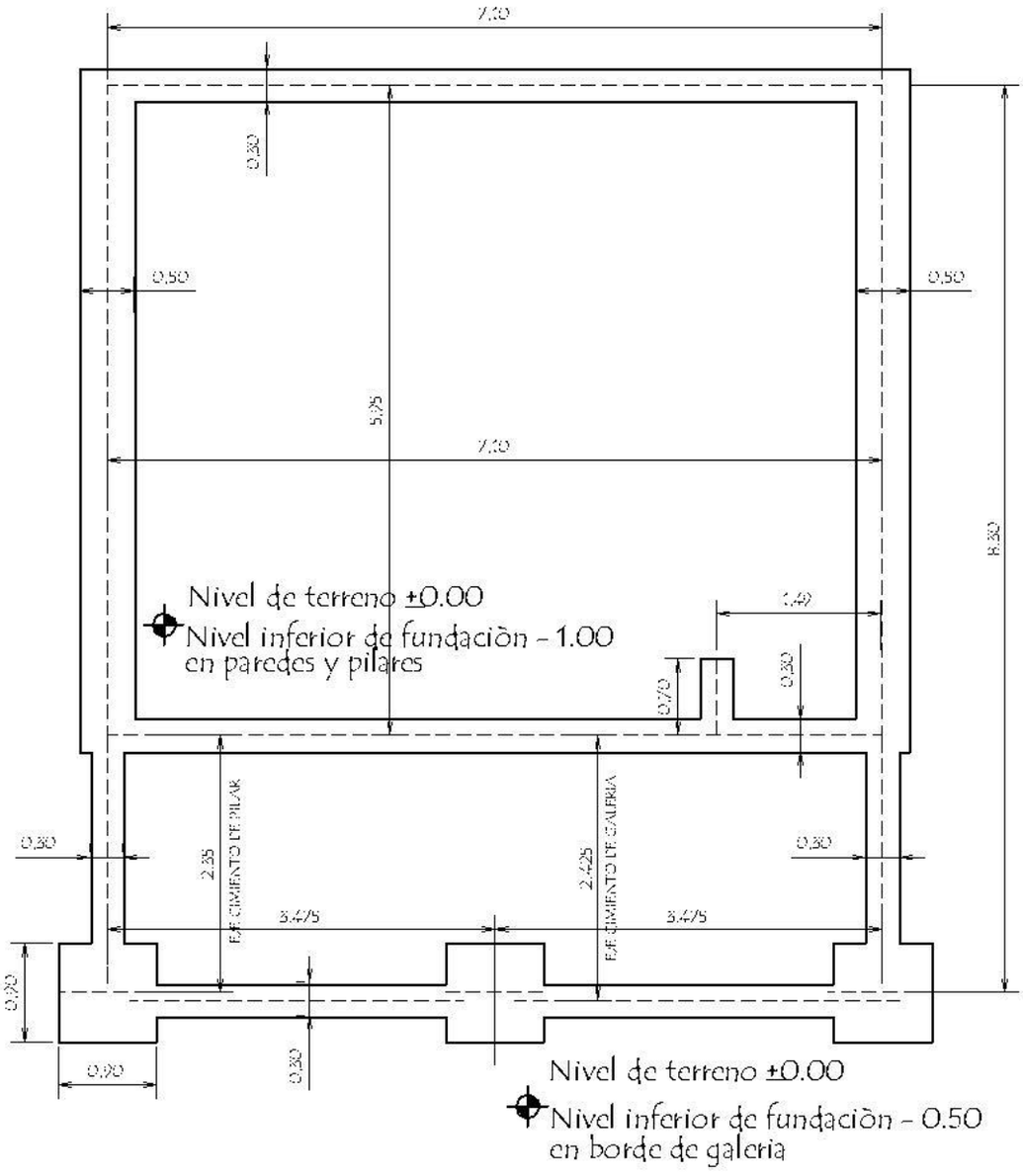

GOBERNACIÓN DE CONCEPCIÓN- SECRETARÍA DE OBRAS PÚBLICAS		
Proyecto	CONSTRUCCIÓN DE AULA	04
PLANTA DE FUNDACIÓN		

PLANTA DE TECHO

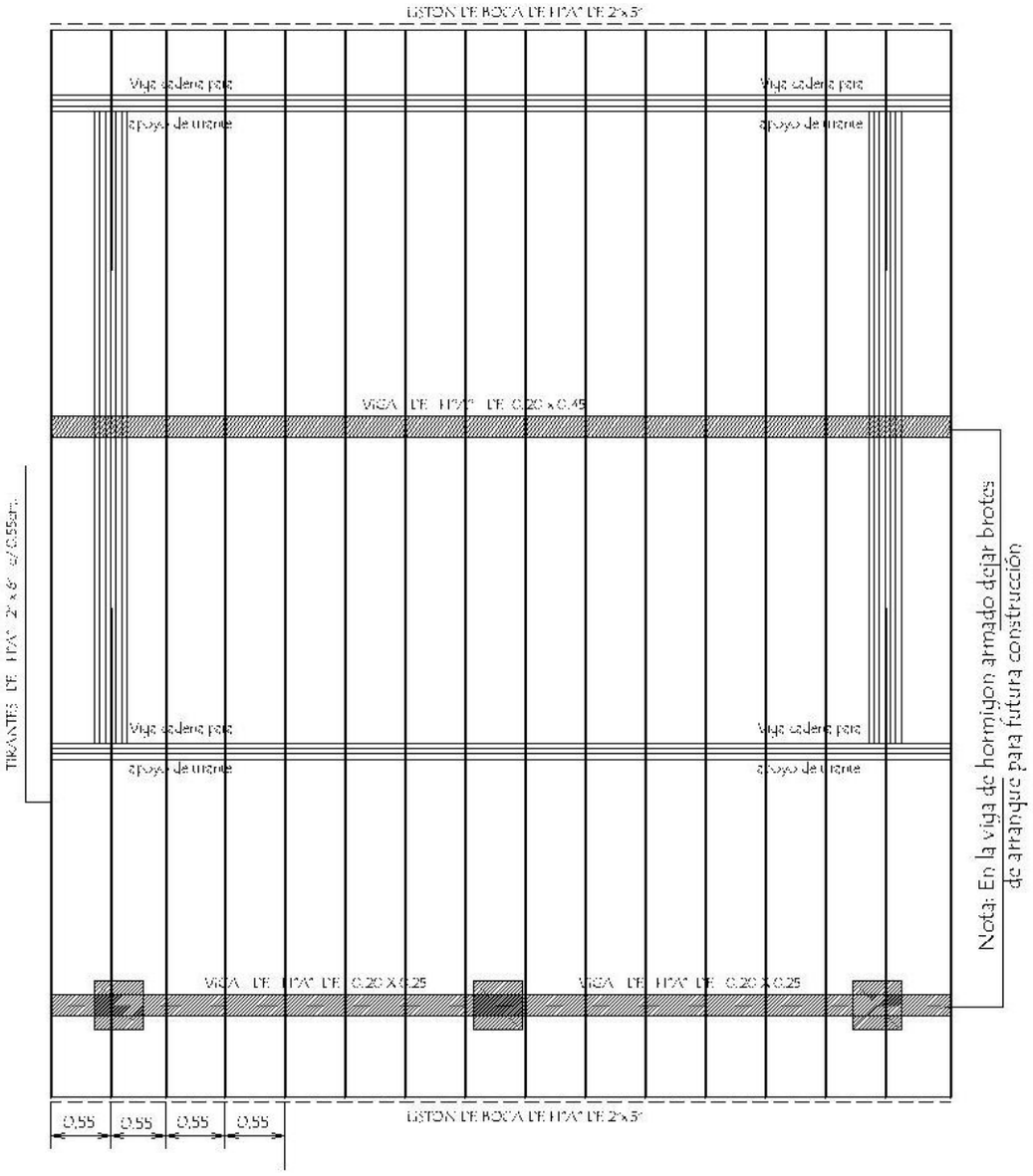

Obs.: Los aleros extremos del bloques serán de 0.40m. y los aleros longitudinales del bloque serán de 0.70 m. contados del lado de la galeria apartir de la viga de apoyo del tirante y en el opuesto apartir del muro .-

GOBERNACIÓN DE CONCEPCIÓN- SECRETARÍA DE OBRAS PÚBLICAS		
Proyecto	CONSTRUCCIÓN DE AULA	05
PLANTA DE MADERAMEN		

INSTALACION ELECTRICA
UBICACION DE ARTEFACTOS Y ELECTRODUCTOS

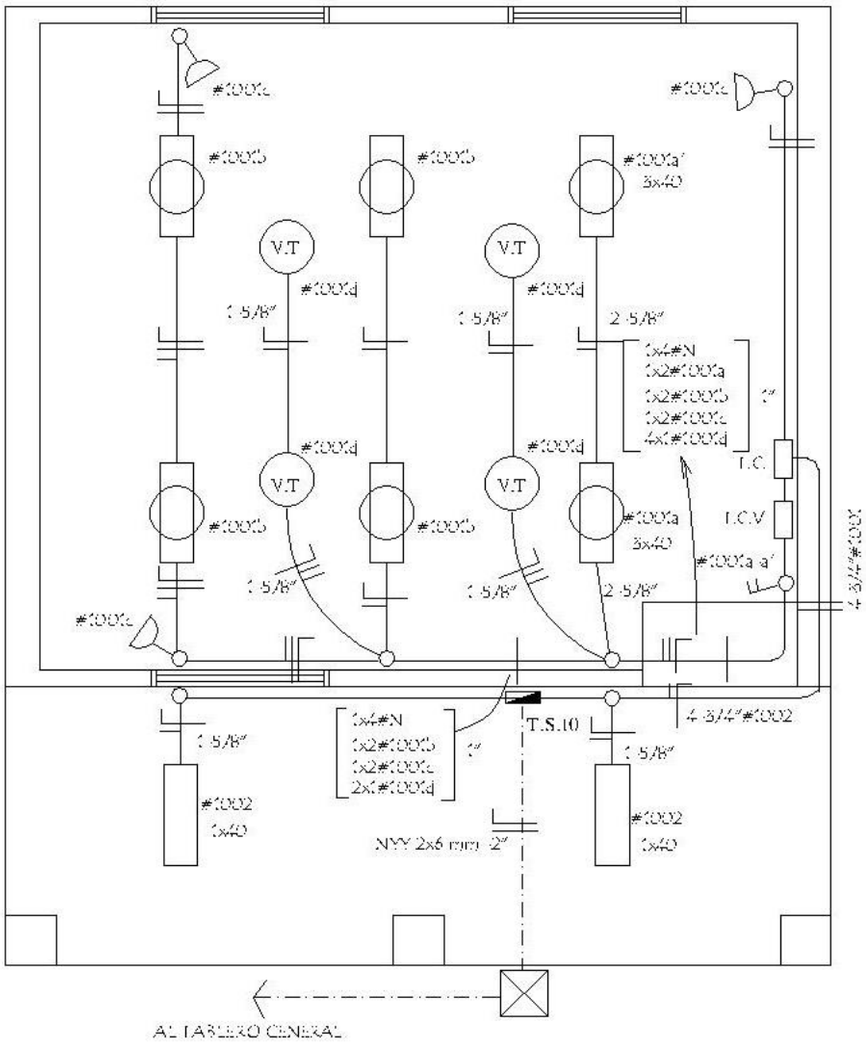

GOBERNACIÓN DE CONCEPCIÓN- SECRETARÍA DE OBRAS PÚBLICAS		
Proyecto	CONSTRUCCIÓN DE AULA	06
INSTALACIÓN ELÉCTRICA		

INSTALACION ELECTRICA
ESQUEMA DE TABLERO Y DETALLE DE CARGA

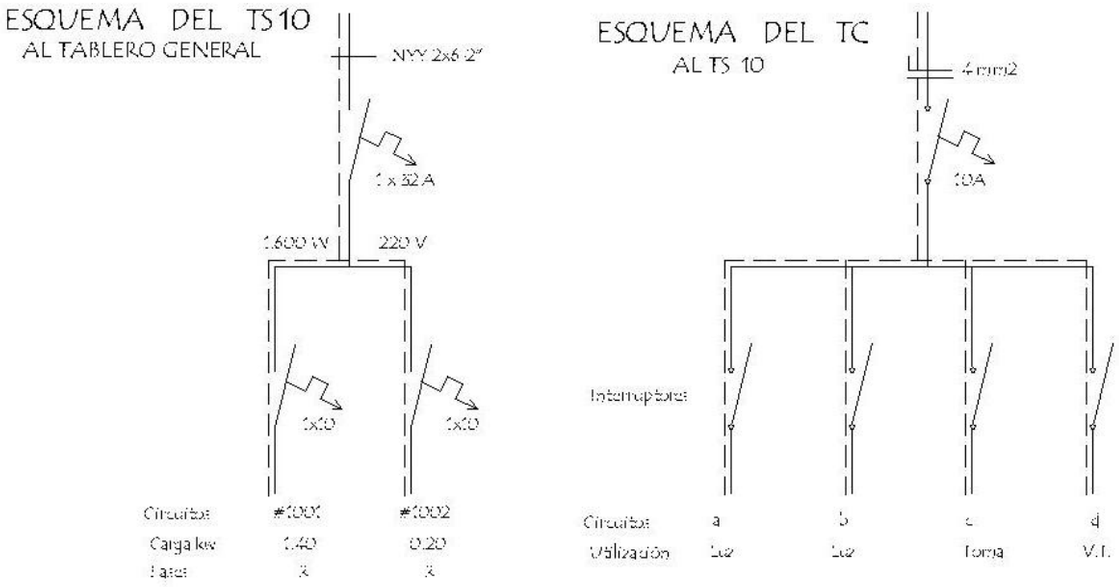

DETALLE DE CARGA DEL TS10

Circuito	Fluorescentes			Tomas	V.T	Fases
	3x40	2x40	1x40	Watts	Watts	R
#1001	2x150	4x100		3x100	4x100	1.400
#1002			2x100			200
Total						1.600W

Observaciónes :

Los artefactos no acotados son de 2 x 40 W.
Los condutores no acotados son de 2 mm2.
Los fluorescentes deben tener capacitores.
Los TC son tableros de comando de luces y tomas.
Los TCV son tableros de comando de ventiladores.

GOBERNACIÓN DE CONCEPCIÓN- SECRETARÍA DE OBRAS PÚBLICAS		
Proyecto	CONSTRUCCIÓN DE AULA	07
INSTALACIÓN ELÉCTRICA		

Detalle A

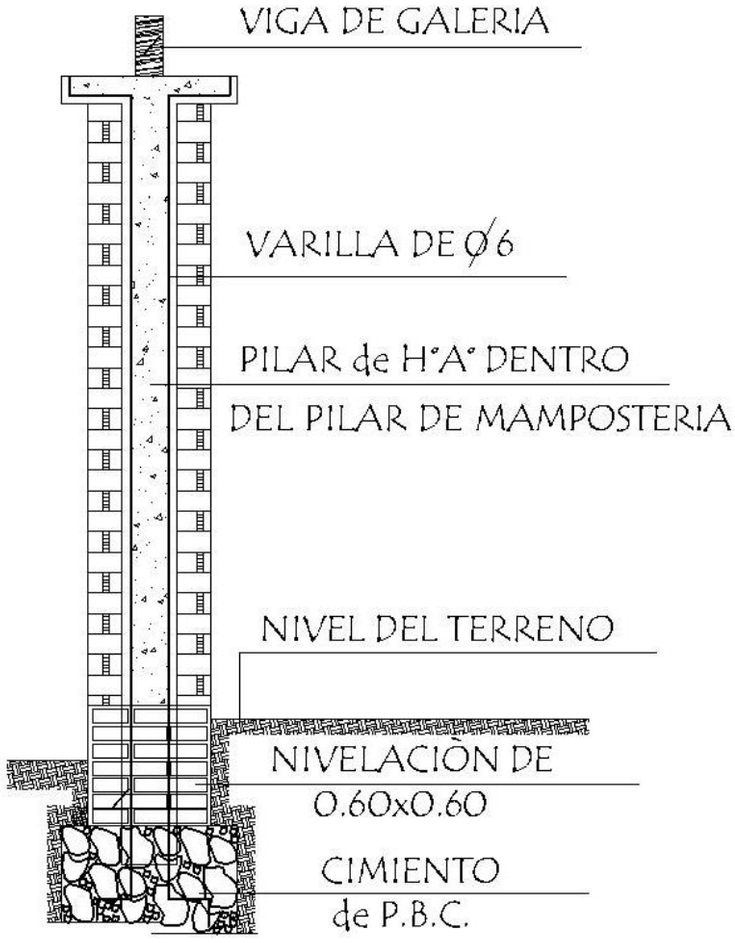

GOBERNACIÓN DE CONCEPCIÓN- SECRETARÍA DE OBRAS PÚBLICAS		
Proyecto	CONSTRUCCIÓN DE AULA	08
DETALLE DE PILAR		

Detalle de Capitel

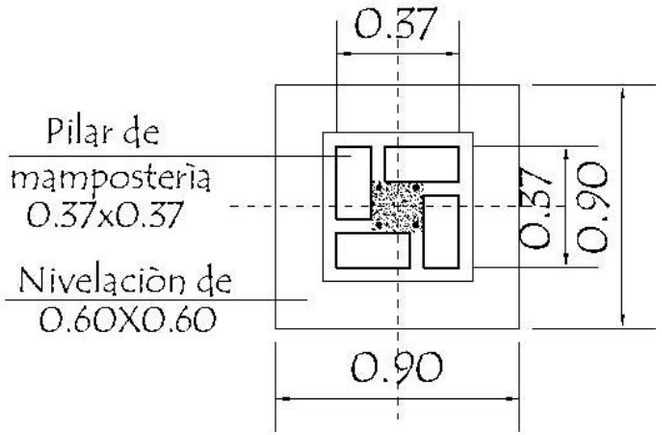

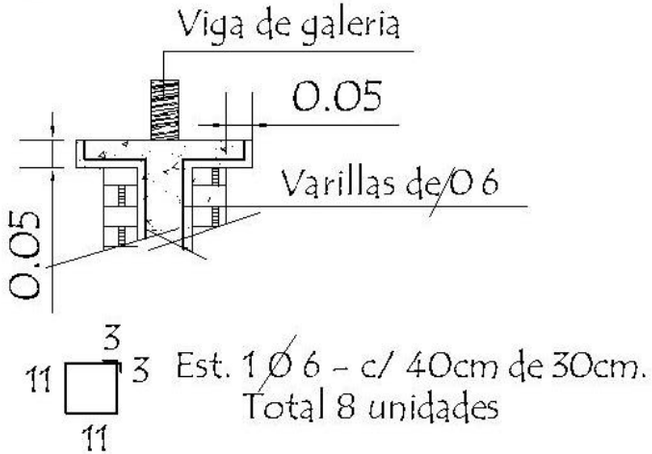

DETALLE DE TIRANTES DE H°A°

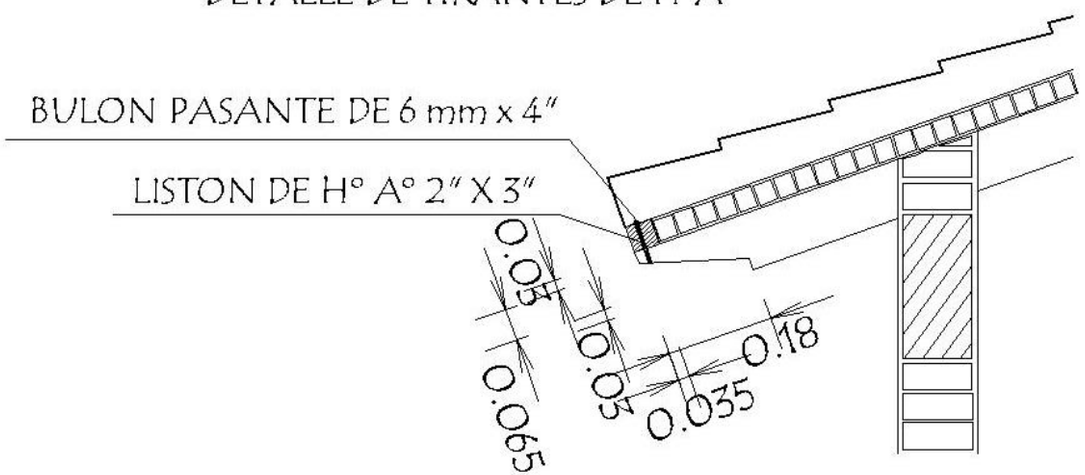

GOBERNACIÓN DE CONCEPCIÓN- SECRETARÍA DE OBRAS PÚBLICAS

Proyecto: CONSTRUCCIÓN DE AULA

DETALLES

09

VIGA DE H°A° DE 0.20x0.25
APOYO DE TIRANTES
EN GALERIA

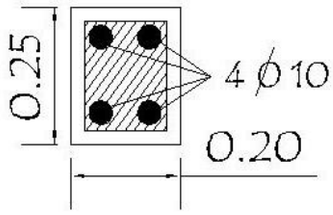

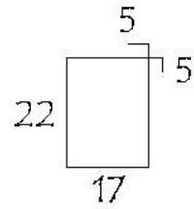

ESTRIBOS 1 Ø 6 c/20 - 88

TIRANTE DE H°A° DE 2" x 6"

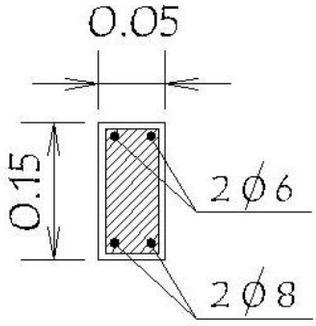

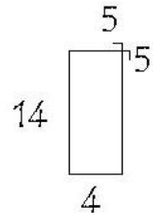

ESTRIBOS 1 Ø 4,2 c/20 - 46

GOBERNACIÓN DE CONCEPCIÓN- SECRETARÍA DE OBRAS PÚBLICAS		
Proyecto	CONSTRUCCIÓN DE AULA	10
DETALLE DE VIGAS Y TIRANTES DE HºAº		

VIGA CUMBRERA DE H°A° 0.20 x 0.45

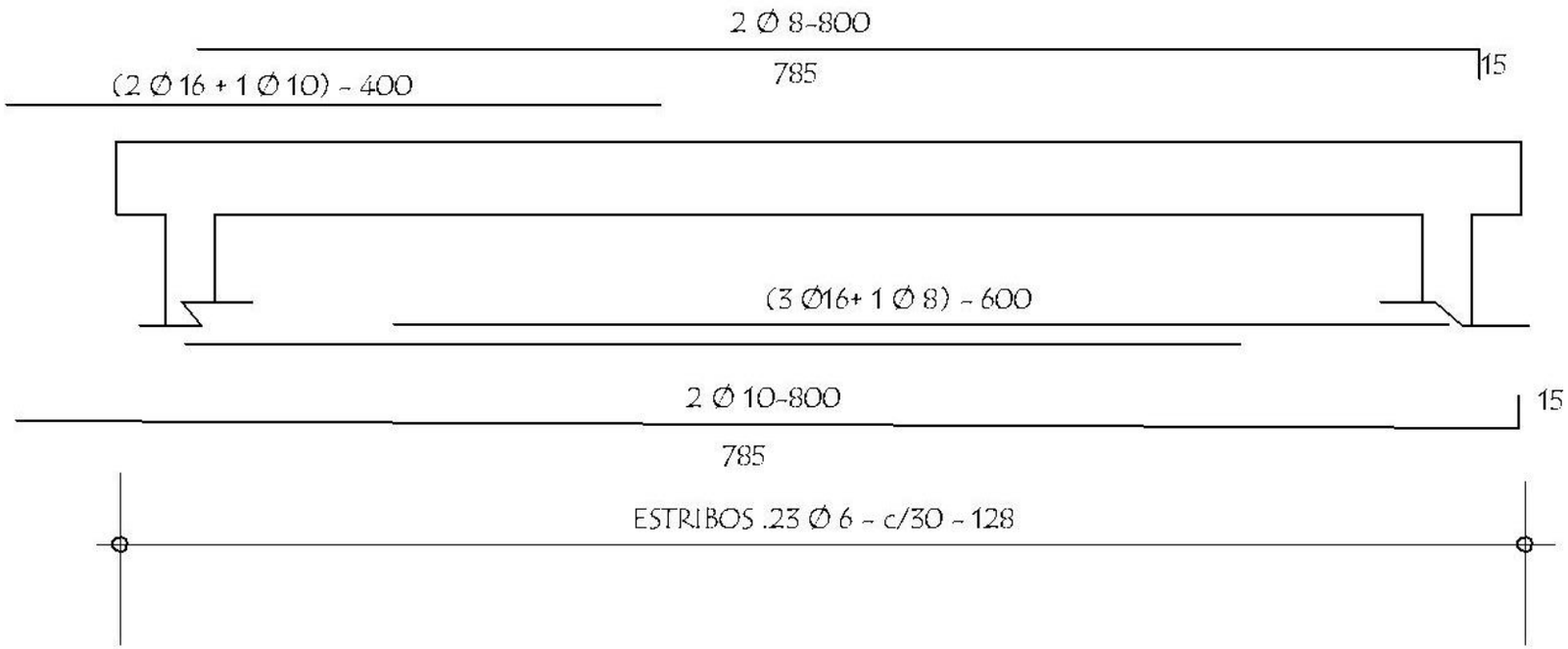

Obs: dejar brotes para futuras ampliaciones

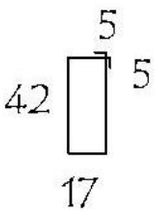

GOBERNACIÓN DE CONCEPCIÓN- SECRETARÍA DE OBRAS PÚBLICAS

Proyecto

CONSTRUCCIÓN DE AULA

DETALLE DE VIGA DE HºAº

11

Dado de H° A° 0.20x0.60

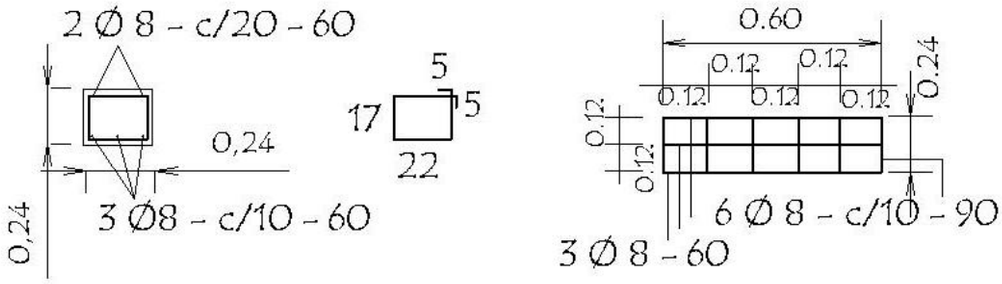

LOSA DE H° A° SOBRE PUERTA

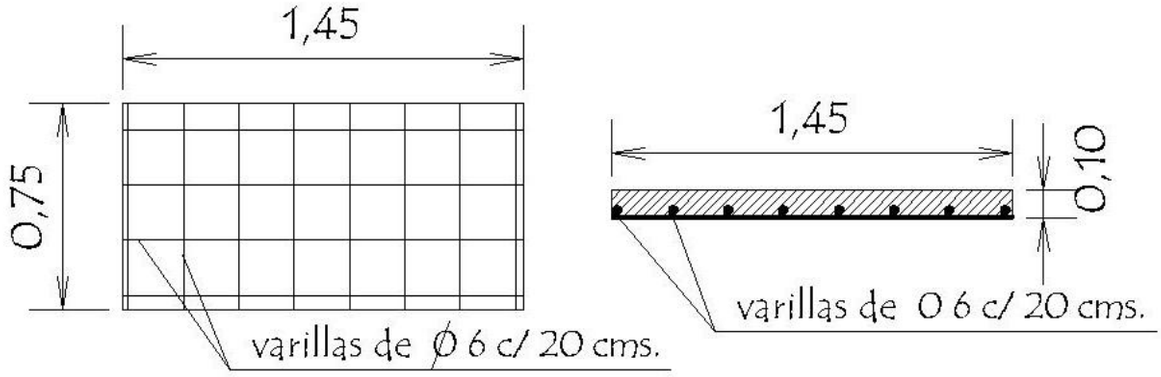

GOBERNACIÓN DE CONCEPCIÓN- SECRETARÍA DE OBRAS PÚBLICAS		
Proyecto	CONSTRUCCIÓN DE AULA	12
DETALLES		