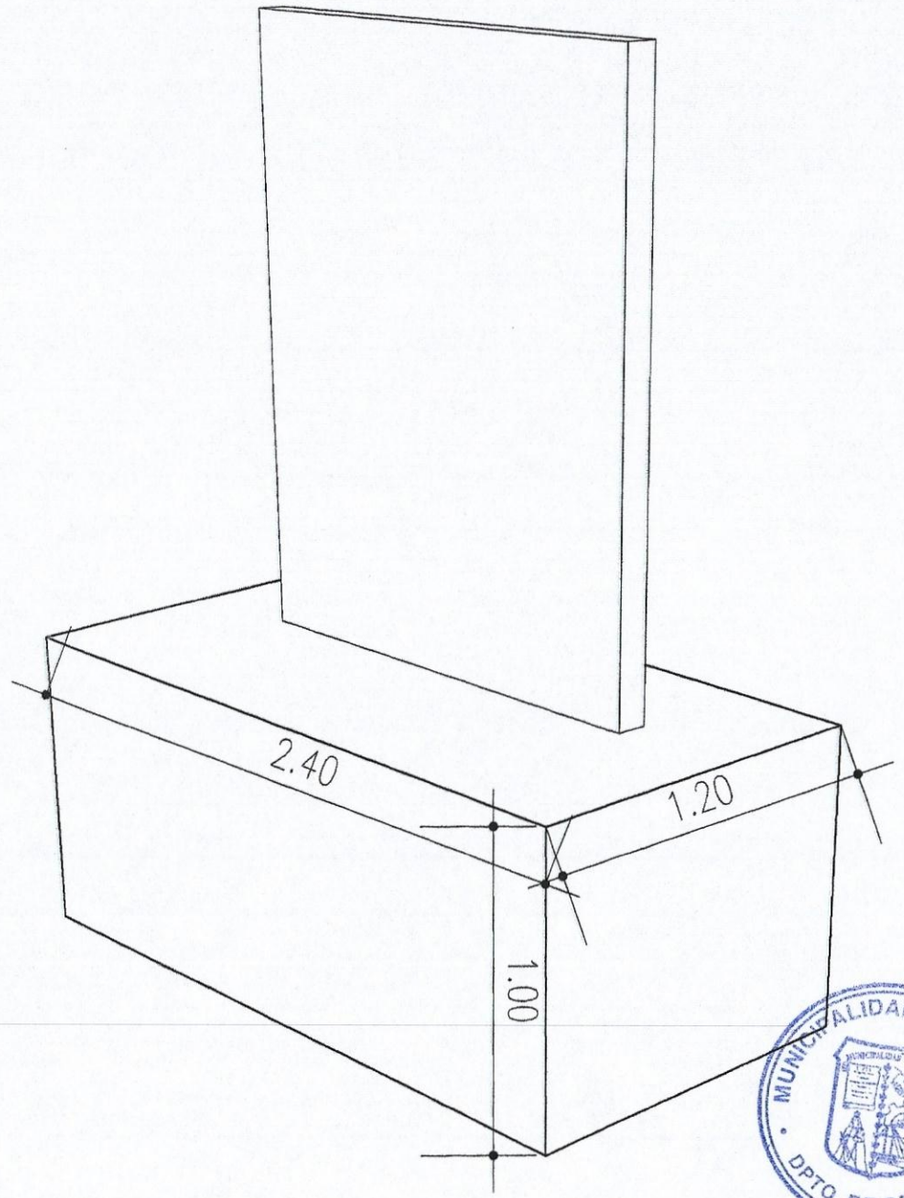

MUNICIPALIDAD DE VILLETA
DPTO. DE OBRAS

ARQ. DELIA ID
REG. PROF. MOPC 1004

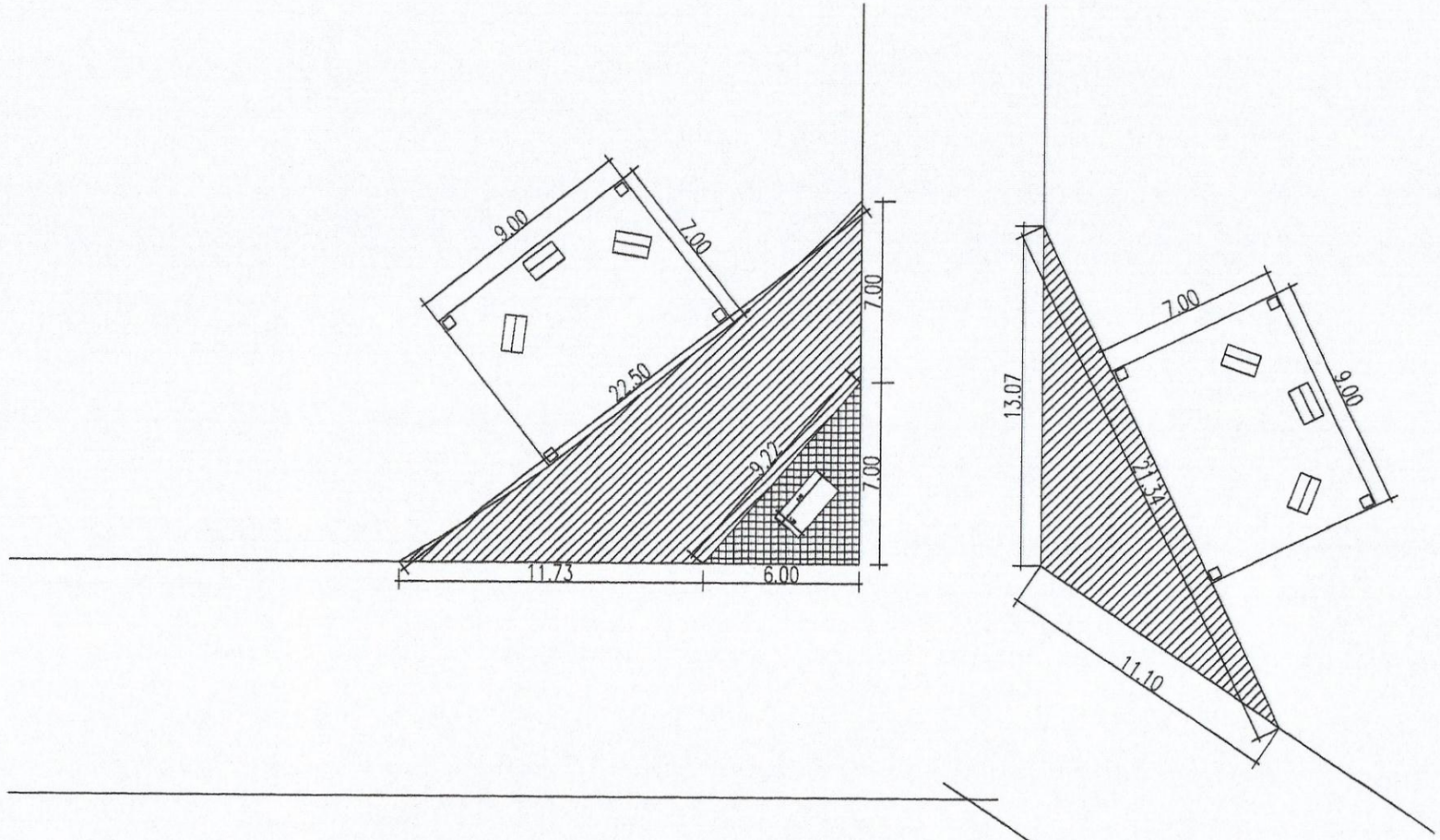

MUNICIPALIDAD DE
DPTO. DE OBRAS

ELIA ID
REG. PROF. MOPC 1004

250,00 cm

160,00 cm

MUNICIPALIDAD DE VILLETA
DPTO. DE OBRAS

ARQ. DELIA ID
REG. PROF. MOPC 1004
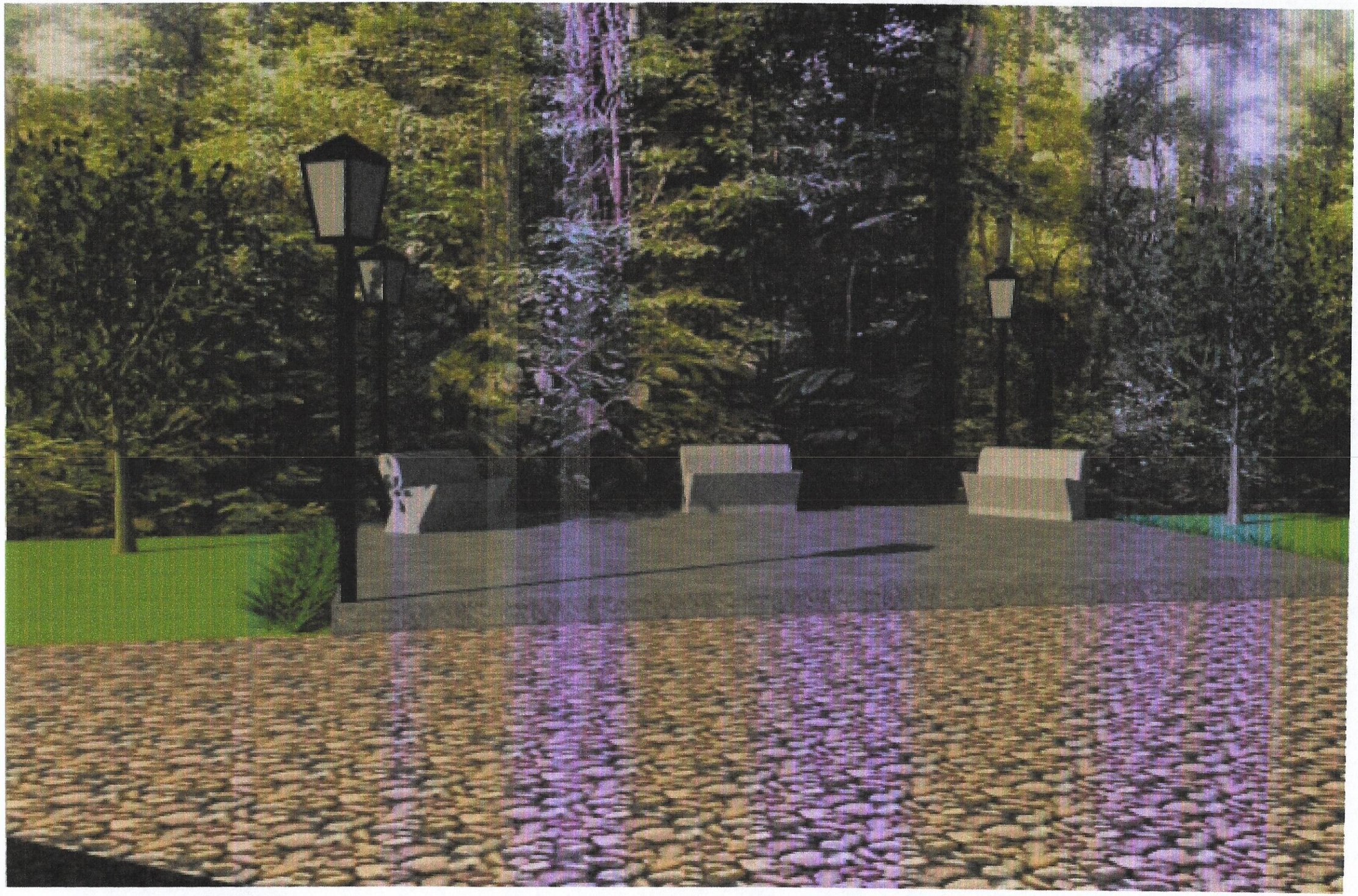
RAMON MARTINEZ
HEROINA
BATALLA DE HOYBATE