Municipalidad de San Lorenzo
Av. España y San Lorenzo - Teléfonos 570.000/126/062/166 Fax 571.208
San Lorenzo – Paraguay

A: U.O.C
DE: ASESORÍA TÉCNICA
OBJETO: PRESENTAR PRESUPUESTO DE OBRADE DESAGUE PLUVIAL
UBICACIÓN: CALLE SARGENTO SILVA Y RUTA MARISCAL ESTIGARRIBIA
FECHA: MAYO DEL 2.018

COMPUTO MÉTRICO Y COSTO ESTIMATIVO					
	DESCRIPCIÓN	UN	CANT.	P.U	PARCIAL
1	Mobilización-Cartel de Obra-Señalización	Gl	1	10.000.000	10.000.000
2	SUMIDEROS: 1,00M x 0,80M x 1,20M -Pared de HºAº de 0,15M y piso de 0,10M	UN	2	5.000.000	10.000.000
	-Rejilla de hierro perfil grueso 1,00M x 0,80M	UN	2	2.000.000	4.000.000
3	Provisión y Colocación de tubos de HºAº 0,40M	ML	25	750.000	18.750.000
4	-Excavación mecánica y manual	M3	65	250.000	16.250.000
5	-Relleno y Compactación	M3	58	70.000	4.060.000
6	-Reposición de Empedrado	M2	30	70.000	2.100.000
7	Canal de Hº pared y piso	M3	10	1.200.000	12.000.000
8	Losa de HºAº de 0,15M	M3	5	2.800.000	14.000.000
9	Rejilla de Hierro perfil grueso	UN	1	2.000.000	2.000.000
10	Retiro de escombros y limpieza final	Gl	1	5.000.000	5.000.000
				TOTAL:	98.160.000

SON: NOVENTA Y OCHO MILLONES CIENTO SESENTA MIL GUARANÍES

Ing. Civil Nicolás Jasinski
ASESOR TÉCNICO

CROQUIS DE UBICACION

Ing. Civil Nicolás Jasinski
Asesor Técnico

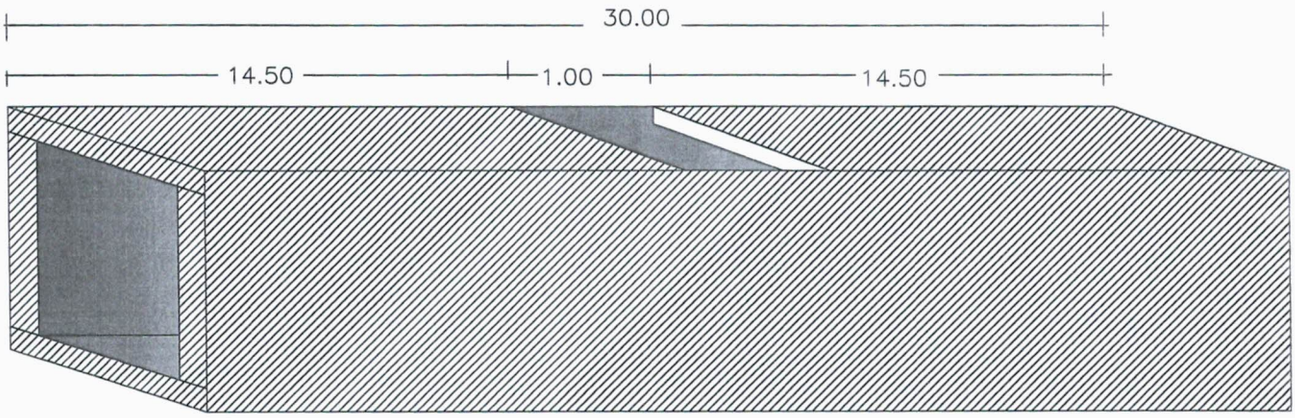

DESAGUE PLUVIAL DE HºAº

ESC.S/E

ACOT. Cm.

Ing. Civil Nicolás Jasinski
Asesor Técnico

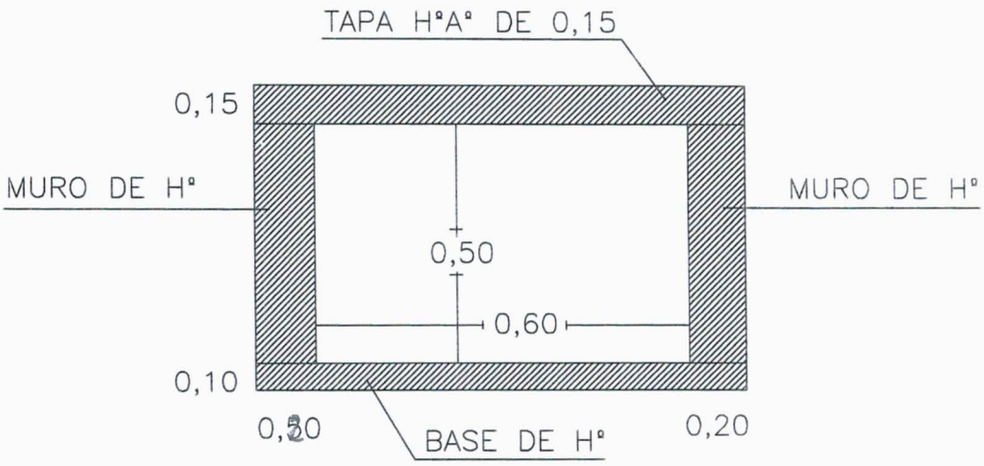

DESAGUE PLUVIAL DE H°A°

ESC.S/E

ACOT. Cm.

Ing. Civil Nicolás Jasinski
Asesor Técnico

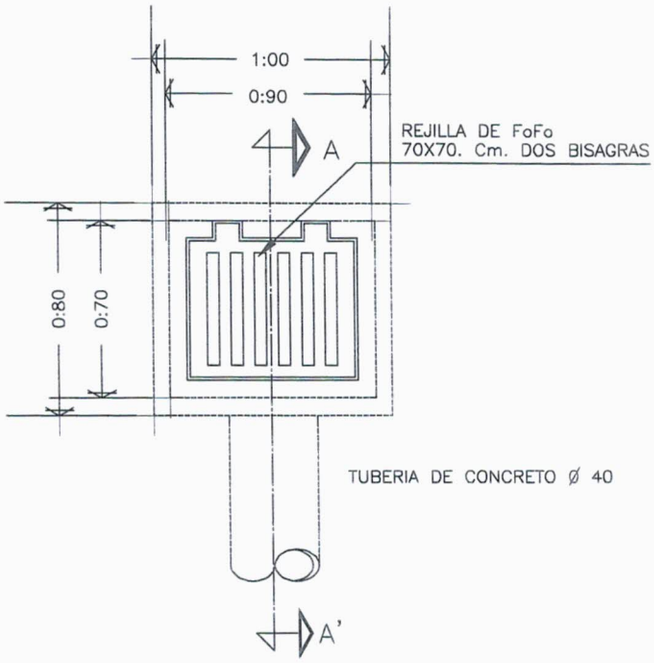

PLANTA

BOCA DE TORMENTA

ESC.S/E

ACOT. Cm.

Ing. Civil Nicolás Jasinski

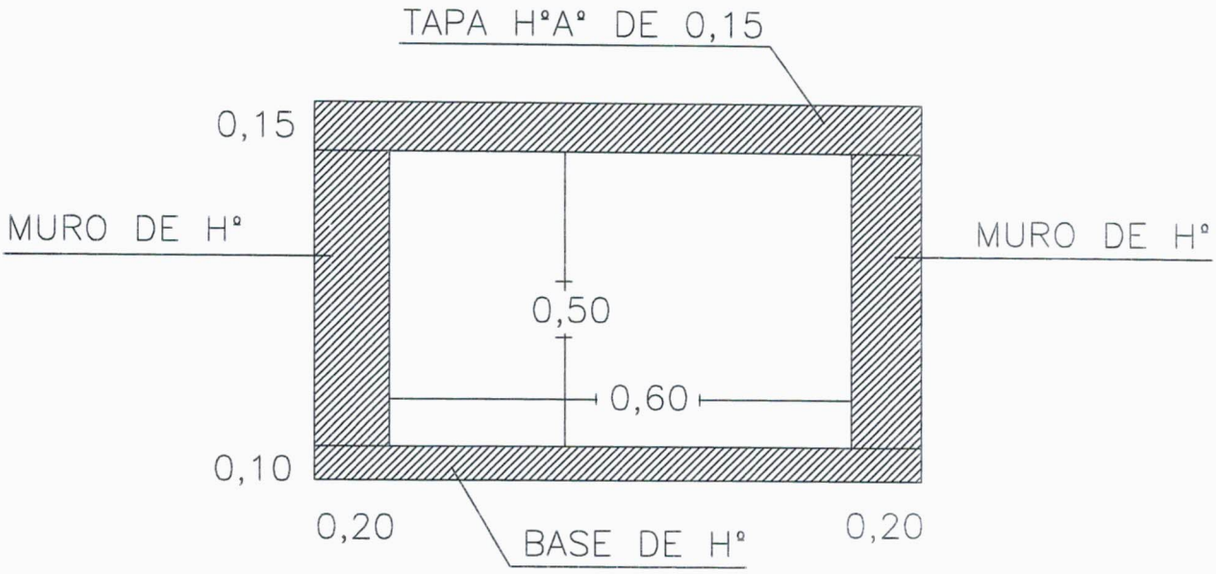

DESAGUE PLUVIAL DE H°A°

ESC.S/E

ACOT. Cm.

Ing. Civil Nicolás Jasinski
Asesor Técnico