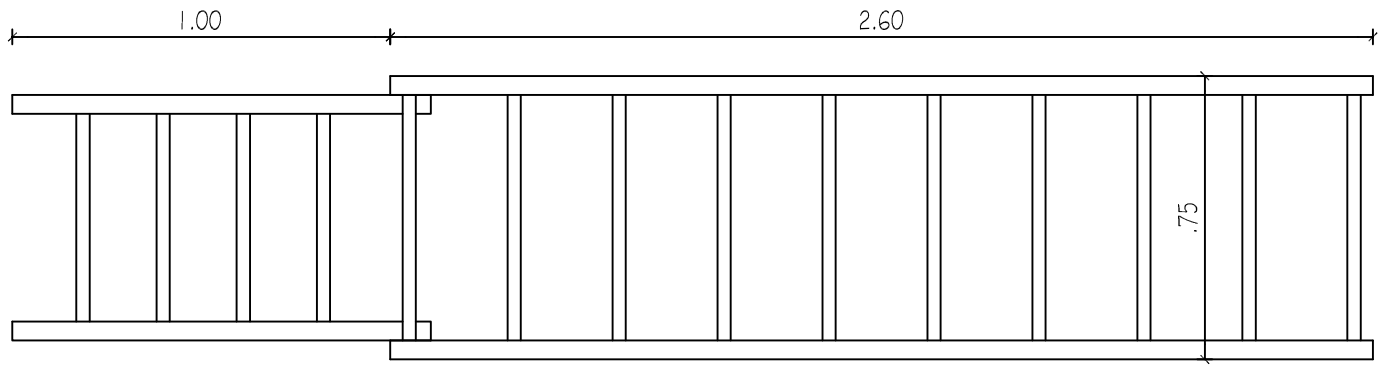


PLANTA

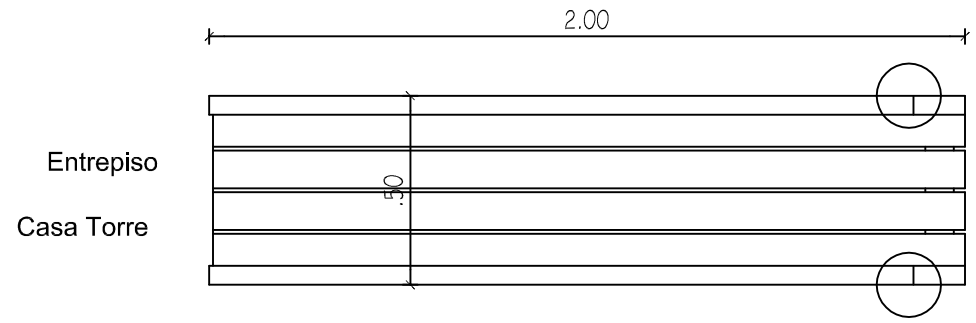


PLANTA

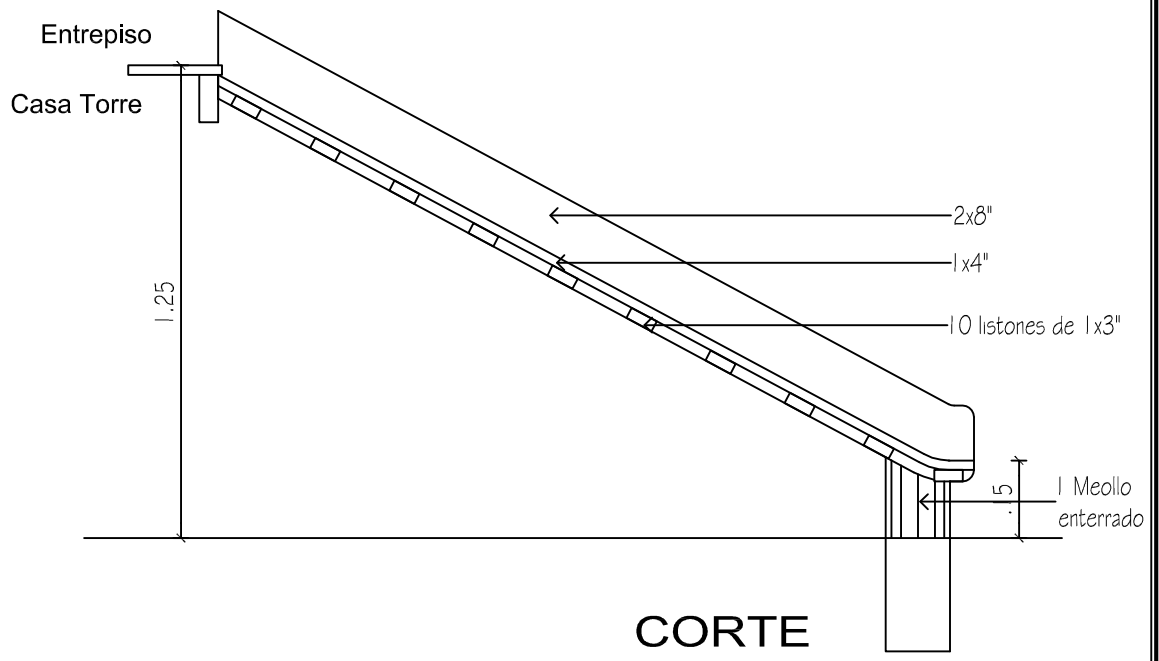


CORTE

# TOBOGAN

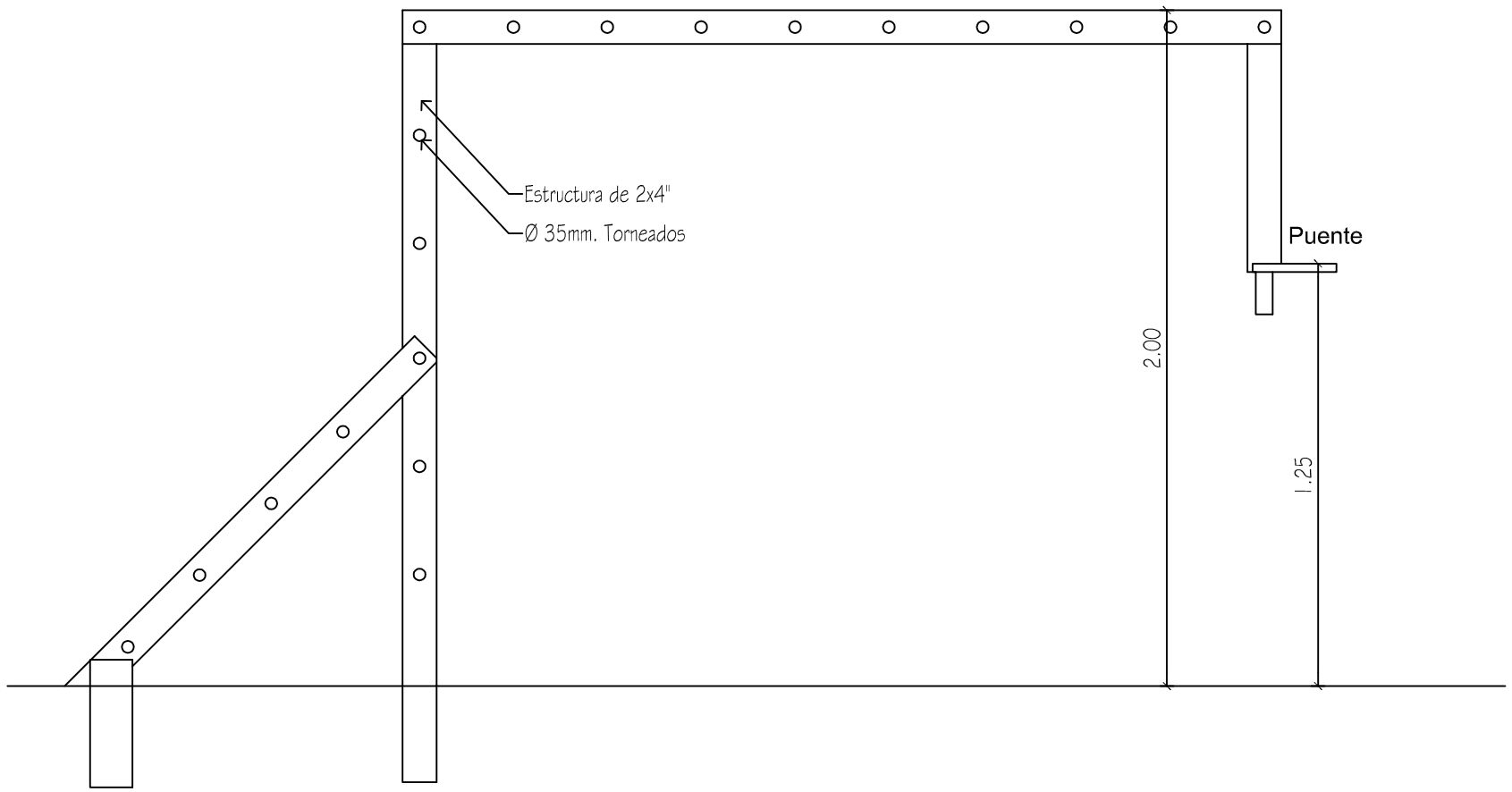


CORTE

# PASAMANOS CON ESTRUCTURA PARA TREPAR

PODER JUDICIAL
CORTE SUPREMA DE JUSTICIA
DIRECCION DE INFRAESTRUCTURA FISICA

| | | | |
|---|---|---|---|
| OBRA: JUZGADO DE PAZ CAPIATA<br>UBICACION: CIRCUNSCRIPCION DE CENTRAL | | | PLANO Nº 28 |
| PLANO: DETALLE DE PARQUE INFANTIL | | | |
| PROYECTO | ESCALA | DIBUJO | FECHA |
| DEPARTAMENTO DE OBRAS Y PROYECTOS | 1/20 | DDBV | Febrero 2013 |