PLANTA DE UBICACION

PLANTA ARQUITECTONICA
SIN ESCALA

PLANTA DE UBICACION DE LA OBRA

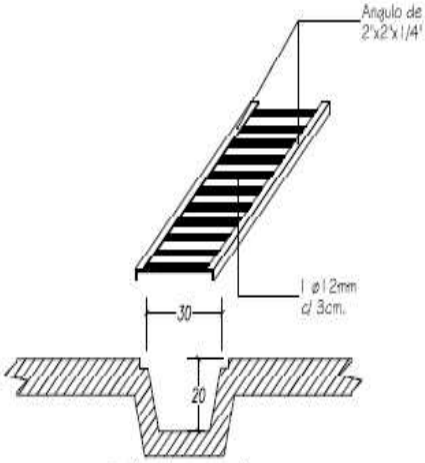

Rejilla Colectora 35 ml

MUNICIPALIDAD DE PDTE. FRANCO
DIRECCIÓN DE OBRAS
"Administracion Abog. Aldes Fernandez"

Reparacion y mantenimiento Sala de Aula - Escuela San Lorenzo N° 3691

Ubicacion: Barrio San Lorenzo	Superficie de Obra 64,25 m2
Director Obras: Sr. Wilfrido Benitez	
Jefe Obras: Sr. Julio Benitez	
Proyecto:	
Fecha ;	Escala : Indicada