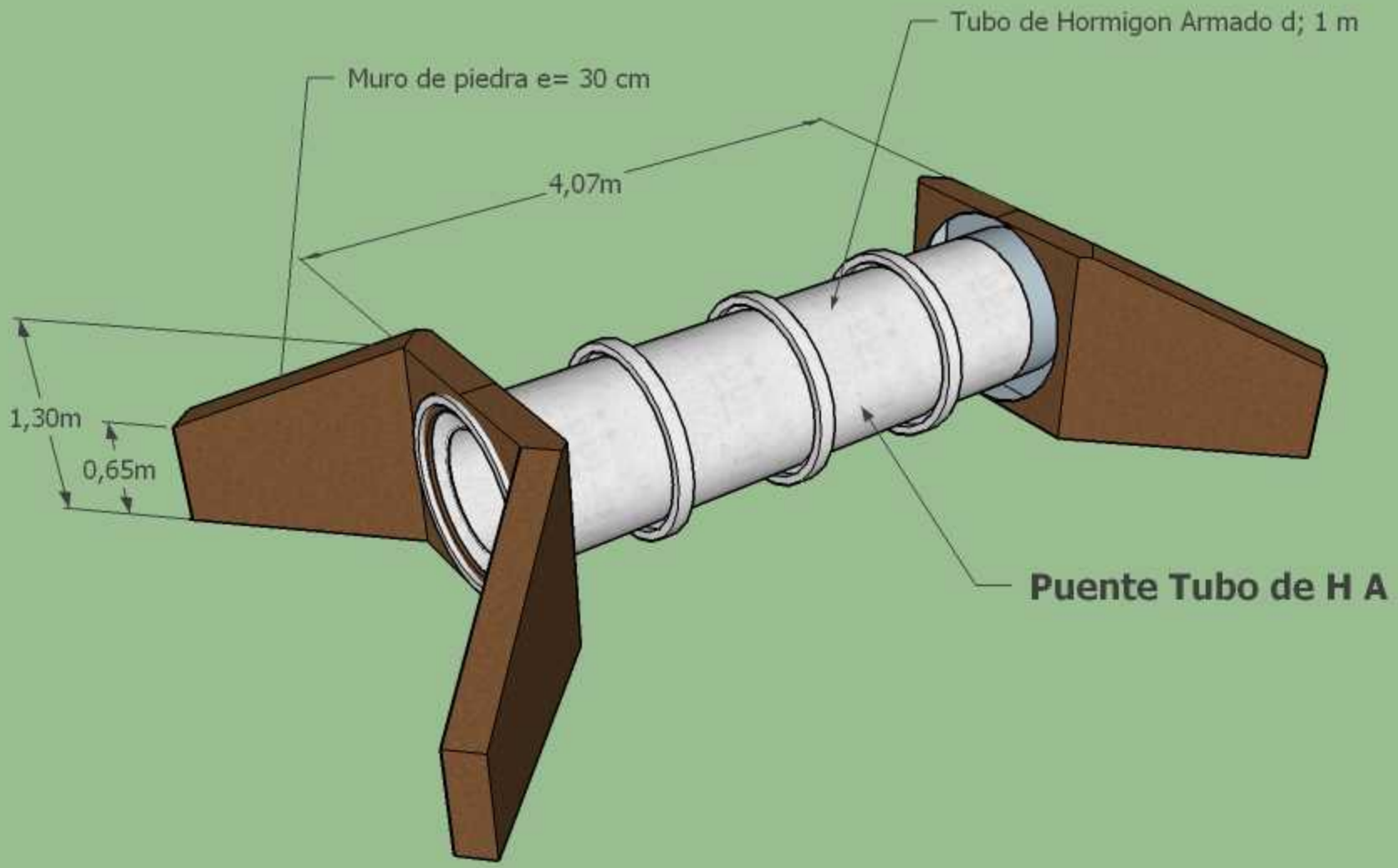
Tubo de Hormigon Armado d; 1 m
Muro de piedra e= 30 cm
4,07m
1,30m
0,65m
Puente Tubo de H A