Planos Alcantarillas

Los planos serán adjuntados en formato pdf. En el portal de la DNCP y a su vez pueden ser solicitados por los oferentes en la oficina de la UOC de la Gobernación del XVII Departamento de Alto Paraguay

OBSERVACION: los valores están representados con letras (a, b, c, etc.), las equivalencias se encuentran en la tabla al final de los planos.

ALCANTARILLA TUBULAR SIMPLE DE HORMIGON
BOCAS NORMALES Y OBLICUAS (TIPO N.T.)

VISTA FRONTAL

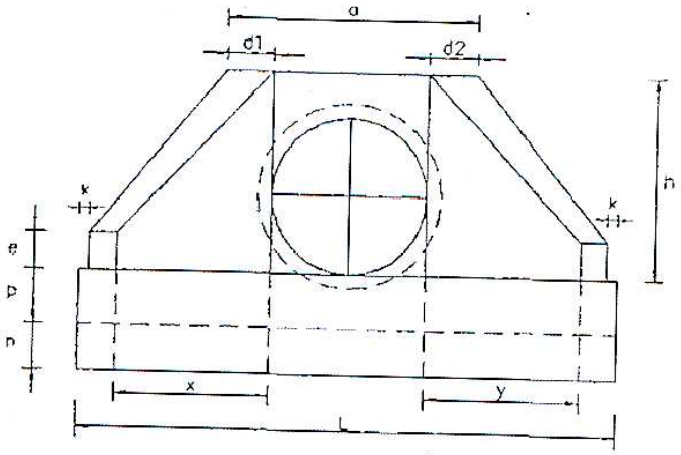

LECHOS

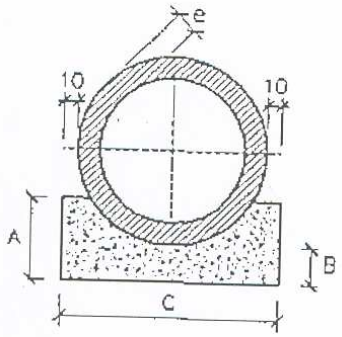

ALCANTARILLA TUBULAR SIMPLE DE HORMIGON
BOCAS NORMALES Y OBLICUAS (TIPO N.T.)

VISTA FRONTAL

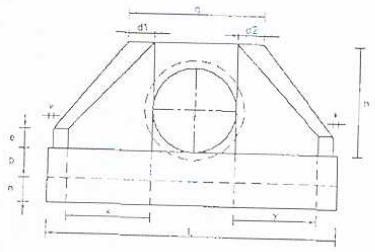

VISTA LATERAL

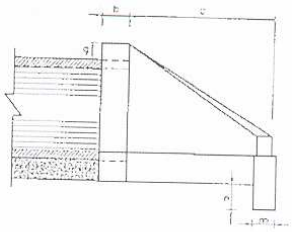

PLANTA NORMAL

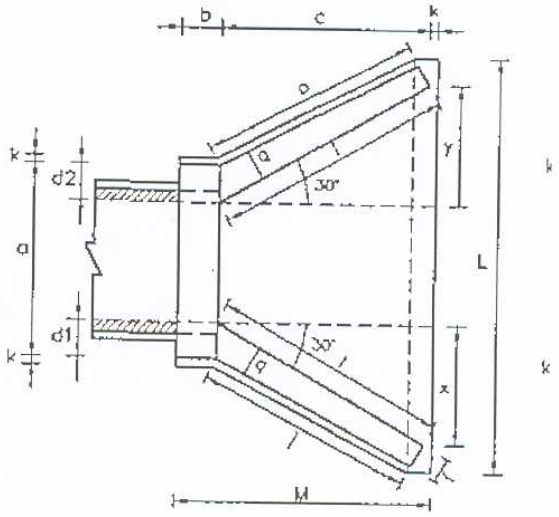

VALORES PARA d= 0,80

A	B	C	a	e	b	c	x	y	P	k	L	M
45	20	120	138	10	25	145	84	84	25	10	293	180
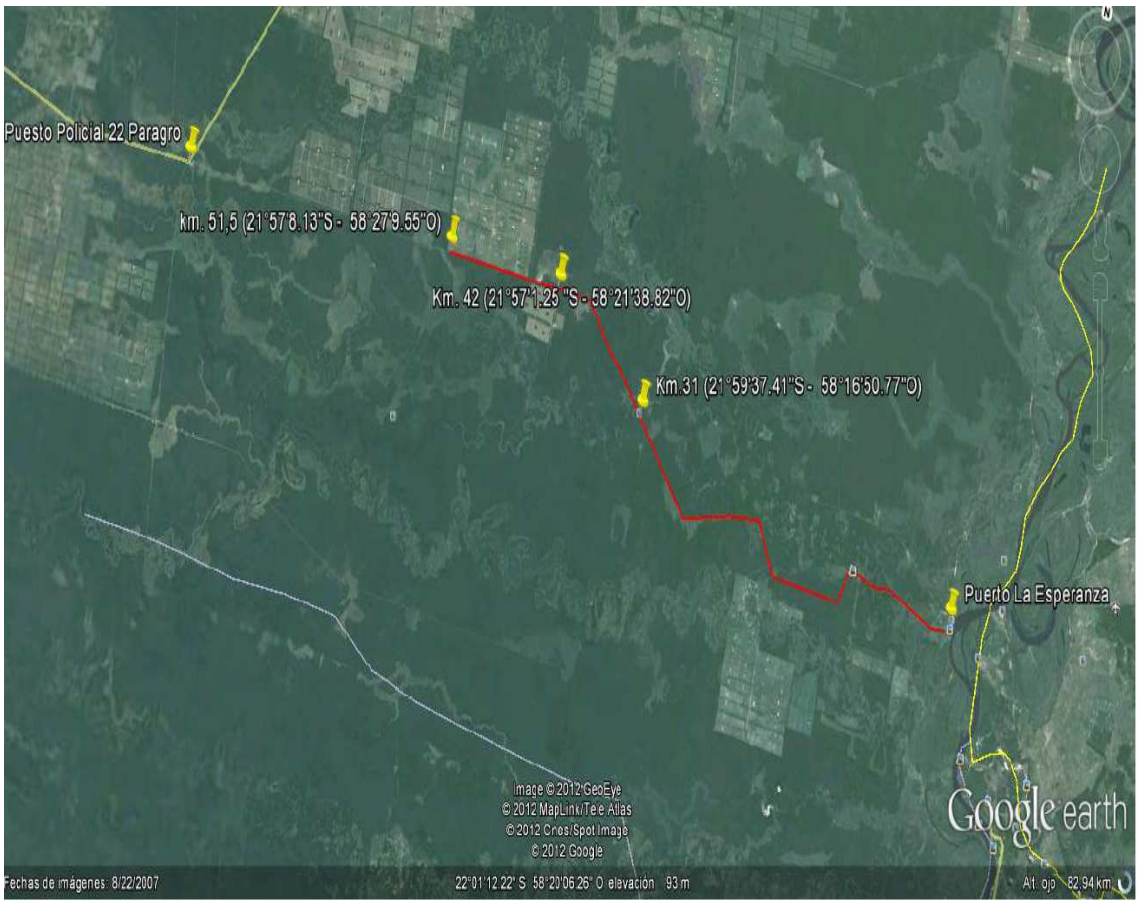
GOBERNACION DEL XVII
DPTO. ALTO PARAGUAY