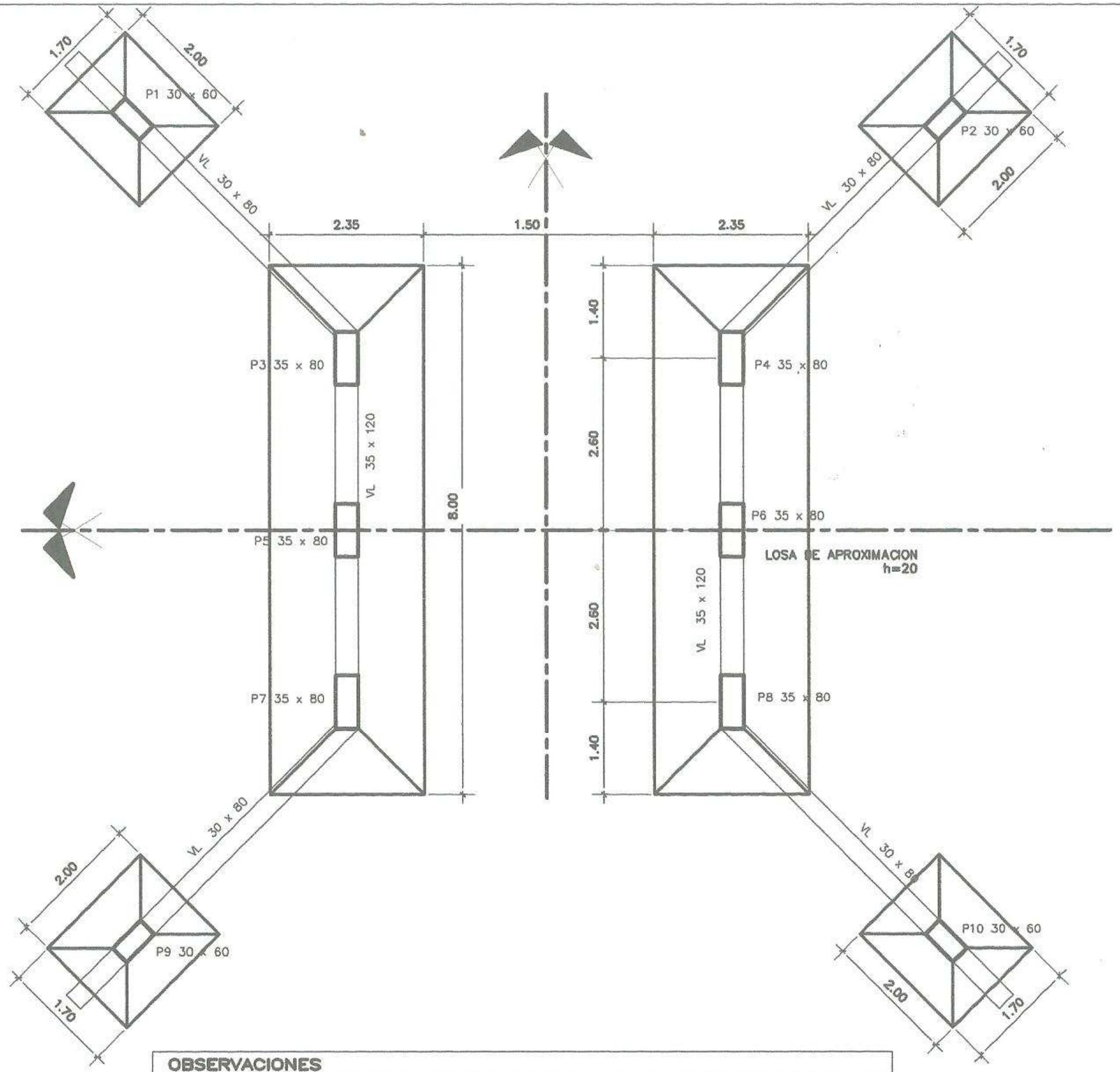

OBSERVACIONES

Materiales a usar Cemento Tipo 1 Resistencias caracteristicas Fyk 180 Fyc 4200	* Las medidas serán verificadas en obra * La altura de la pantalla de hormigon de cabecera está condicionada por la profundidad del firme y la cota máxima histórica del agua, por lo tanto se llegará hasta la profundidad que indique el estudio de suelo. * La Pantalla de hormigon de cabecera se debe fundar sobre suelo firme

N	DESCRIPCION	FIRMA	FECHA
1			

REVISIONES — MUNICIPALIDAD DE SANTA ROSA M.

PROY. ____ VERIF. ____ APROB. ____
DIB. ____ VISTO JBP FECHA ____

MUNICIPALIDAD DE SANTAROSA M.

PROYECTO_: PUENTE DE HORMIGON ARMADO

PUENTE SAN LUIS

PLANTA DE FUNDACION

MUNICIPALIDAD DE SANTA ROSA MONDAY APROB. ____ VISTO ____ FECHA: / / ESC:____1/75 01

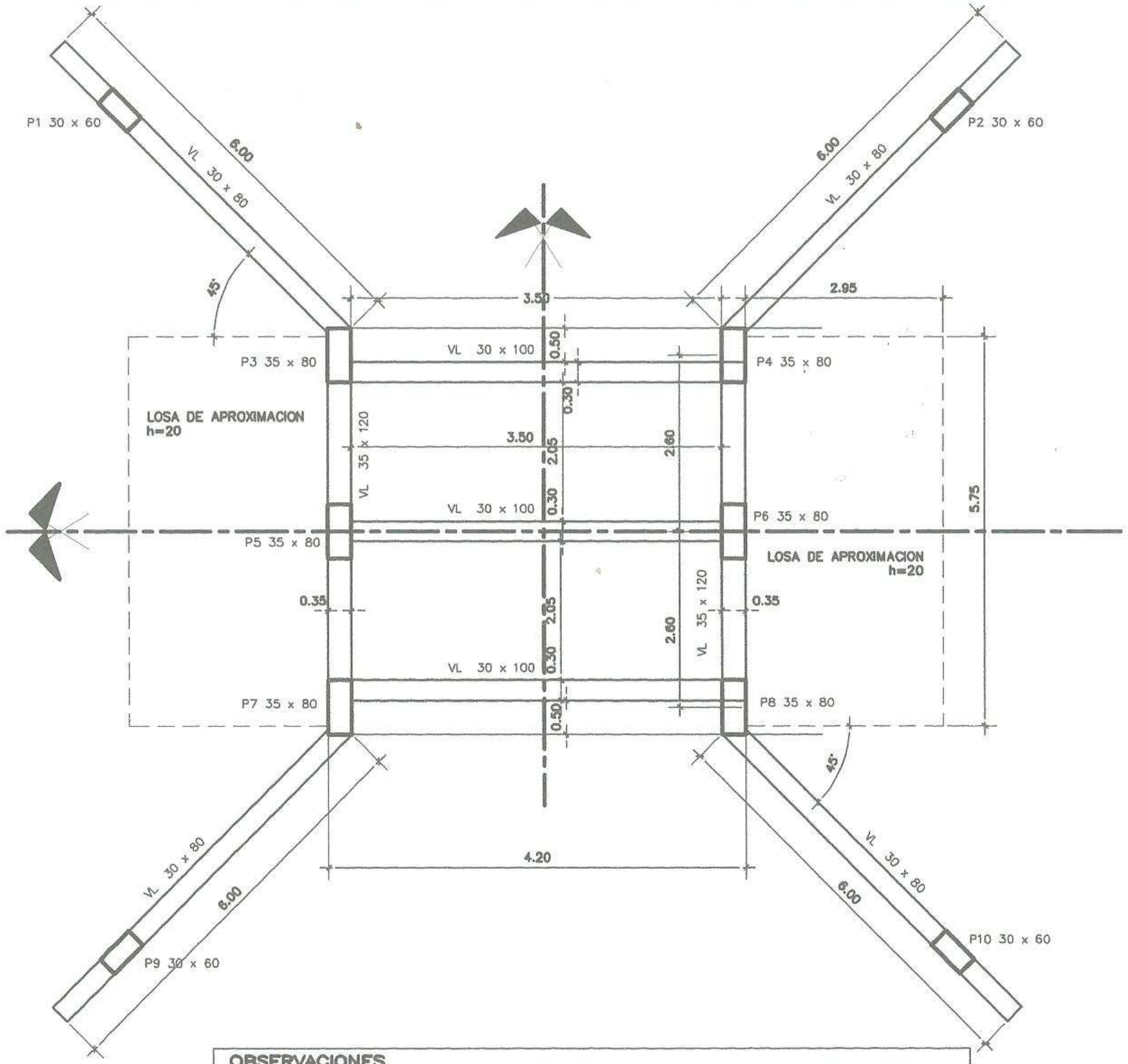

OBSERVACIONES

Materiales a usar Cemento Tipo 1 Resistencias caracteristicas Fyk 180 Fyc 4200	* Las medidas serán verificadas en obra * La altura de la pantalla de hormigon de cabecera está condicionada por la profundidad del firme y la cota máxima histórica del agua, por lo tanto se llegará hasta la profundidad que indique el estudio de suelo. * La Pantalla de hormigon de cabecera se debe fundar sobre suelo firme

N	DESCRIPCION	FIRMA	FECHA
1			

REVISIONES — MUNICIPALIDAD DE SANTA ROSA M.

PROY. ____ VERIF. ____ APROB. ____
DIB. ____ VISTO JBP FECHA ____

MUNICIPALIDAD DE SANTAROSA M.

PROYECTO_: PUENTE DE HORMIGON ARMADO

PUENTE SAN LUIS

P L A N T A

MUNICIPALIDAD DE SANTA ROSA MONDAY
APROB. ____ VISTO ____ FECHA: / /

ESC: 1/75

02

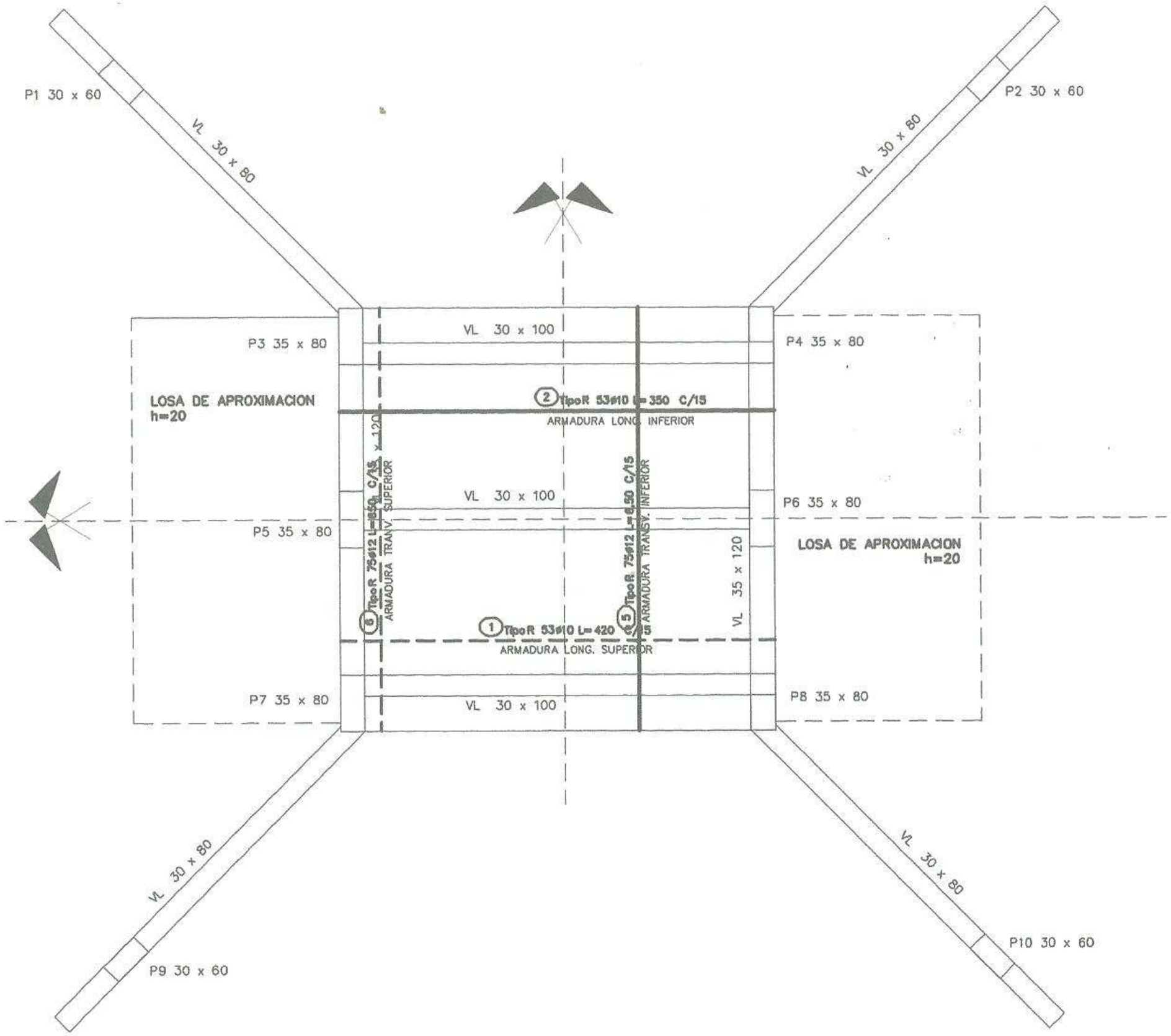

OBSERVACIONES

Materiales a usar Cemento Tipo 1 **Resistencias caracteristicas** Fyk 180 Fyc 4200	* Las medidas serán verificadas en obra * La altura de la pantalla de hormigon de cabecera está condicionada por la profundidad del firme y la cota máxima histórica del agua, por lo tanto se llegará hasta la profundidad que indique el estudio de suelo. * La Pantalla de hormigon de cabecera se debe fundar sobre suelo firme

N	DESCRIPCION	FIRMA	FECHA
1			

REVISIONES — MUNICIPALIDAD DE SANTA ROSA M.

PROY. ____ VERIF. ____ APROB. ____
DIB. ____ VISTO JBP FECHA ____

MUNICIPALIDAD DE SANTA ROSA M.

PROYECTO_: PUENTE DE HORMIGON ARMADO

PUENTE SAN LUIS

PLANTA DE ESTRUCTURA

MUNICIPALIDAD DE SANTA ROSA MONDAY APROB. ____ VISTO ____ FECHA: / / ESC:____1/75 03

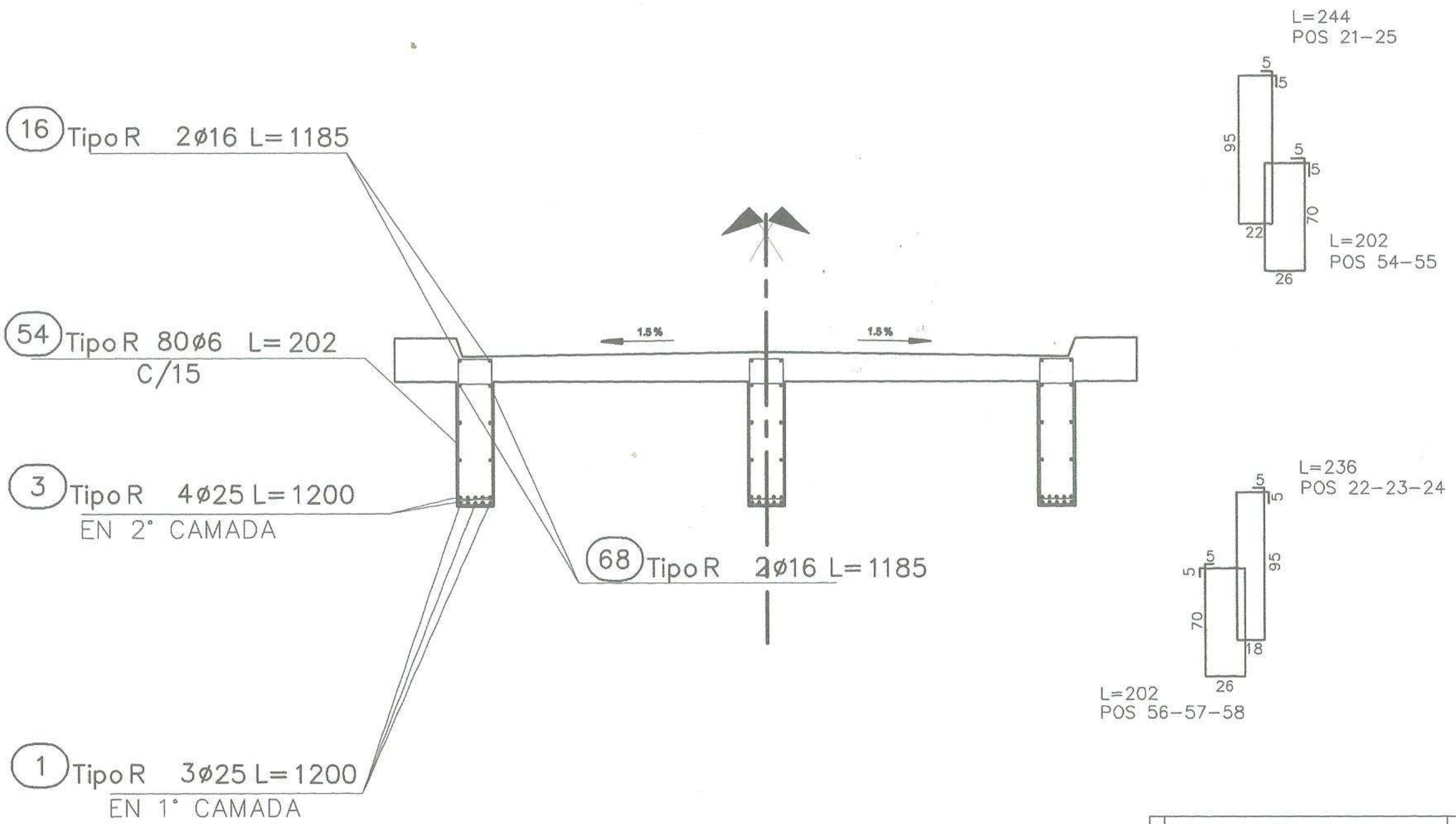

OBSERVACIONES	
Materiales a usar Cemento Tipo 1 Resistencias caracteristicas Fyk 180 Fyc 4200	* Las medidas serán verificadas en obra * La altura de la pantalla de hormigon de cabecera está condicionada por la profundidad del firme y la cota máxima histórica del agua, por lo tanto se fundará hasta la profundidad que indique el estudio de suelo. * La Pantalla de hormigon de cabecera se debe fundar sobre suelo firme

N	DESCRIPCION	FIRMA	FECHA
1			
	REVISIONES	MUNICIPALIDAD DE SANTA ROSA M	

PROY. ____ VERIF. ____ APROB. ____
DIB. ____ VISTO JBP FECHA ____

MUNICIPALIDAD DE SANTAROSAM.

PROYECTO_: PUENTE DE HORMIGON ARMADO

PUENTE SAN LUIS
DETALLE DE VIGAS

MUNICIPALIDAD DE SANTA ROSA MONDAY APROB. VISTO ____ FECHA: / / ESC:____1/25 04

ARMADURAS DE VIGAS LONGITUDINALES

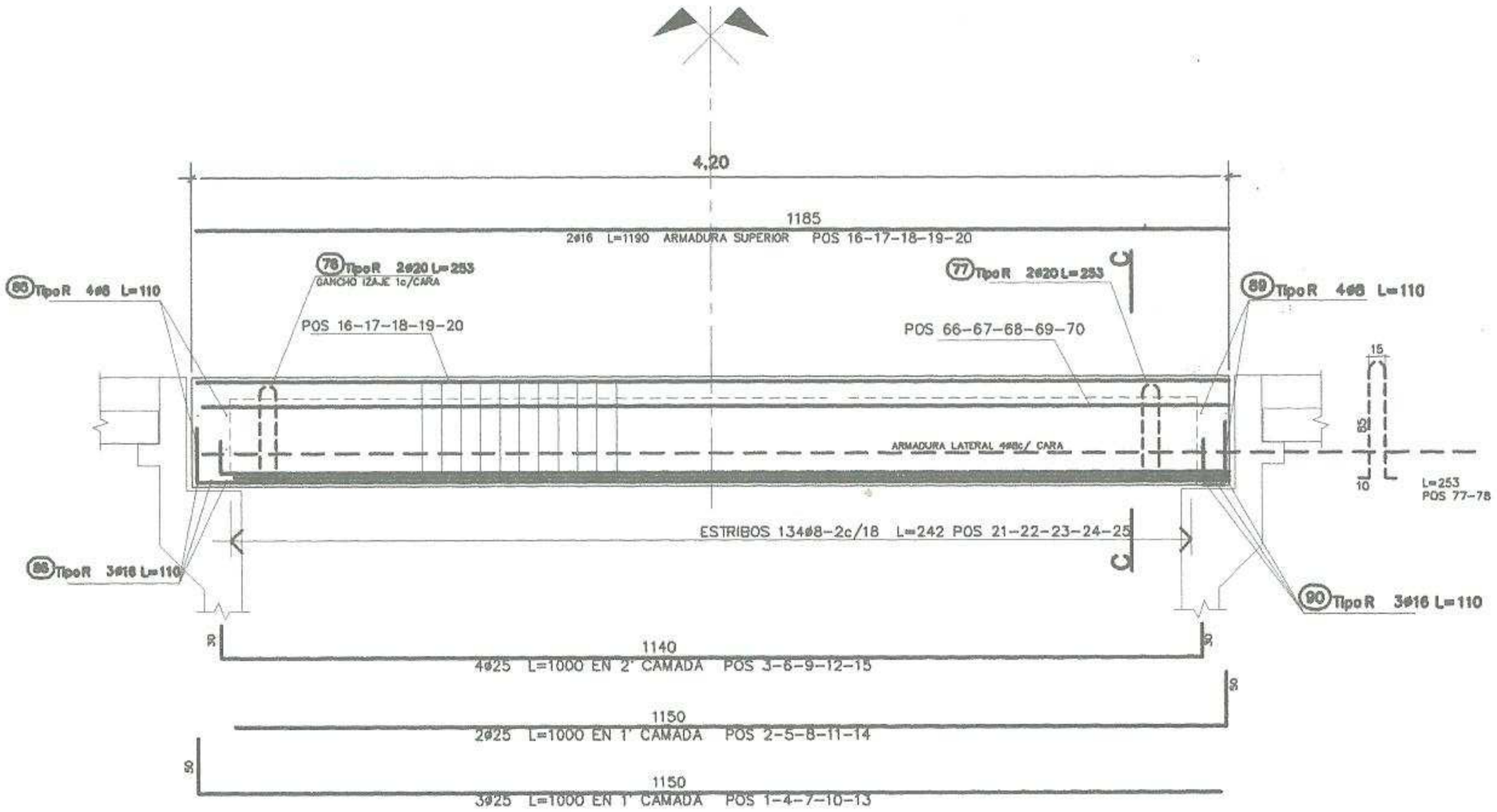

ARMADURAS DE VIGAS LONGITUDINALES

OBSERVACIONES	
Materiales a usar Cemento Tipo 1 Resistencias caracteristicas Fyk 180 Fyc 4200	• Las medidas serán verificadas en obra • La altura de la pantalla de hormigon de cabecera está condicionada por la profundidad del firme y la cota máxima histórica del agua, por lo tanto se llegará hasta la profundidad que indique el estudio de suelo. • La Pantalla de hormigon de cabecera se debe fundar sobre suelo firme

N	DESCRIPCION	FIRMA	FECHA
1			
	REVISIONES	MUNICIPALIDAD DE SANTA ROSA M.	

PROY. ____ VERIF. ____ APROB. ____
DIB. ____ VISTO JBP FECHA ____

MUNICIPALIDAD DE SANTAROSA M.

PROYECTO_: PUENTE DE HORMIGON ARMADO

PUENTE SAN LUIS

DETALLE DE VIGAS

MUNICIPALIDAD DE SANTA ROSA MONDAY APROB. ____ VISTO ____ FECHA: / / ESC:____1/75 05

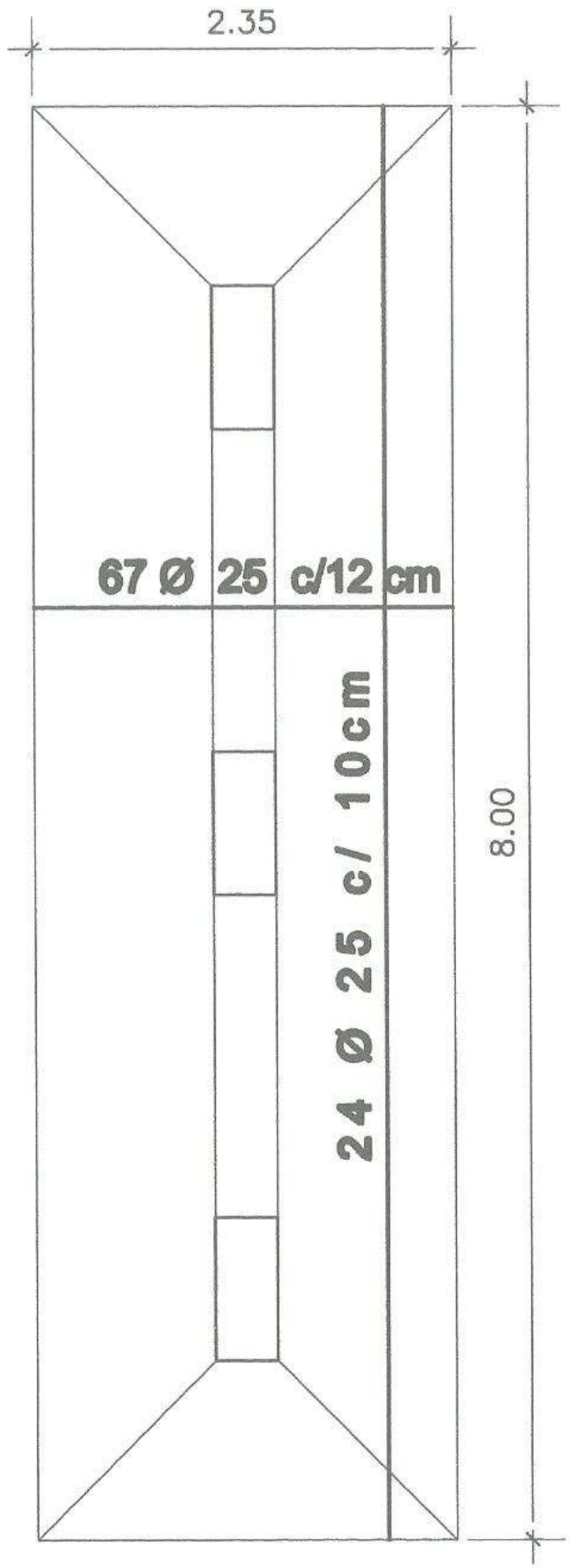

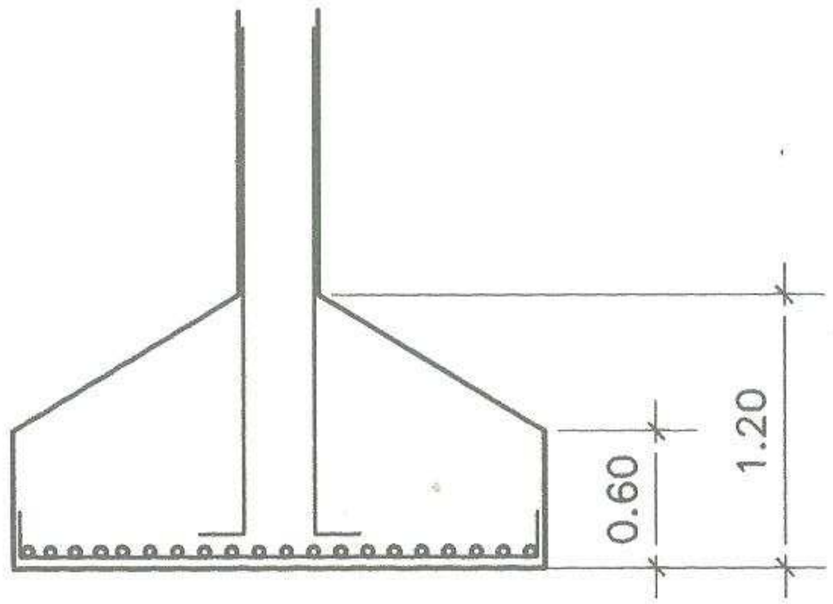

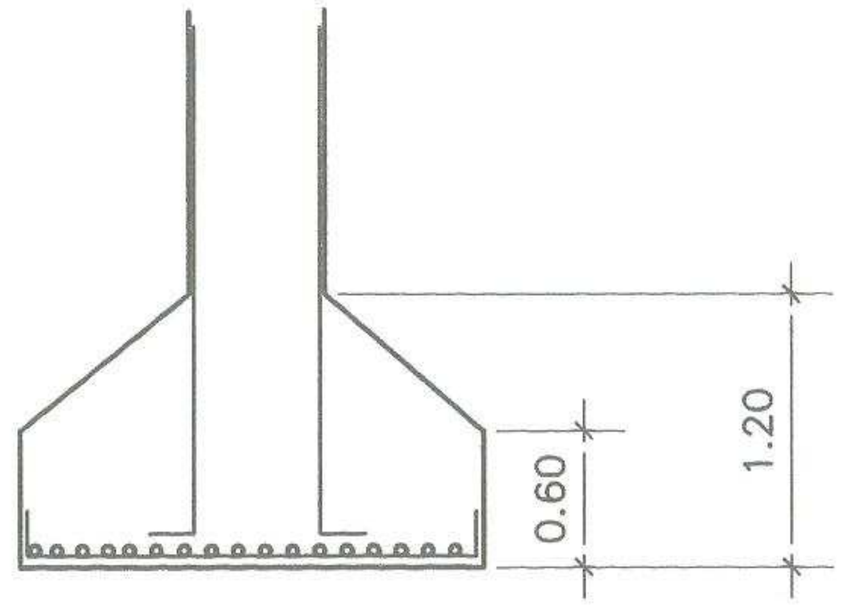

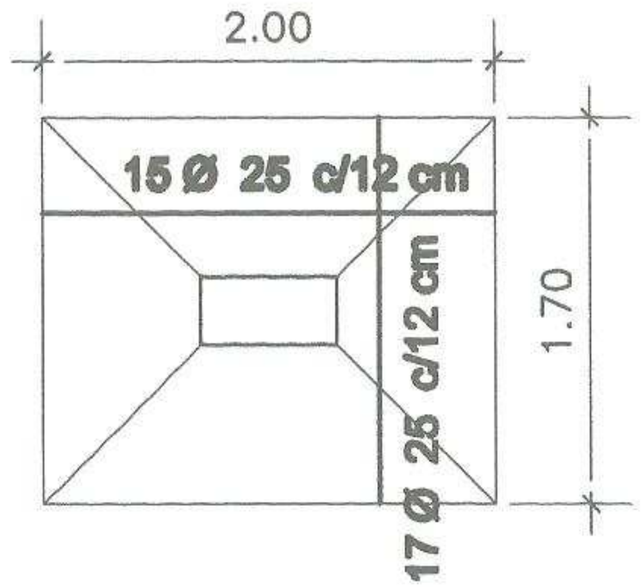

OBSERVACIONES	
Materiales a usar Cemento Tipo 1 Resistencias caracteristicas Fyk 180 Fyc 4200	* Las medidas serán verificadas en obra * La altura de la pantalla de hormigon de cabecera está condicionada por la profundidad del firme y la cota máxima histórica del agua, por lo tanto se llegará hasta la profundidad que indique el estudio de suelo. * La Pantalla de hormigon de cabecera se debe fundar sobre suelo firme

N	DESCRIPCION	FIRMA	FECHA
1			
	REVISIONES	MUNICIPALIDAD DE SANTA ROSA M.	

PROY. ____ VERIF. ____ APROB. ____
DIB. ____ VISTO JBP FECHA ____

MUNICIPALIDAD DE SANTA ROSA M.

PROYECTO_: PUENTE DE HORMIGON ARMADO

PUENTE SAN LUIS
DETALLE DE ZAPATAS

MUNICIPALIDAD DE SANTA ROSA MONDAY APROB. VISTO ____ FECHA: / / ESC:____1/25 06

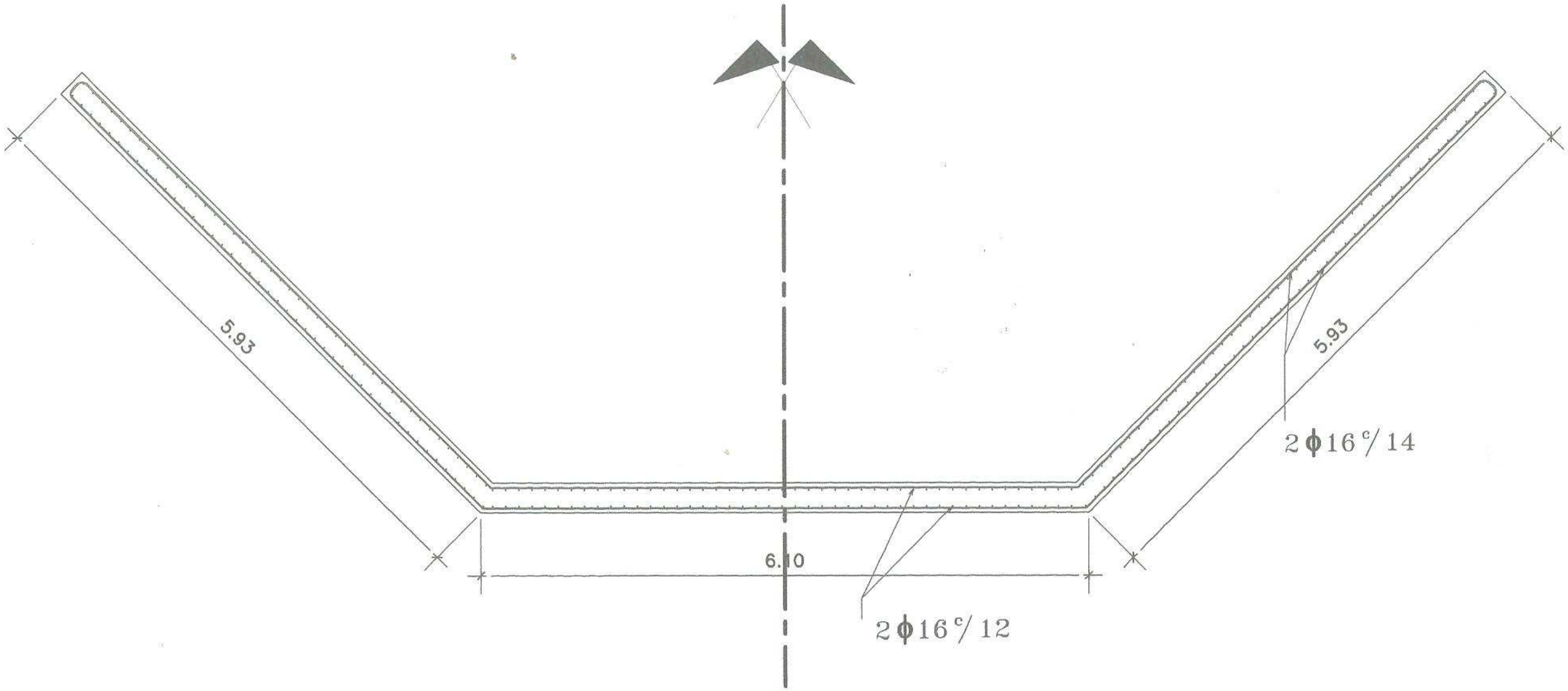

OBSERVACIONES	
Materiales a usar Cemento Tipo 1 Resistencias caracteristicas Fyk 180 Fyc 4200	* Las medidas serán verificadas en obra * La altura de la pantalla de hormigon de cabecera está condicionada por la profundidad del firme y la cota máxima histórica del agua, por lo tanto se llegará hasta la profundidad que indique el estudio de suelo. * La Pantalla de hormigon de cabecera se debe fundar sobre suelo firme

N	DESCRIPCION	FIRMA	FECHA
1			
	REVISIONES	MUNICIPALIDAD DE SANTA ROSA M.	

PROY. ____ VERIF. ____ APROB. ____
DIB. ____ VISTO JBP FECHA ____

MUNICIPALIDAD DE SANTAROSA M.

PROYECTO_: PUENTE DE HORMIGON ARMADO

PUENTE SAN LUIS
DETALLE DE PANTALLA

MUNICIPALIDAD DE SANTA ROSA MONDAY
APROB. ____ VISTO ____ FECHA: / /

ESC:____1/75

07