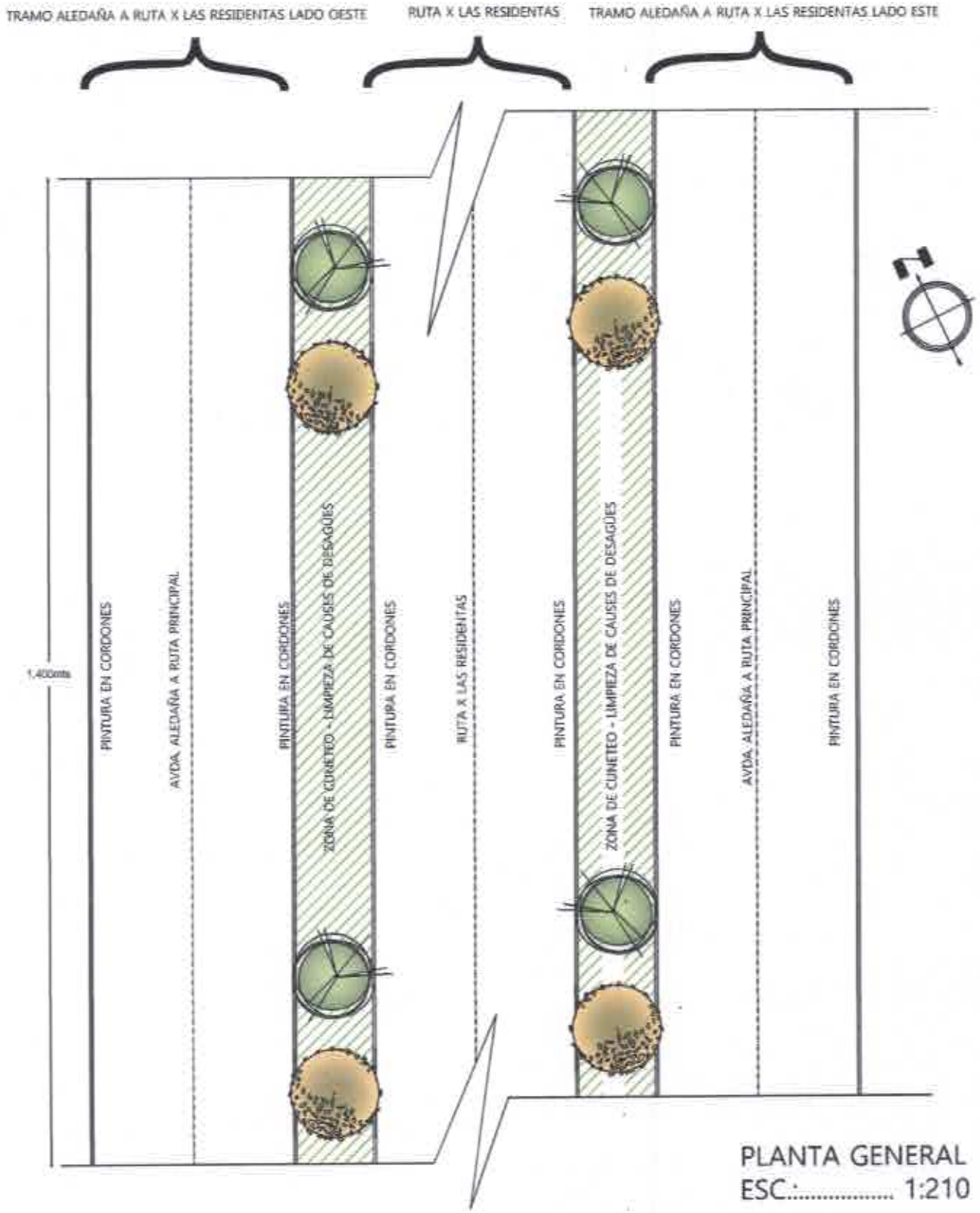

PLANTA GENERAL
ESC.:..... 1:210

MUNICIPALIDAD DE CAPIIBARY - DPTO DE SAN PEDRO.

UBICACIÓN: AVENIDAS PRINCIPALES DEL DISTRITO DE CAPIIBARY.

PROYECTO: HERMOSEAMIENTO ZONA CÉNTRICA DISTRITO DE CAPIIBARY .

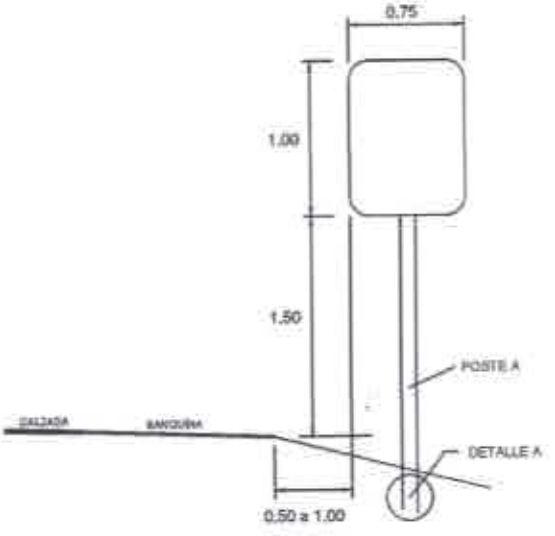

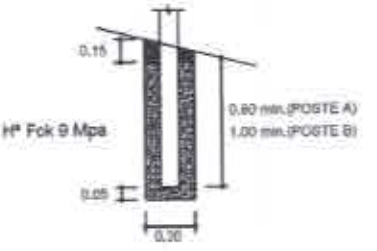

DETALLE A

OBSERVACION:
LAS MEDIDAS DE LOS CARTELES EN m.
LAS MEDIDAS DE LOS DETALLES EN cm.

VISTA FRONTAL

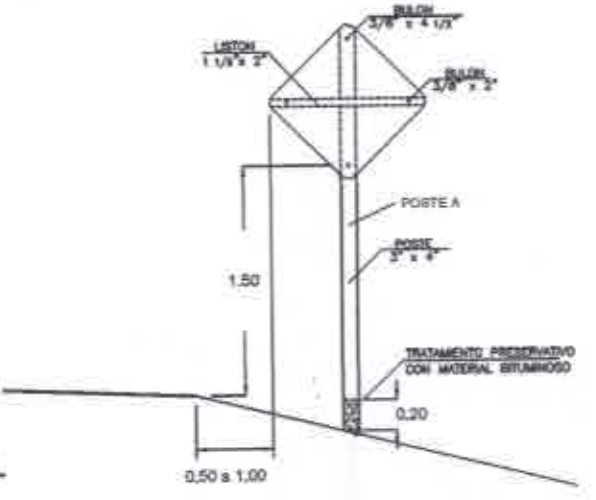

VISTA FRONTAL

DETALLE DE SEÑALIZACIONES VERTICALES

MUNICIPALIDAD DE CAPIIBARY - DPTO DE SAN PEDRO.

UBICACIÓN: AVENIDAS PRINCIPALES DEL DISTRITO DE CAPIIBARY.

PROYECTO: HERMOSEAMIENTO ZONA CÉNTRICA DISTRITO DE CAPIIBARY .

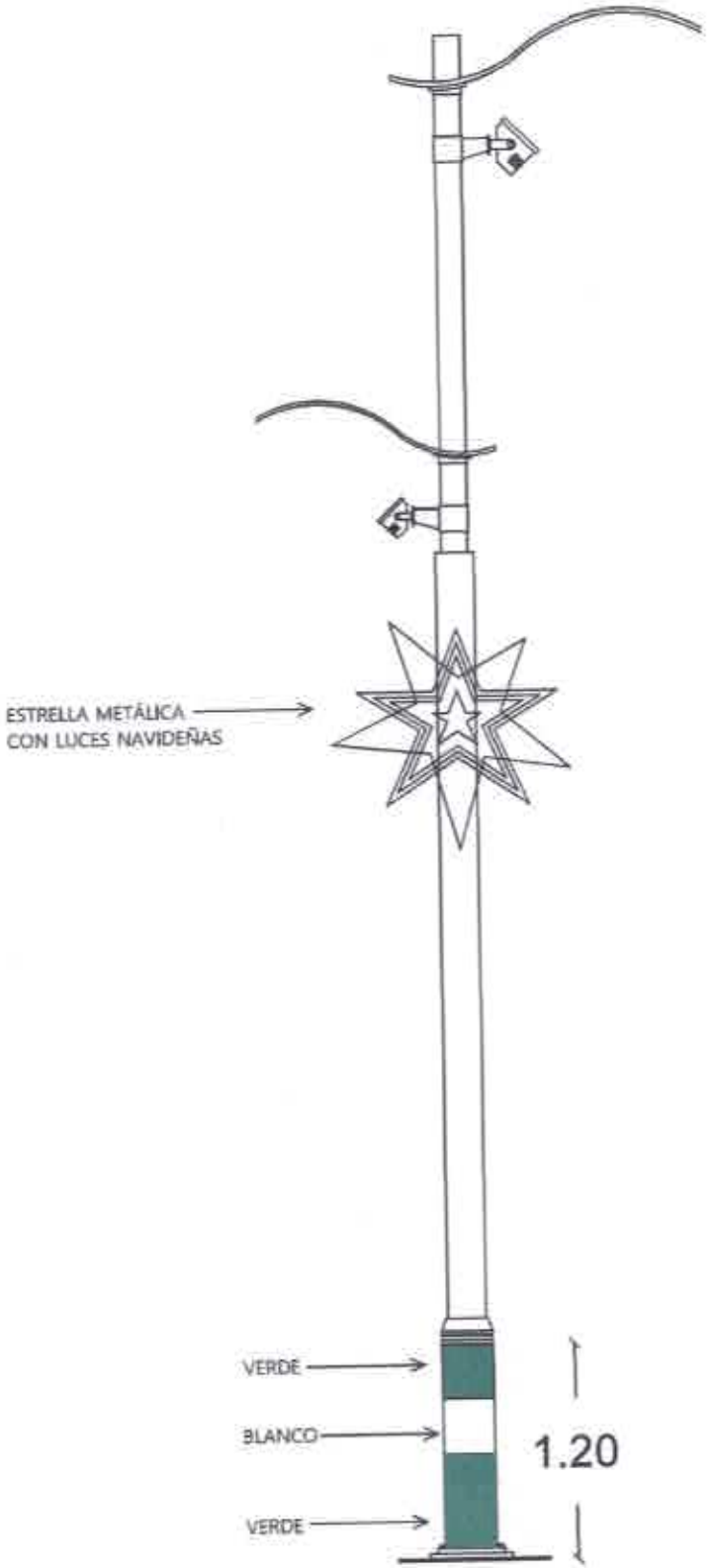

DETALLE DE PINTURA EN POSTES DE ALUMBRADOS

MUNICIPALIDAD DE CAPIIBARY - DPTO DE SAN PEDRO.

UBICACIÓN: AVENIDAS PRINCIPALES DEL DISTRITO DE CAPIIBARY.

PROYECTO: HERMOSEAMIENTO ZONA CÉNTRICA DISTRITO DE CAPIIBARY .

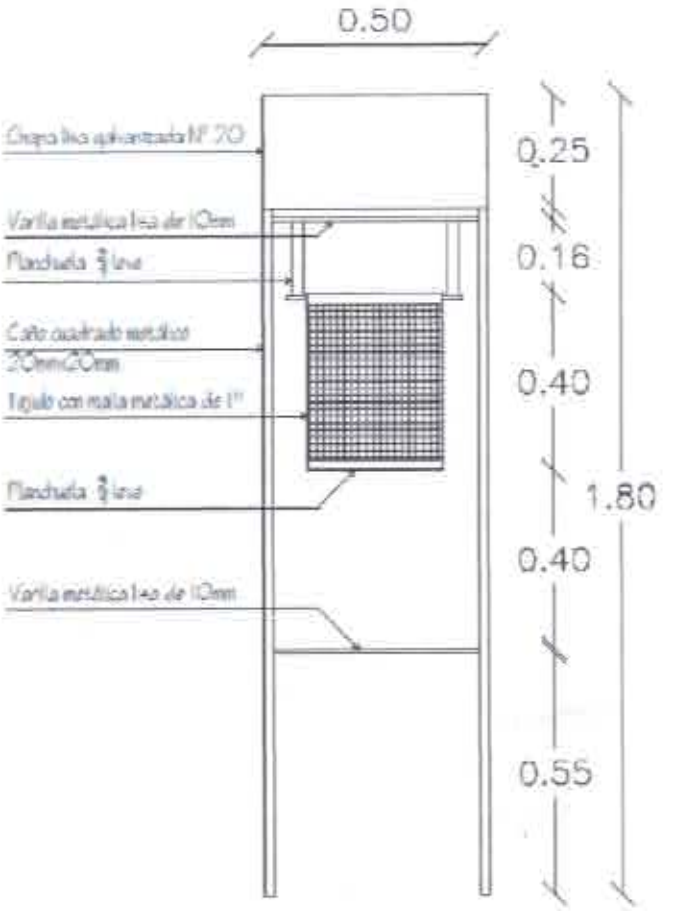

DETALLE DE BASURERO TIPO PIVOTANTE
ESC.:..... 1/20

PROYECTO: HERMOSEAMIENTO DE ZONA CÉNTRICA DEL DISTRITO DE CAPIIBARY.	
UBICACIÓN: CIRCUITO URBANO PRINCIPAL DE CAPIIBARY.	
DETALLE DE BASURERO TIPO PIVOTANTE	

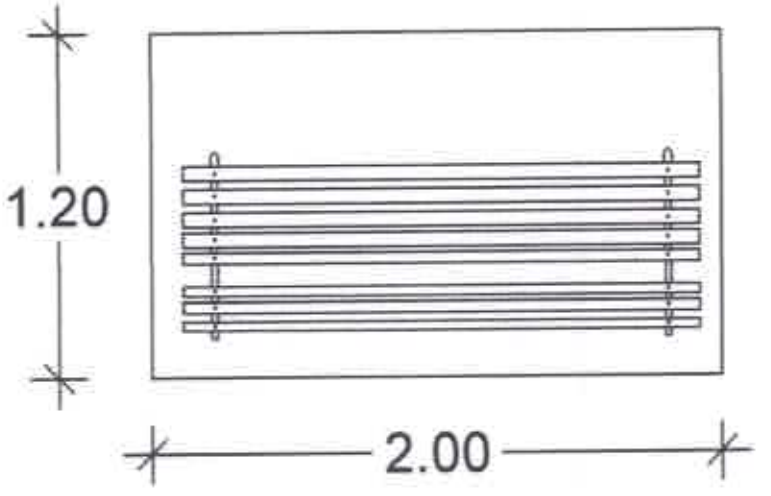

PLANTA ACOTADA

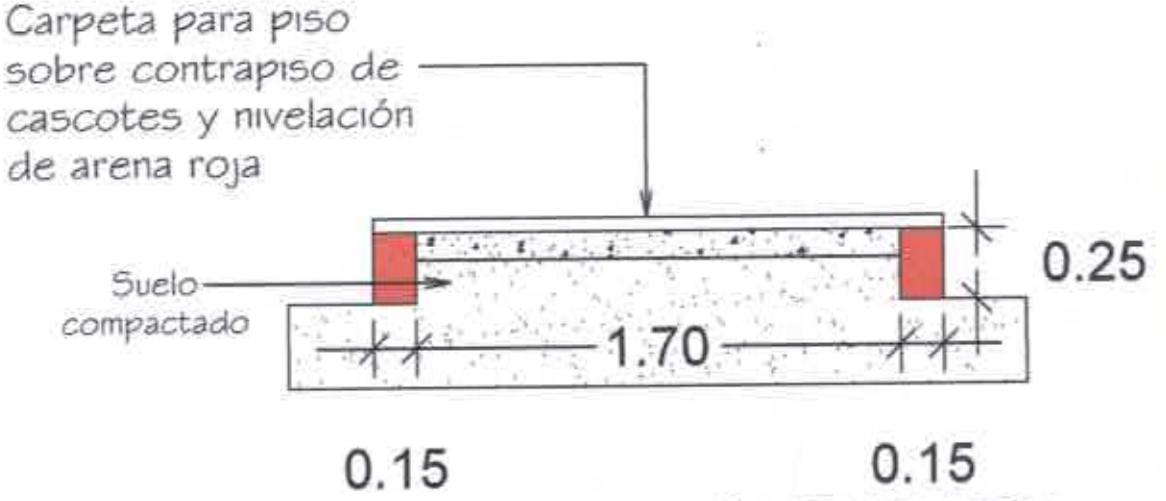

SECCIÓN TRANSVERSAL

DETALLE DE BANCO CON PLATAFORMA
ESC.: 1:25

MUNICIPALIDAD DE CAPIIBARY
DISTRITO DE CAPIIBARY

PROYECTO: Hermoseamiento zona céntrica de Capiibary
UBICACIÓN: Avdas. principales del distrito - zona céntrica.

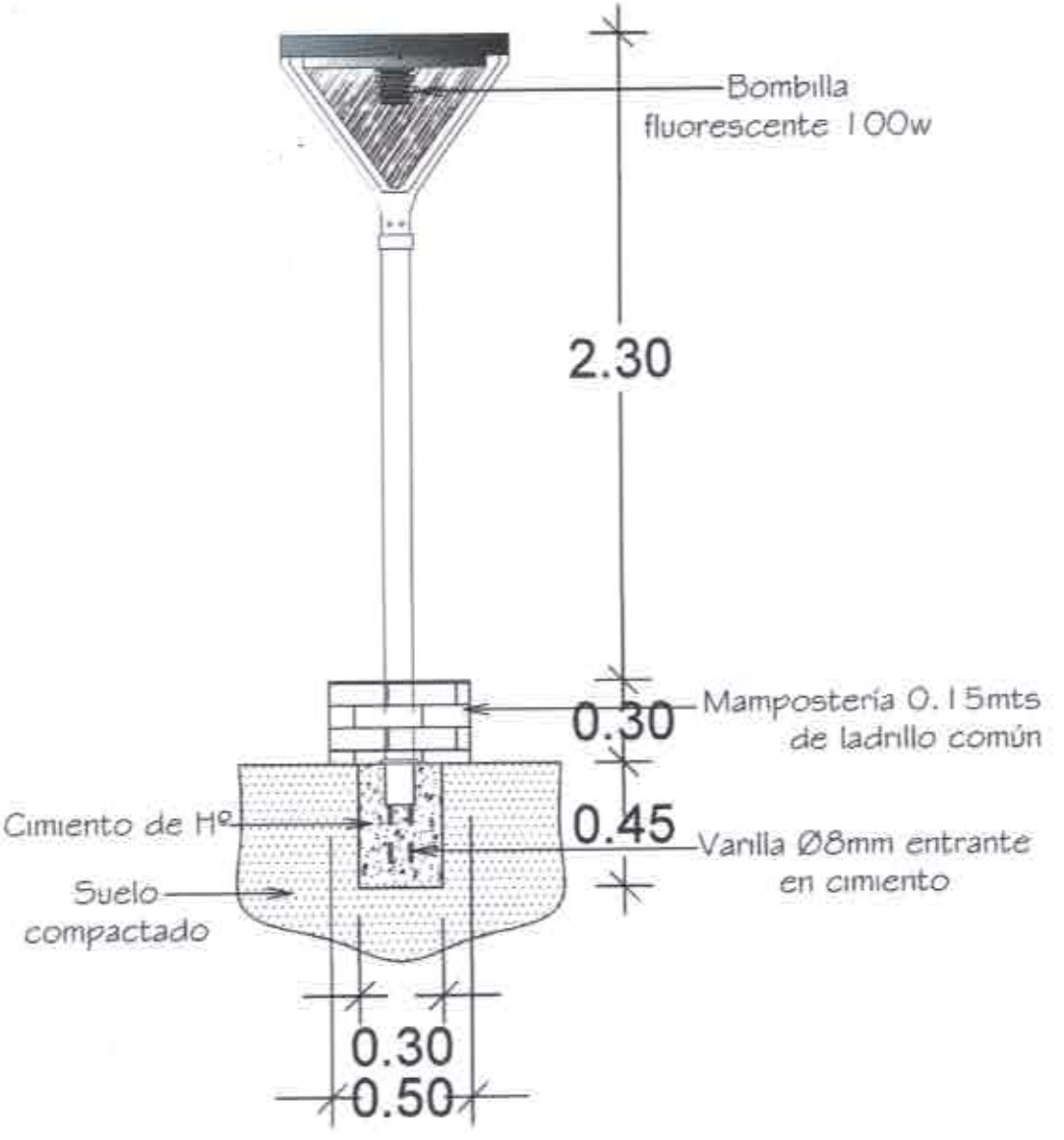

DETALLE DE FAROL
ESC.:..... 1/25

MUNICIPALIDAD DE CAPIIBARY
DISTRITO DE CAPIIBARY

PROYECTO: Hermoseamiento zona céntrica de Capiibary
UBICACIÓN: Avdas. principales del distrito - zona céntrica.