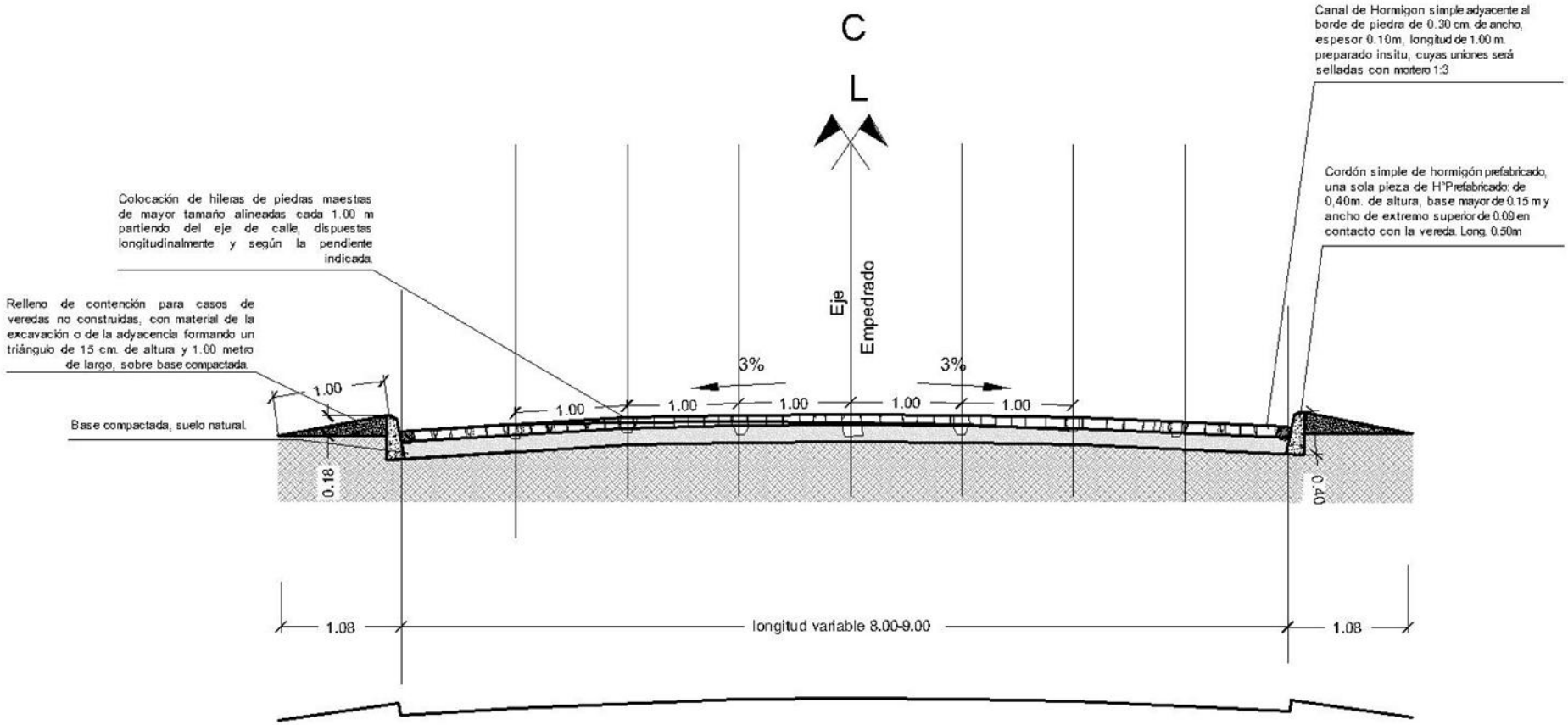


PERFIL TRANSVERSAL 1-8-9
con borde de piedra roja de San Cristobal
cortada de 0.08 x 0.50 x 0.40

GOBERNACION DE MISIONES
SECRETARIA DE OBRAS PUBLICAS
MARZO 2016

**4. DETALLES CONSTRUCTIVOS PREVISTOS PARA LOS DIFERENTES CASOS QUE SE REQUIERAN OBRAS COMPLEMENTARIAS**

Cuando la situación requiera de canal abierto de piedra bruta colocada, en lugares de aguas surgentes de forma superficial se construirán con perforaciones en la base.

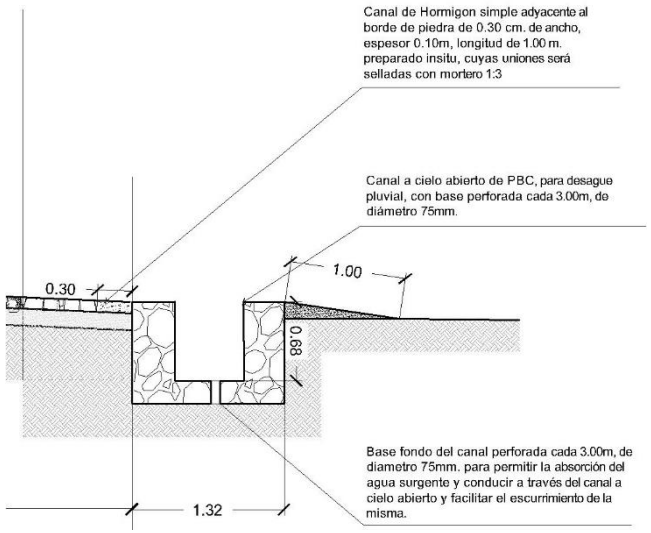


**4.2.- DETALLE DE MURO DE CONTENSION PERIMETRAL AL PAVIMENTO.**

En lugares donde indiquen los planos y la planilla, se hará de esta forma.

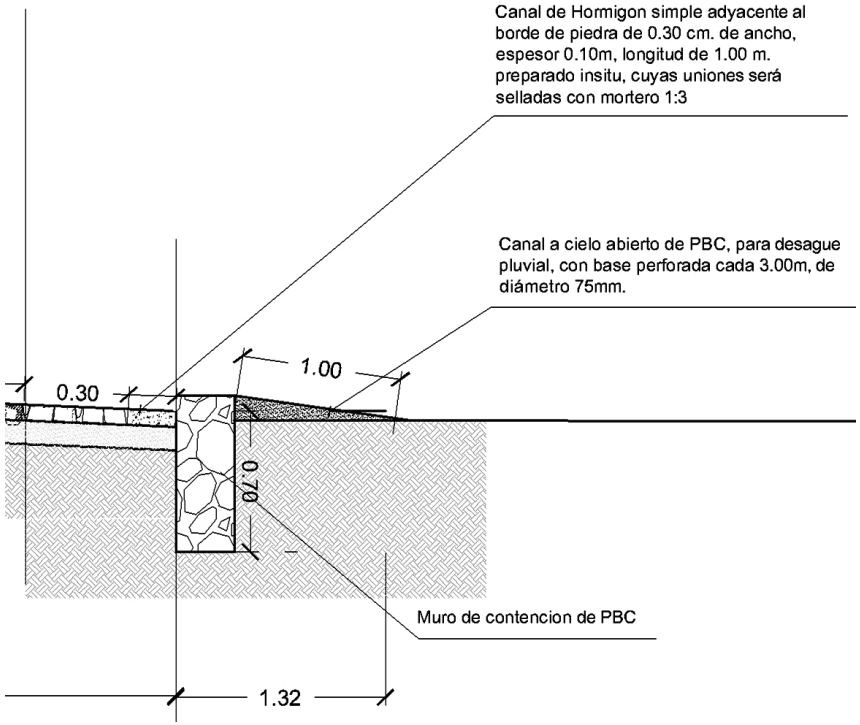

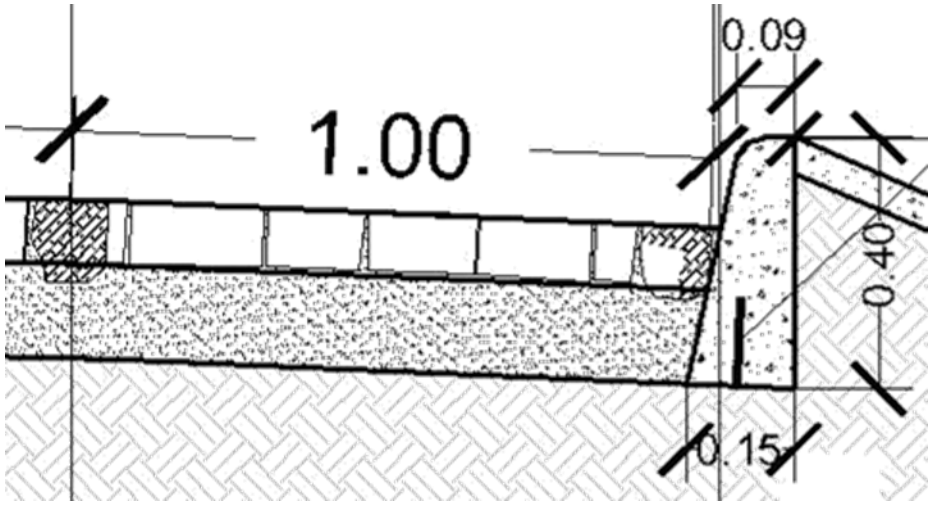
0.09
1.00
0.40
0.15

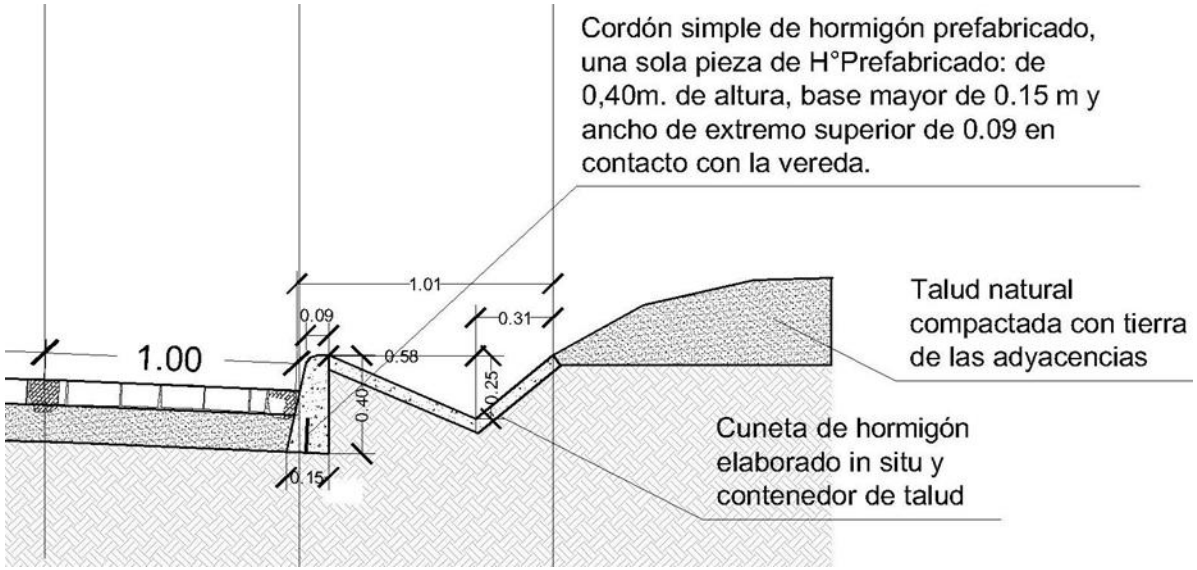
Cordón simple de hormigón prefabricado, una sola pieza de H°Prefabricado: de 0,40m. de altura, base mayor de 0.15 m y ancho de extremo superior de 0.09 en contacto con la vereda.
1.01
0.09
0.31
1.00
0.58
0.40
0.25
0.15
Talud natural compactada con tierra de las adyacencias
Cuneta de hormigón elaborado in situ y contenedor de talud