CONSTRUCCIÓN DE 1 AULA TIPO 5.80X6.80 CON GALERÍA
ESC.BAS.N° 5927 "DR. CARLOS RAMIREZ DIAZ DE ESPADA" B° SAN NICOLAS-DISTRITO DE YPANÉ

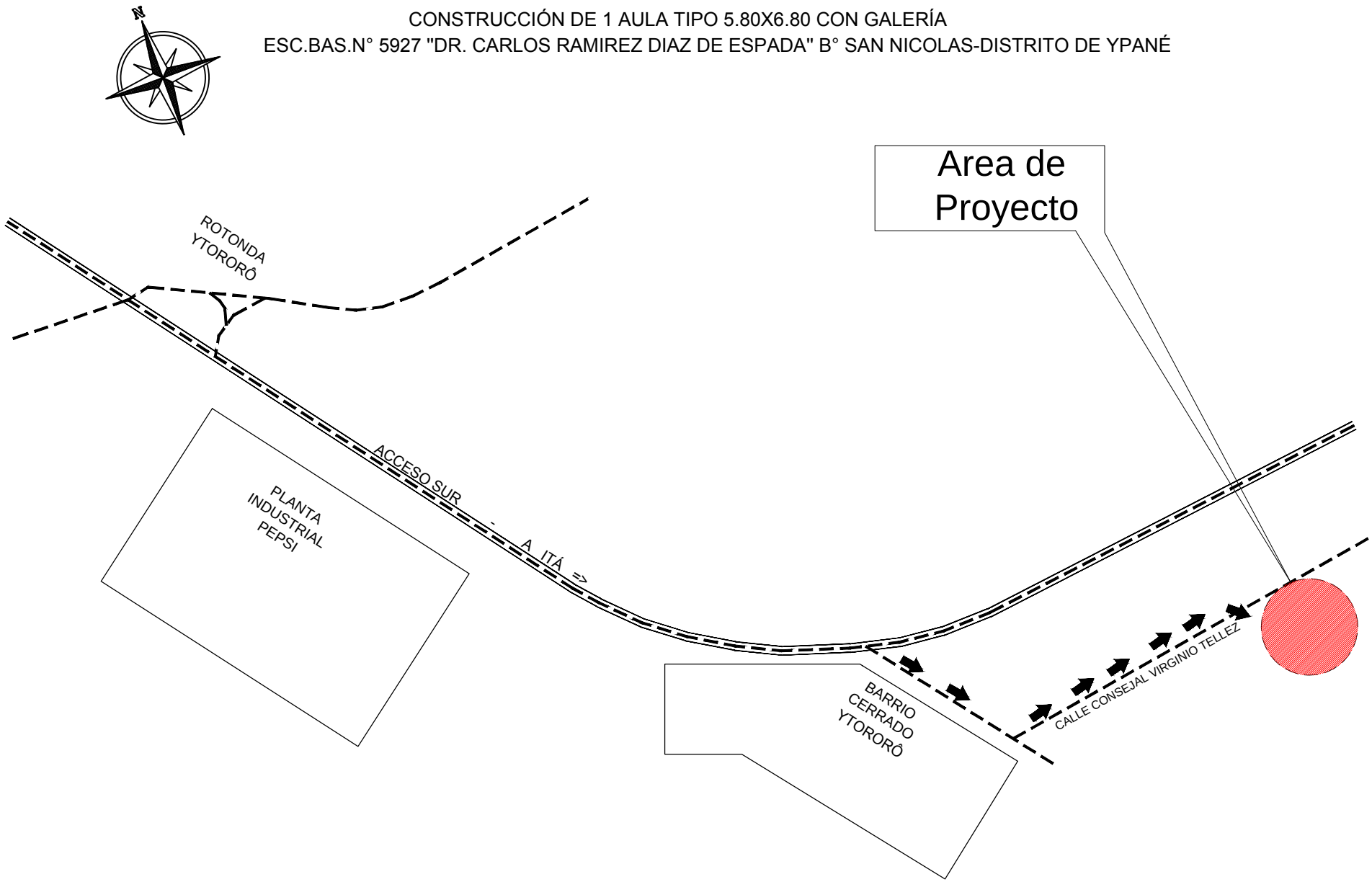

PLANTA DE UBICACIÓN GENERAL

CONSTRUCCIÓN DE 1 AULA TIPO 5.80X6.80 CON GALERÍA
ESC.BAS.N° 5927 "DR. CARLOS RAMIREZ DIAZ DE ESPADA" B° SAN NICOLAS-DISTRITO DE YPANÉ

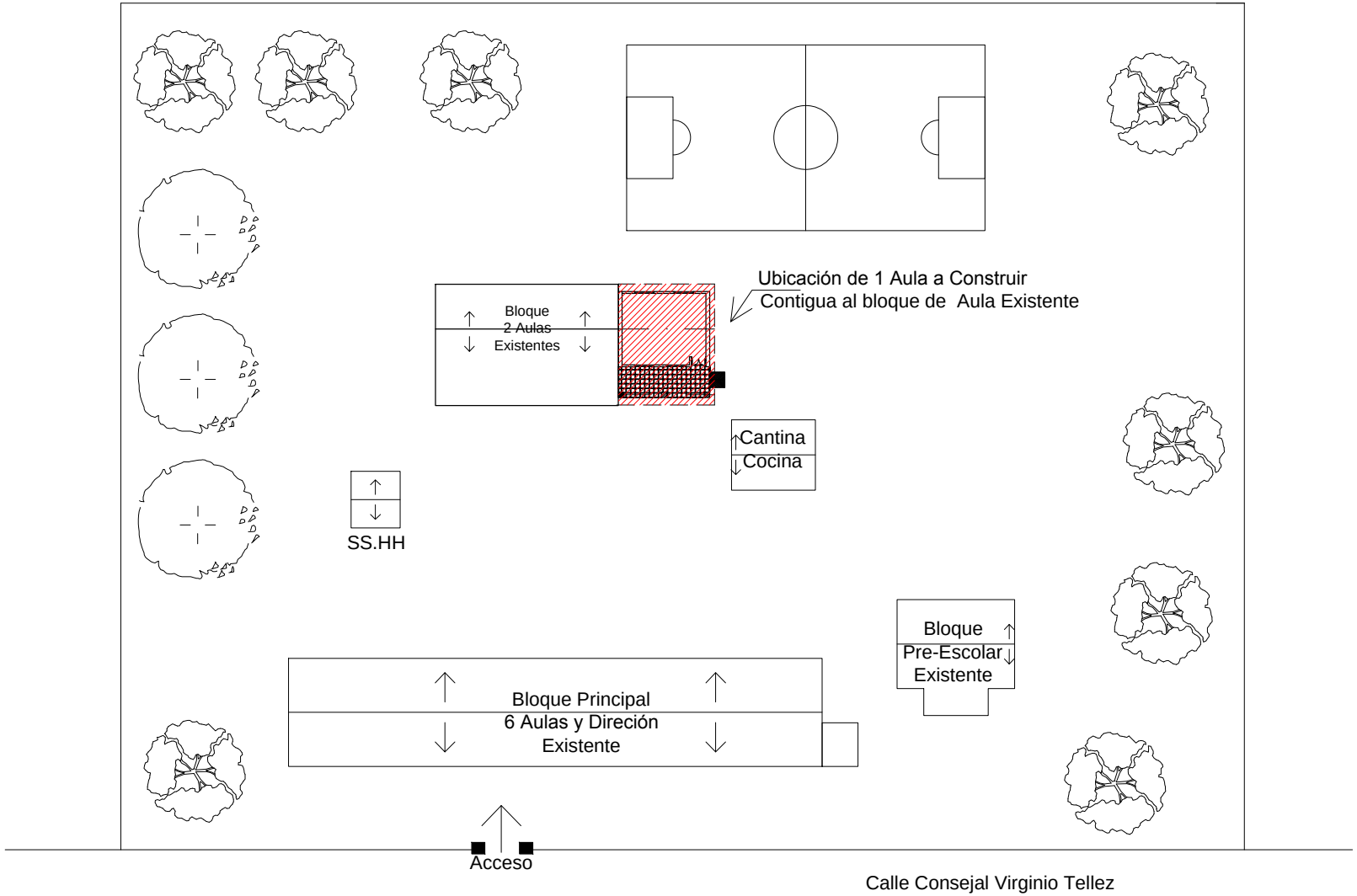

CROQUIS DE IMPLANTACIÓN DE PROYECTO

CONSTRUCCIÓN DE 1 AULA TIPO 5.80X6.80 CON GALERÍA
ESC.BAS.N° 5927 "DR. CARLOS RAMIREZ DIAZ DE ESPADA" B° SAN NICOLAS-DISTRITO DE YPANÉ

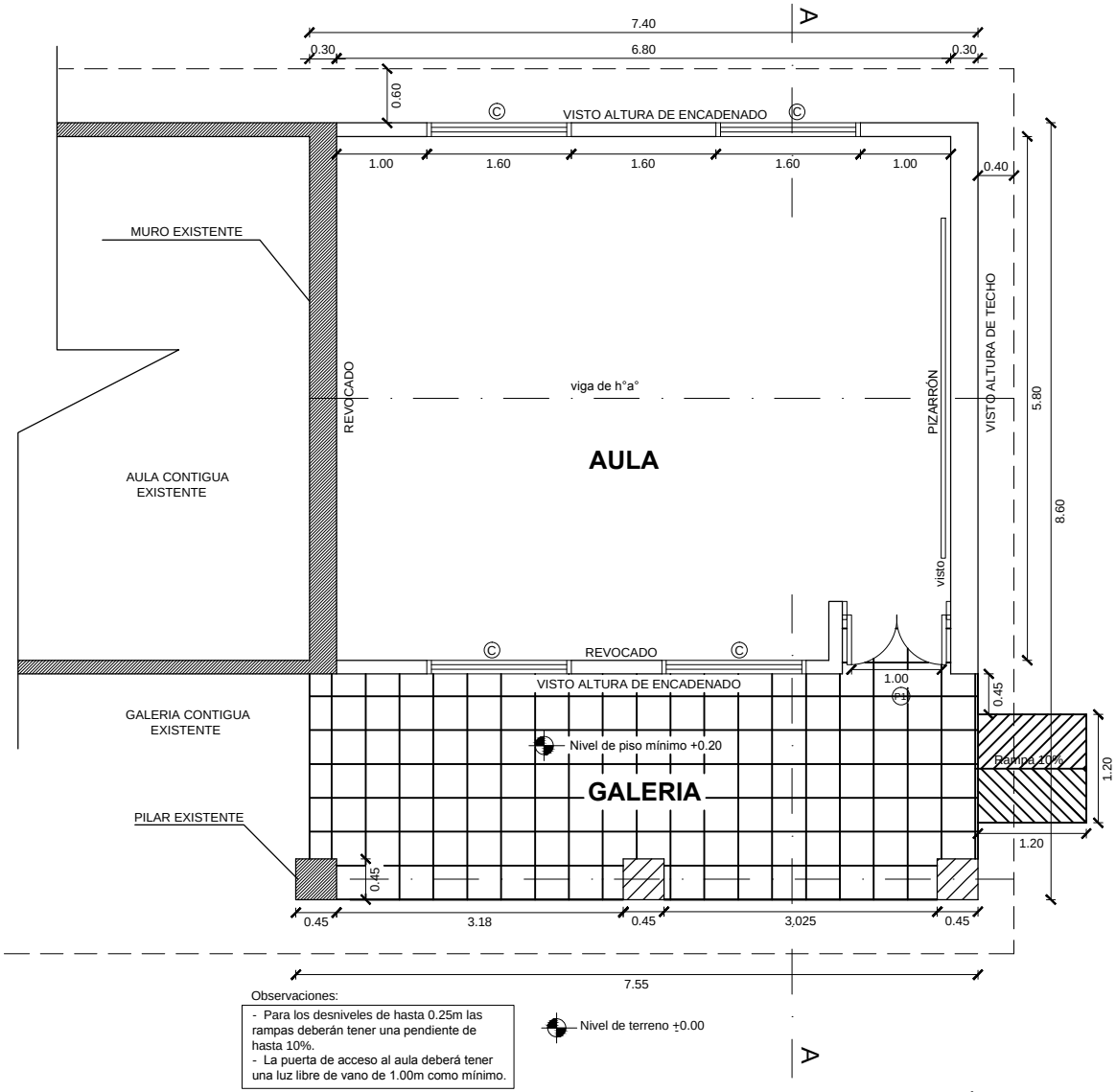

Observaciones:

- Para los desniveles de hasta 0.25m las rampas deberán tener una pendiente de hasta 10%.
- La puerta de acceso al aula deberá tener una luz libre de vano de 1.00m como mínimo.

Nivel de terreno ±0.00

PLANTA ARQUITECTÓNICA

Esc. 1./50

CONSTRUCCIÓN DE 1 AULA TIPO 5.80X6.80 CON GALERÍA
ESC.BAS.N° 5927 "DR. CARLOS RAMIREZ DIAZ DE ESPADA" B° SAN NICOLAS-DISTRITO DE YPANÉ

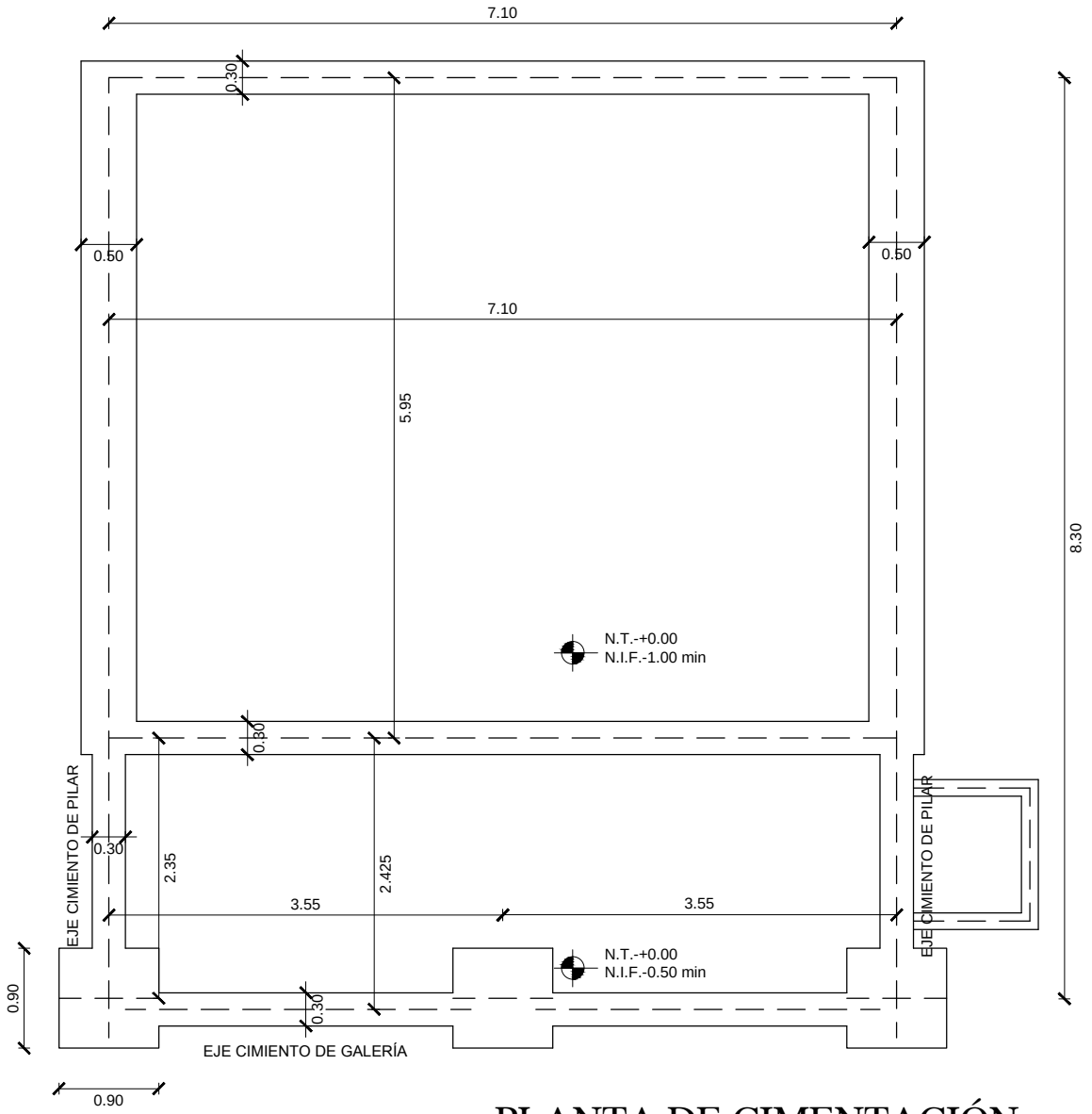

PLANTA DE CIMENTACIÓN

Esc. 1./50

CONSTRUCCIÓN DE 1 AULA TIPO 5.80X6.80 CON GALERÍA
ESC.BAS.N° 5927 "DR. CARLOS RAMIREZ DIAZ DE ESPADA" B° SAN NICOLAS-DISTRITO DE YPANÉ

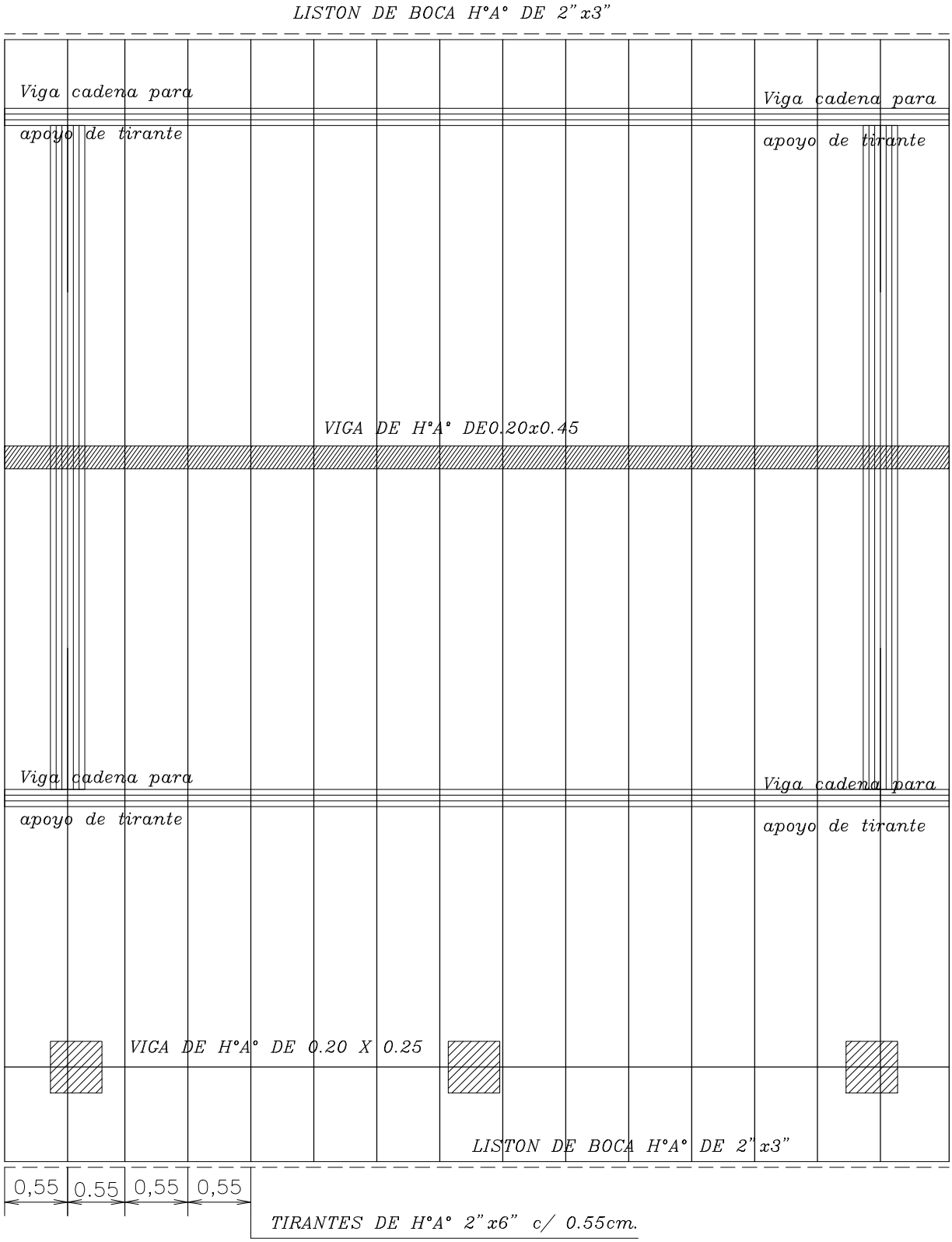

PLANTA DE TECHO
Esc. 1./50

CONSTRUCCIÓN DE 1 AULA TIPO 5.80X6.80 CON GALERÍA

ESC.BAS.N° 5927 "DR. CARLOS RAMIREZ DIAZ DE ESPADA" B° SAN NICOLAS-DISTRITO DE YPANÉ

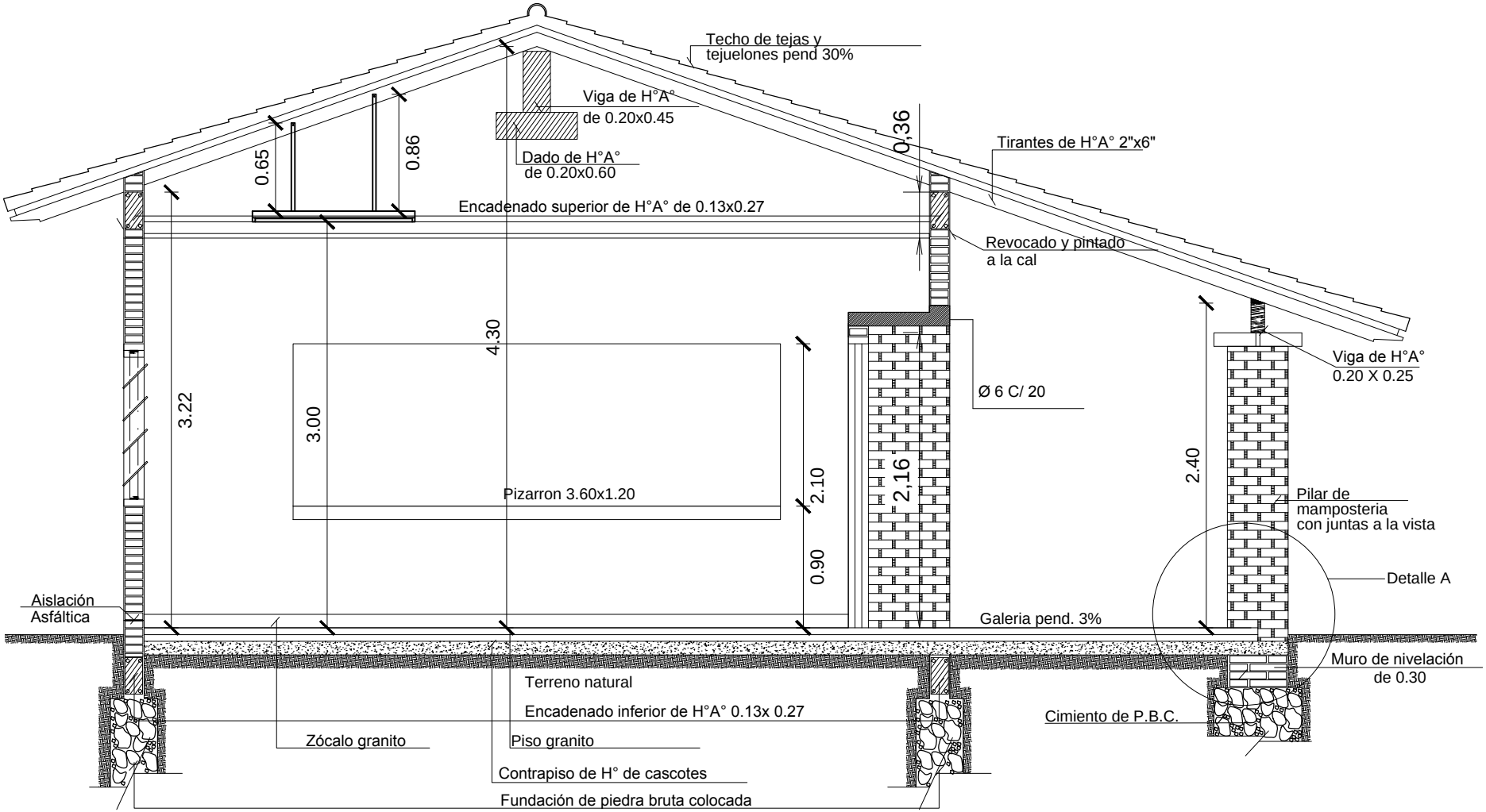

CORTE A - A

Esc. 1/50

CONSTRUCCIÓN DE 1 AULA TIPO 5.80X6.80 CON GALERÍA
ESC.BAS.N° 5927 "DR. CARLOS RAMIREZ DIAZ DE ESPADA" B° SAN NICOLAS-DISTRITO DE YPANÉ

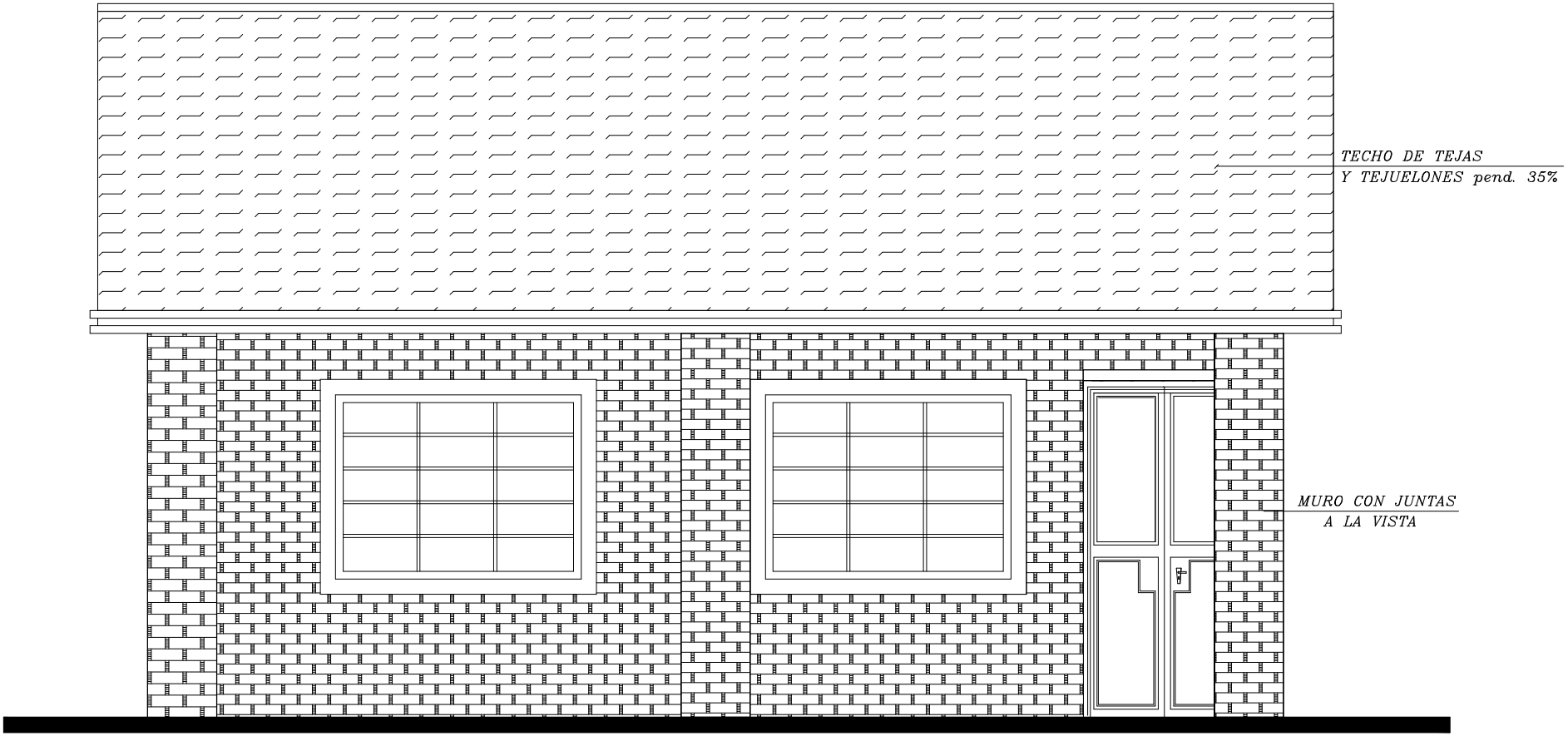

Revoque 1:3
cemento-arena

FACHADA PRINCIPAL
Esc. 1./50

CONSTRUCCIÓN DE 1 AULA TIPO 5.80X6.80 CON GALERÍA
ESC.BAS.N° 5927 "DR. CARLOS RAMIREZ DIAZ DE ESPADA" B° SAN NICOLAS-DISTRITO DE YPANÉ

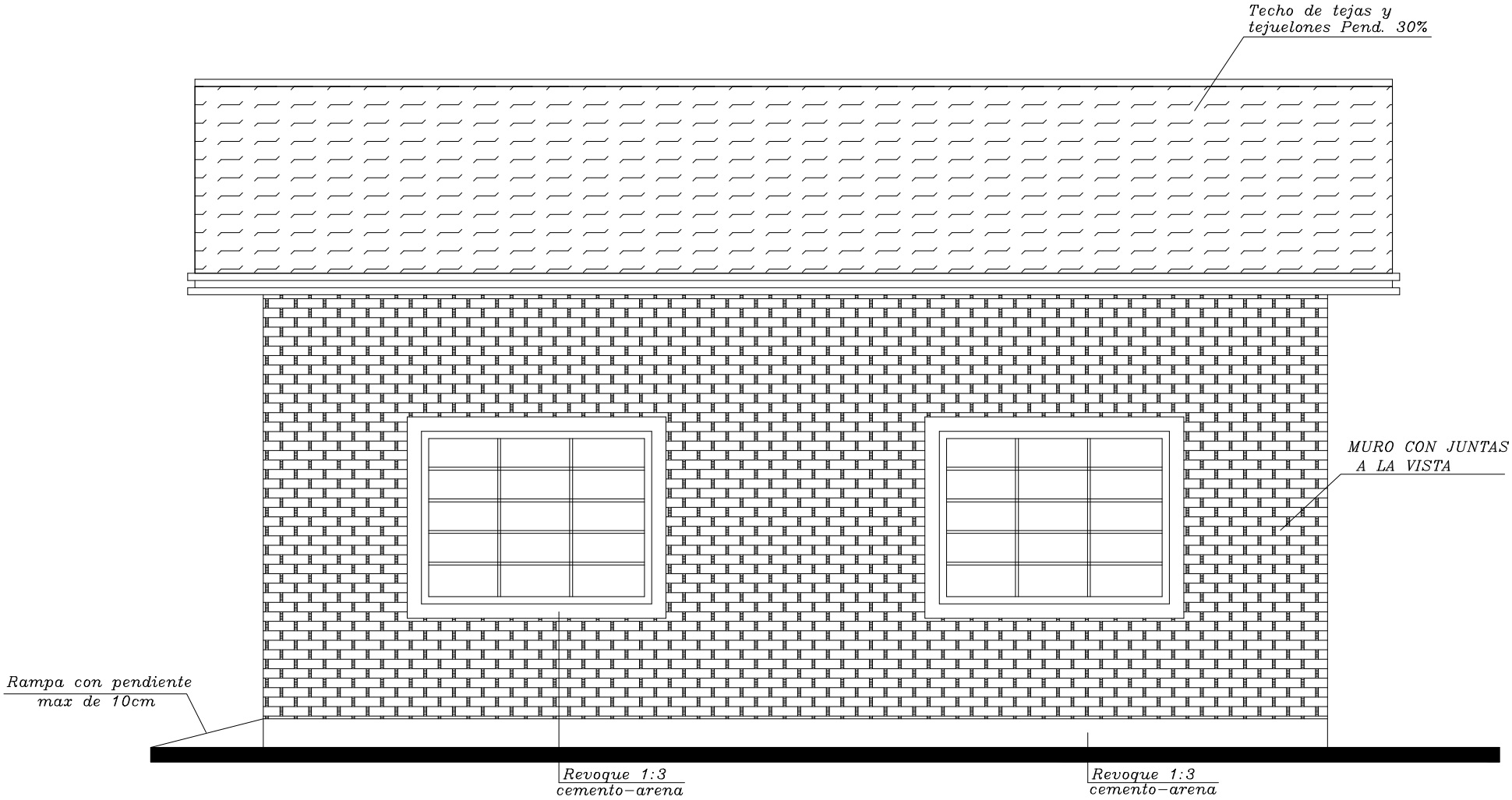

FACHADA POSTERIOR
Esc. 1./50

CONSTRUCCIÓN DE 1 AULA TIPO 5.80X6.80 CON GALERÍA
ESC.BAS.N° 5927 "DR. CARLOS RAMIREZ DIAZ DE ESPADA" B° SAN NICOLAS-DISTRITO DE YPANÉ

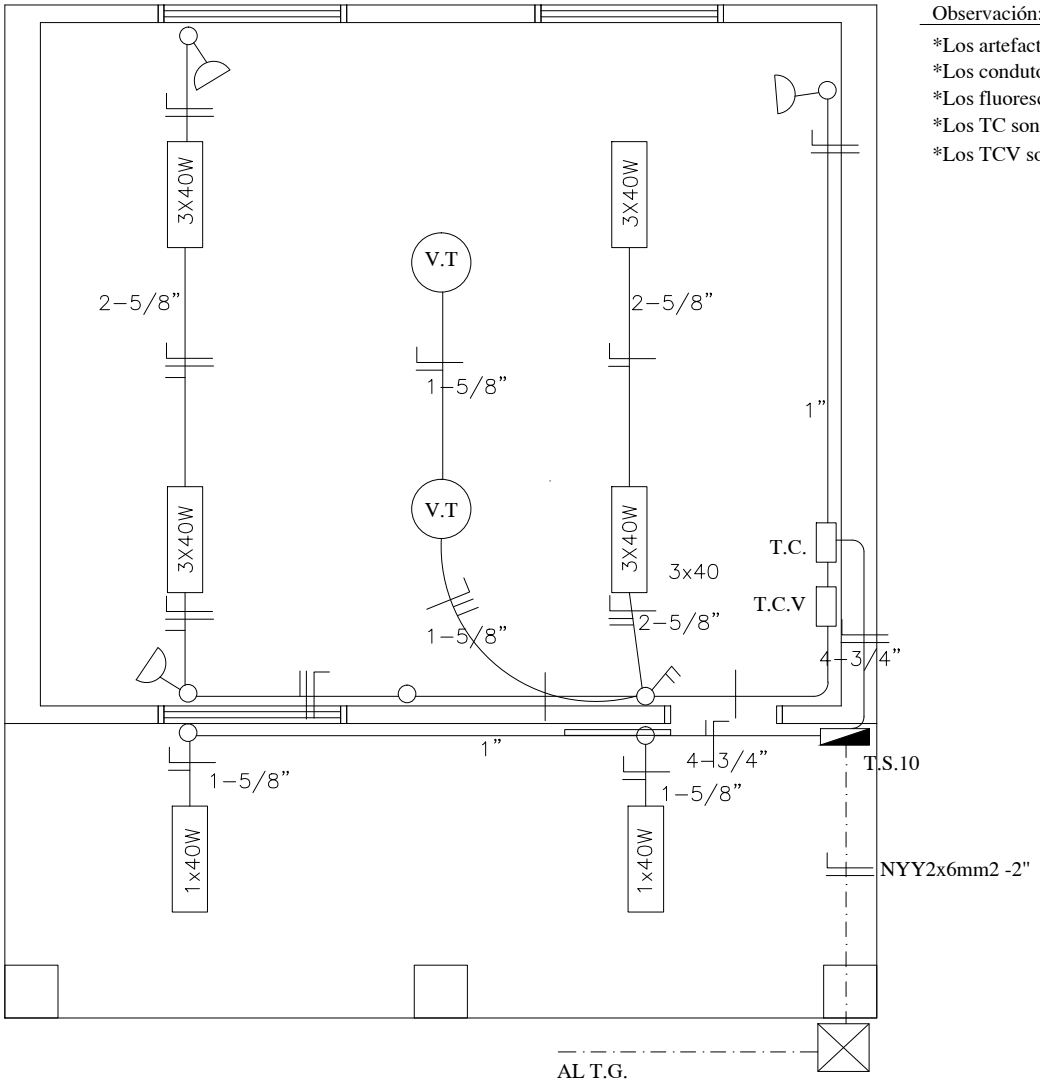

Observación:

*Los artefactos no acotados son de 2x40W.
*Los condutores no acotados son de 2mm2.
*Los fluorescentes deben tener capacitores.
*Los TC son tableros de comando de luces y tomas.
*Los TCV son tableros de comando de ventiladores.

PLANTA INST. ELECTRICA
Esc. 1/50

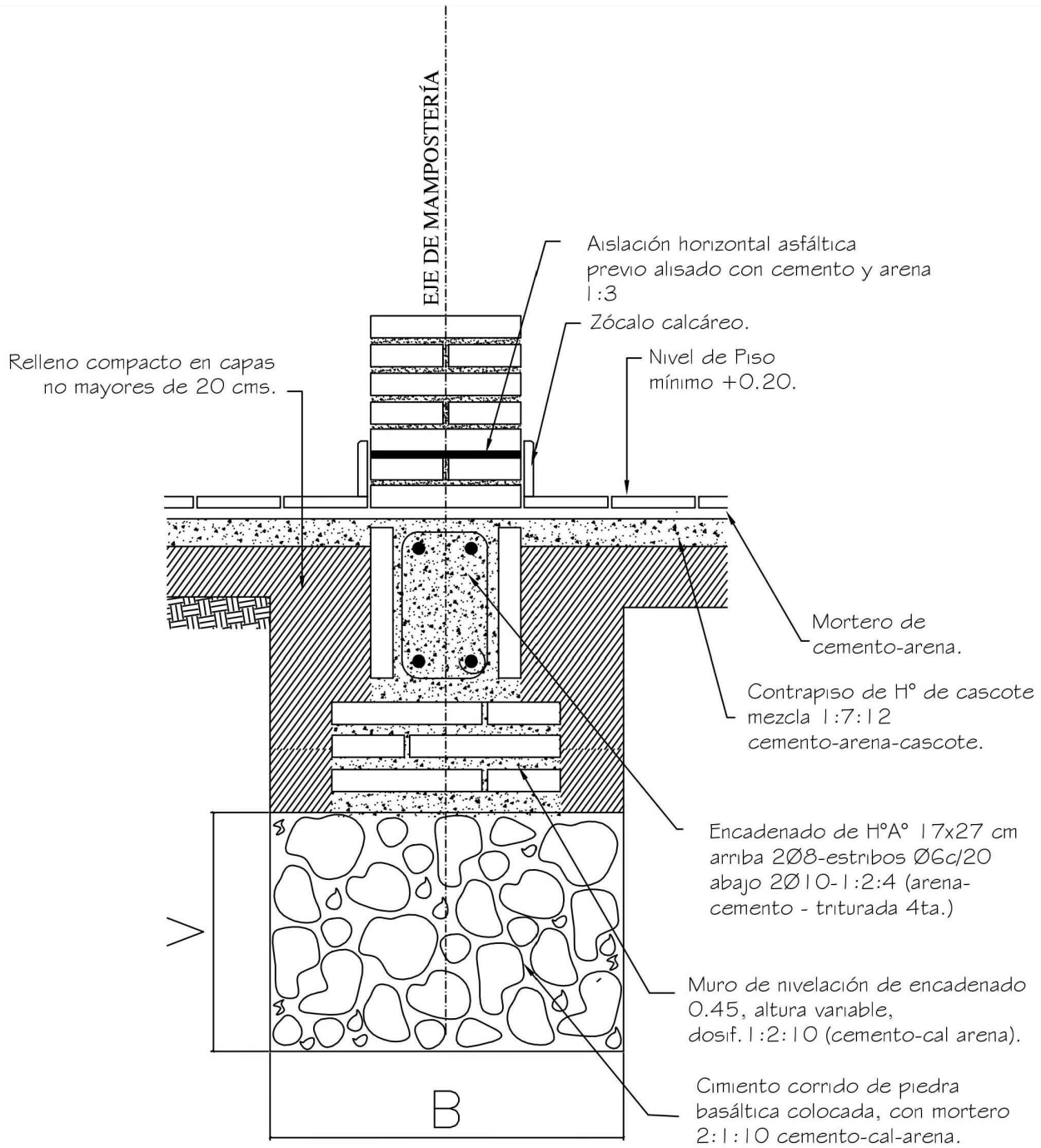

Obs.:

V = variable

B = ancho de cimentación

CONSTRUCCIÓN DE 1 AULA TIPO 5.80X6.80 CON GALERÍA

ESC.BAS.N° 5927 "DR. CARLOS RAMIREZ DIAZ DE ESPADA" B° SAN NICOLAS-DISTRITO DE YPANÉ

Encadenado Superior e Inferior para muro de 0.15

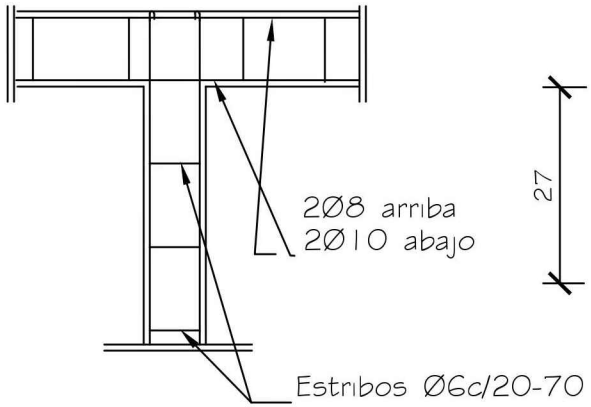

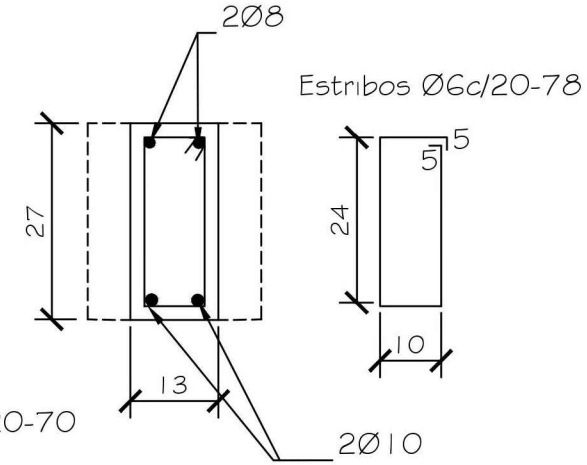

Dado de H°0.20x0.60

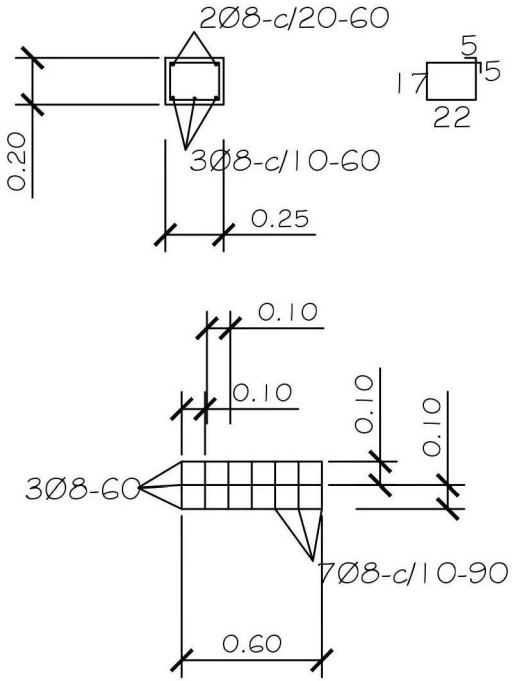

Viga H°A° 0.20x0.45

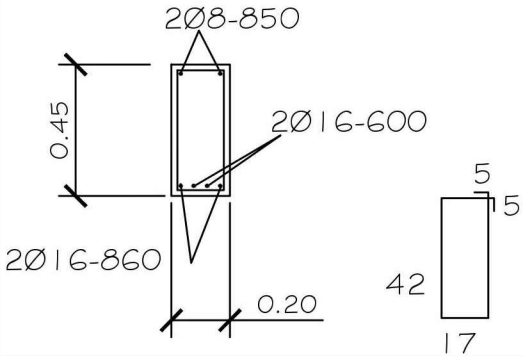

Viga de H°A° 0.20x0.45

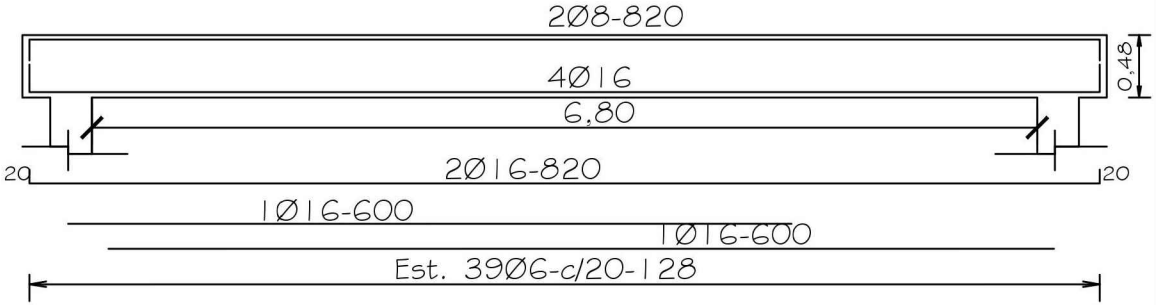

CONSTRUCCIÓN DE 1 AULA TIPO 5.80X6.80 CON GALERÍA

ESC.BAS.N° 5927 "DR. CARLOS RAMIREZ DIAZ DE ESPADA" B° SAN NICOLAS-DISTRITO DE YPANÉ

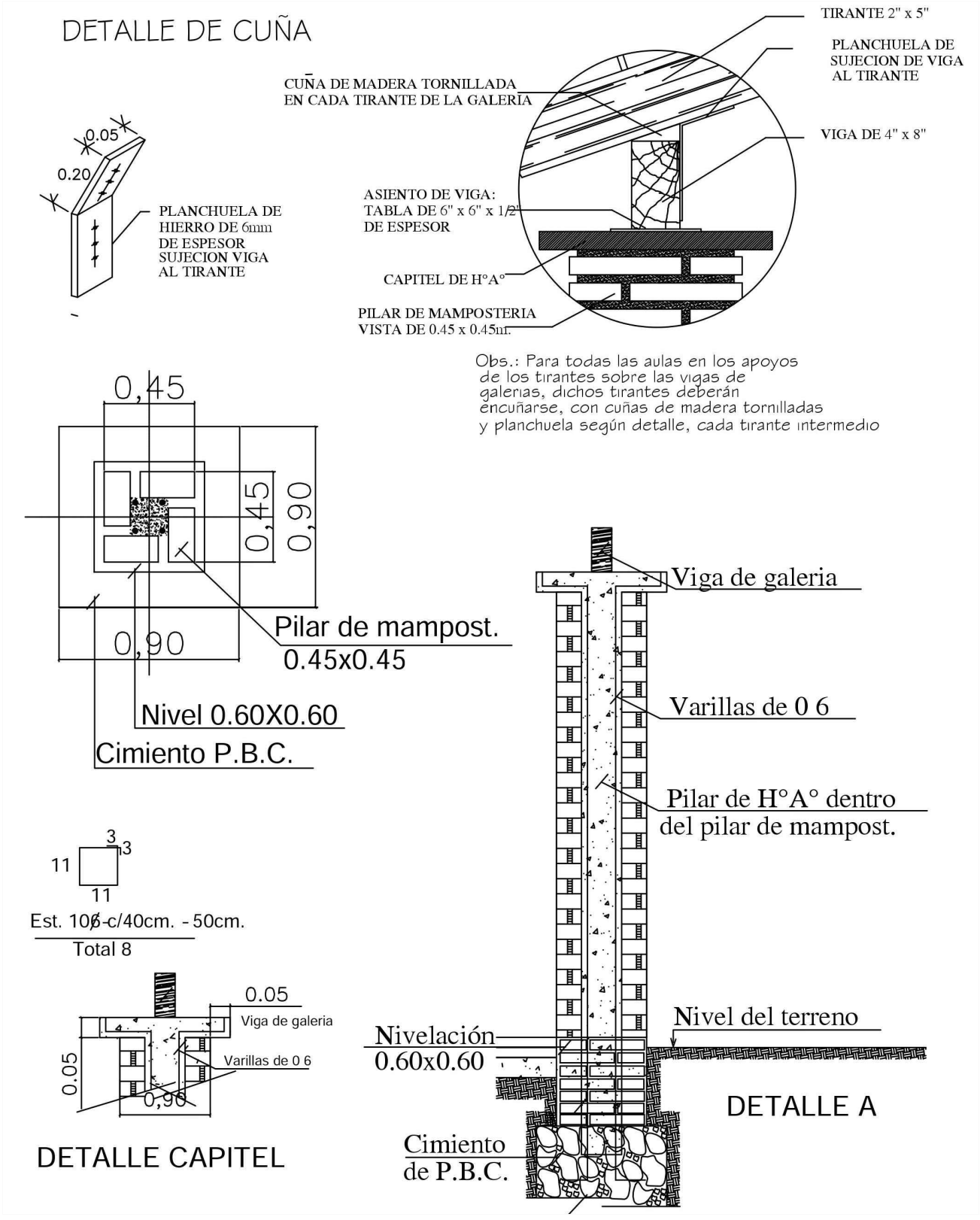

CONSTRUCCIÓN DE 1 AULA TIPO 5.80X6.80 CON GALERÍA
ESC.BAS.N° 5927 "DR. CARLOS RAMIREZ DIAZ DE ESPADA" B° SAN NICOLAS-DISTRITO DE YPANÉ

DETALLE DADO DE Ho. Ao

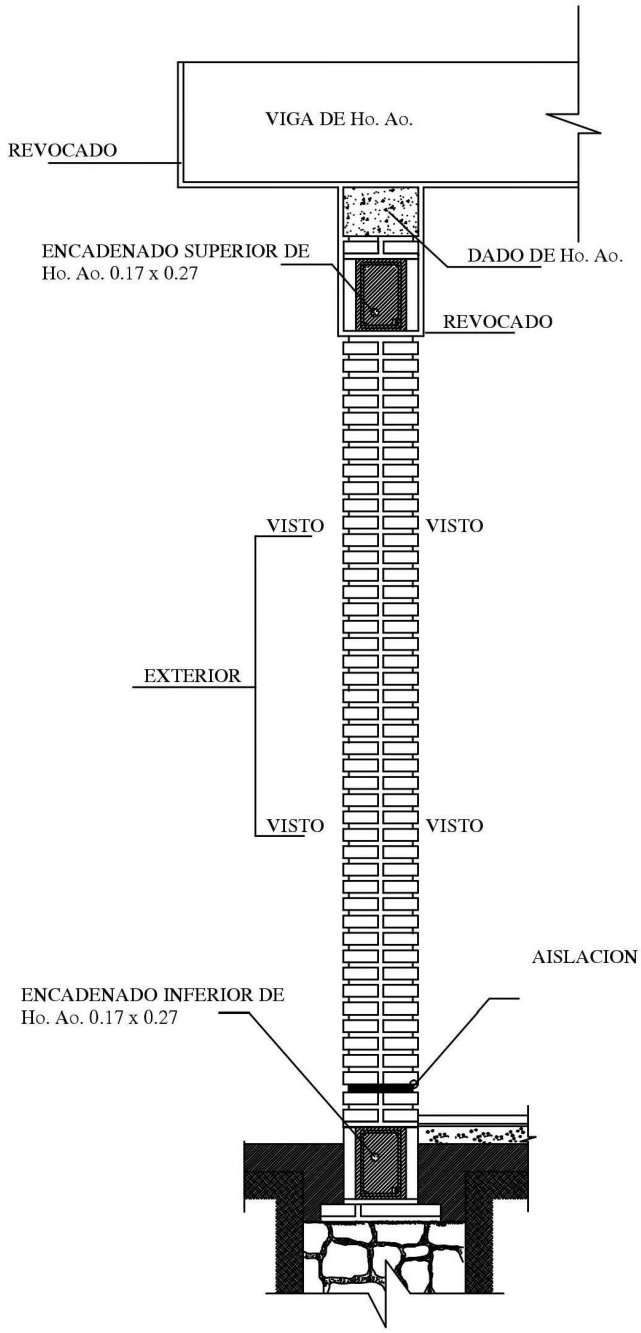

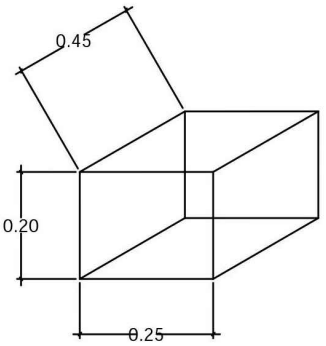

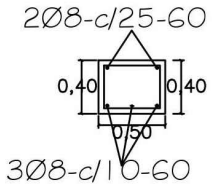

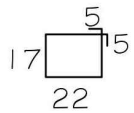

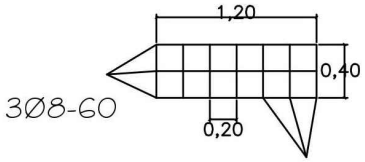

OBS.:

EN LOS CASOS DE QUE EL AULA SEA
CONSTRUIDA COMO ULTIMA DEL BLOQUE
LA PARED EXTERIOR LLEVARA LOS LADRILLOS
CON JUNTAS A LA VISTA HASTA
LA ALTURA DE TECHO, LA VIGA Y EL DADO
DE Ho. Ao. SERAN REVOCADOS.
SI EL AULA A CONSTRUIR ES ANEXA LA
PARED TRANSVERSAL SERA CON JUNTAS
A LA VISTA A AMBOS LADOS HASTA EL
ENCADENADO SUPERIOR Y REVOCADO
HASTA EL TECHO, TAMBIEN LA VIGA Y EL DADO.

CONSTRUCCIÓN DE 1 AULA TIPO 5.80X6.80 CON GALERÍA
ESC.BAS.N° 5927 "DR. CARLOS RAMIREZ DIAZ DE ESPADA" B° SAN NICOLAS-DISTRITO DE YPANÉ

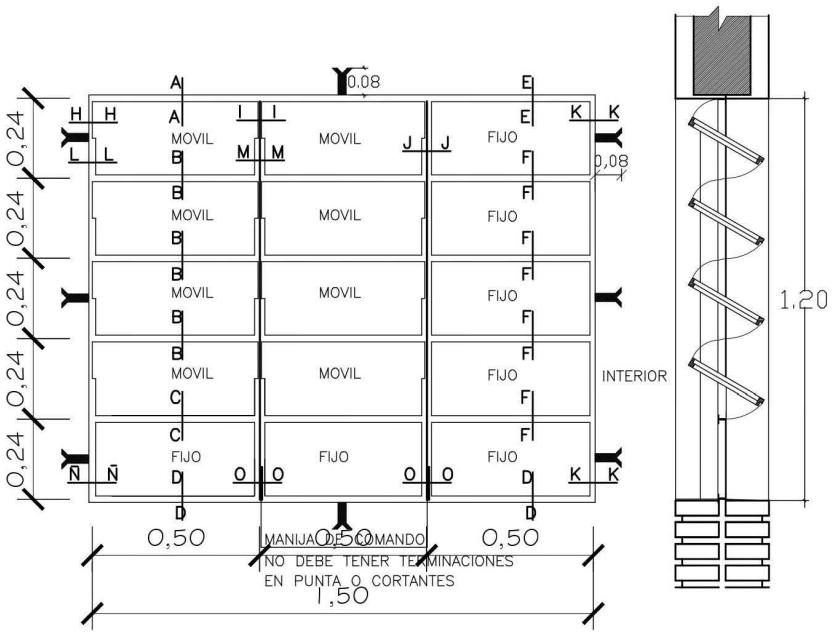

VENTANA BALANCIN

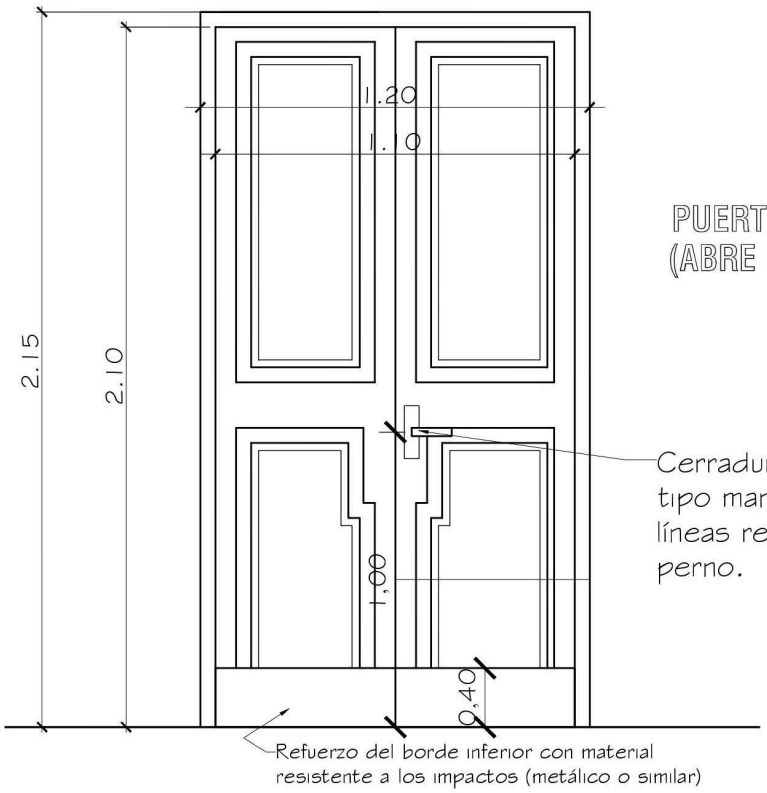

PUERTA DE ACCESO - TABLERO (ABRE HACIA AFUERA)

Observaciones:
* El modelo de la puerta tablero puede variar, lo importante es respetar las medidas indicadas.
* Se debe eliminar el uso del sistema tambor circular en las cerraduras.

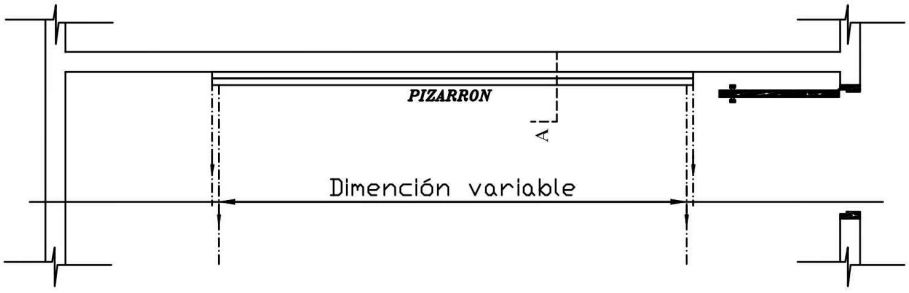

UBICACIÓN DEL PIZARRÓN

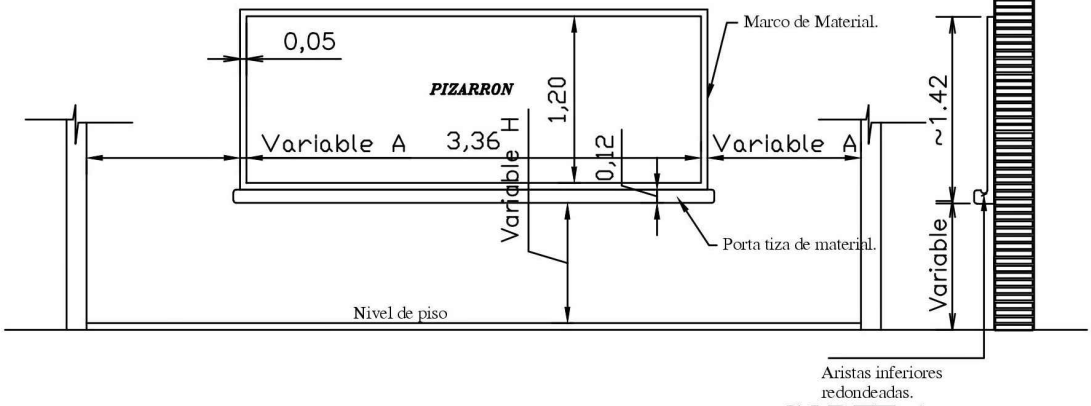

ALZADO FRONTAL

CORTE A

CONSTRUCCIÓN DE PIZARRON EMPOTRADO EN MURO

ESPECIFICACIONES TECNICAS

* 1- Sobre el muro de ladrillo marcar las dimenciones recomendadas preparar el marco de material y portatiza con ladrillos empotrados, revocados posteriormente con mortero, cemento-arena(1:3), dándole una terminación redondeada en las aristas interiores.

* 2- En la zona de pizarrón propiamente, aplicar una azotada con hidrófugo(ceresita), posteriormente revoque con mortero cemento-arena(1:3), y aplicación de tres manos de enduido plástico, con textura de terminación luego de la cantidad de alisado necesarios.

* 3- Aplicar sellador o fijador plástico, posteriormente aplicar tres manos de pintura sintética para pizarrón color verde pizarra, en el marco y portatiza luego del mismo proceso pintura sintéticas color gris.

OBSERVACION

* 1- PARA ESCUELA	* 2- PARA COLEGIO
A 1.15 mts.	A 1.70 mts.
H 0.70 mts.	H 0.80 mts.