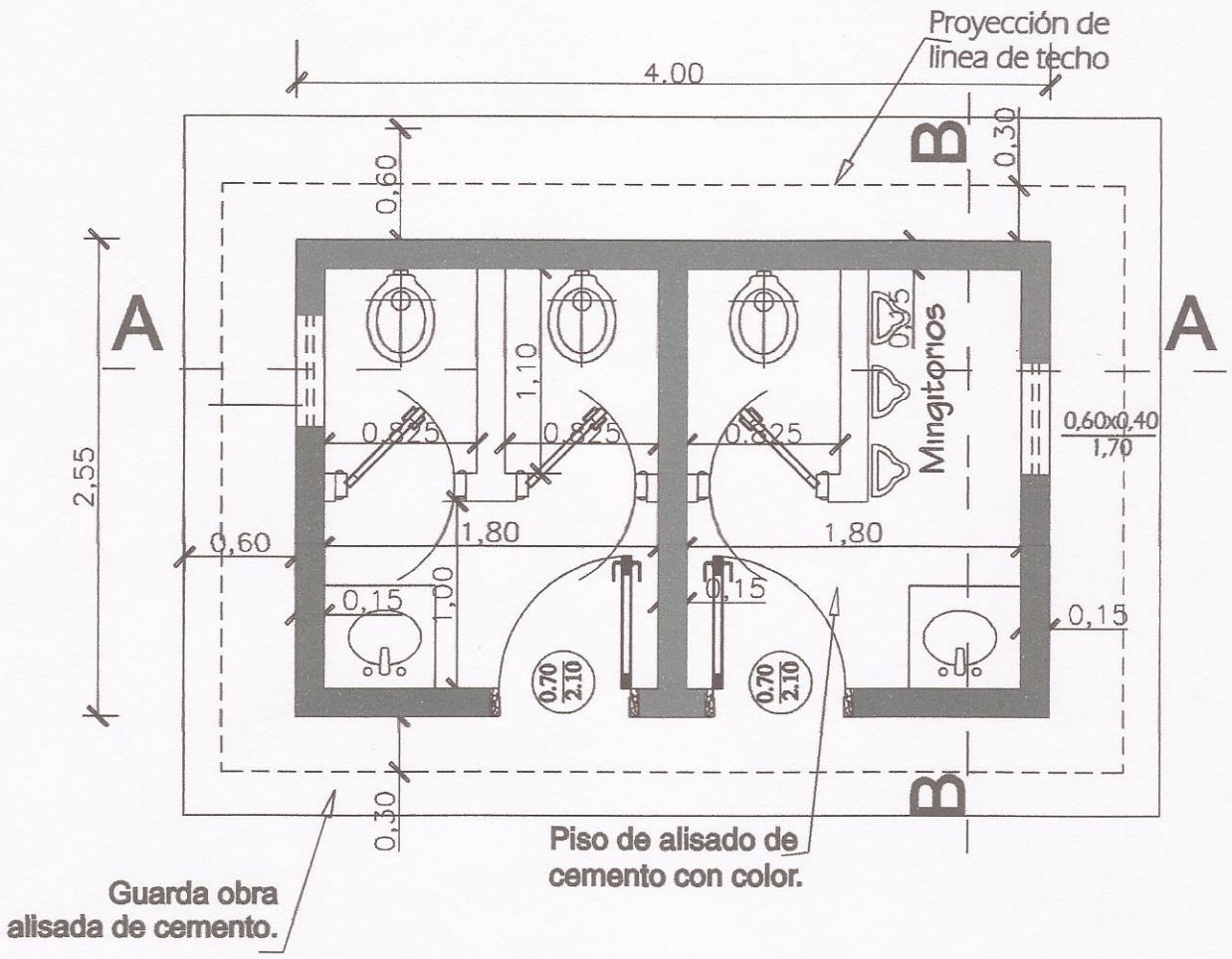

PLANTA ARQUITECTÓNICA

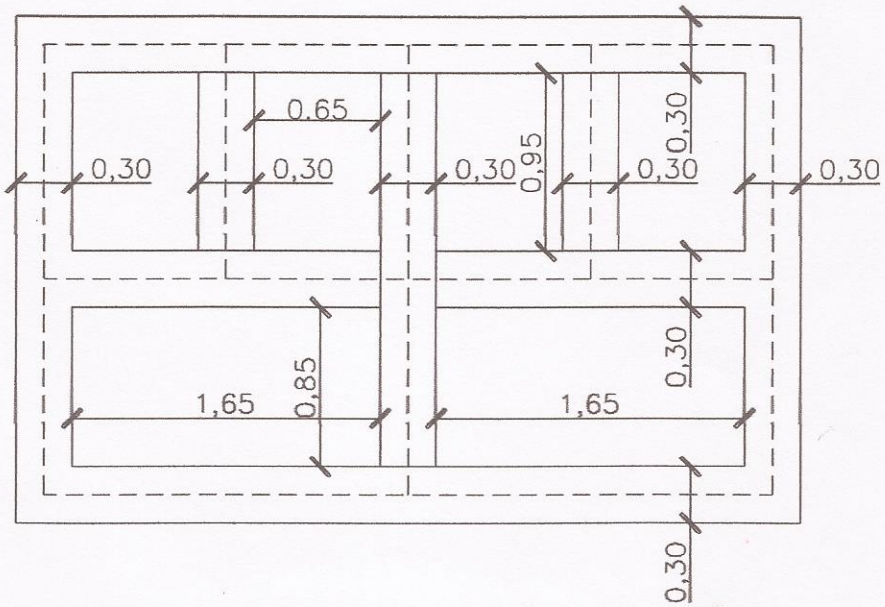

PLANTA DE FUNDACIÓN

MINISTERIO DE EDUCACIÓN Y CULTURA Escuela Nº 1553 San Miguel		01
SSHH Tipo 2,55 x 4,00 con techo de tejas	PLANTA ARQUITECTÓNICA Y DE FUNDACIÓN	Esc.: 1/75

MUNICIPALIDAD DE NUEVA ALBORADA
INTENDENTE MUNICIPAL

Sandra Benkenstein
Arquitecta
Profecional

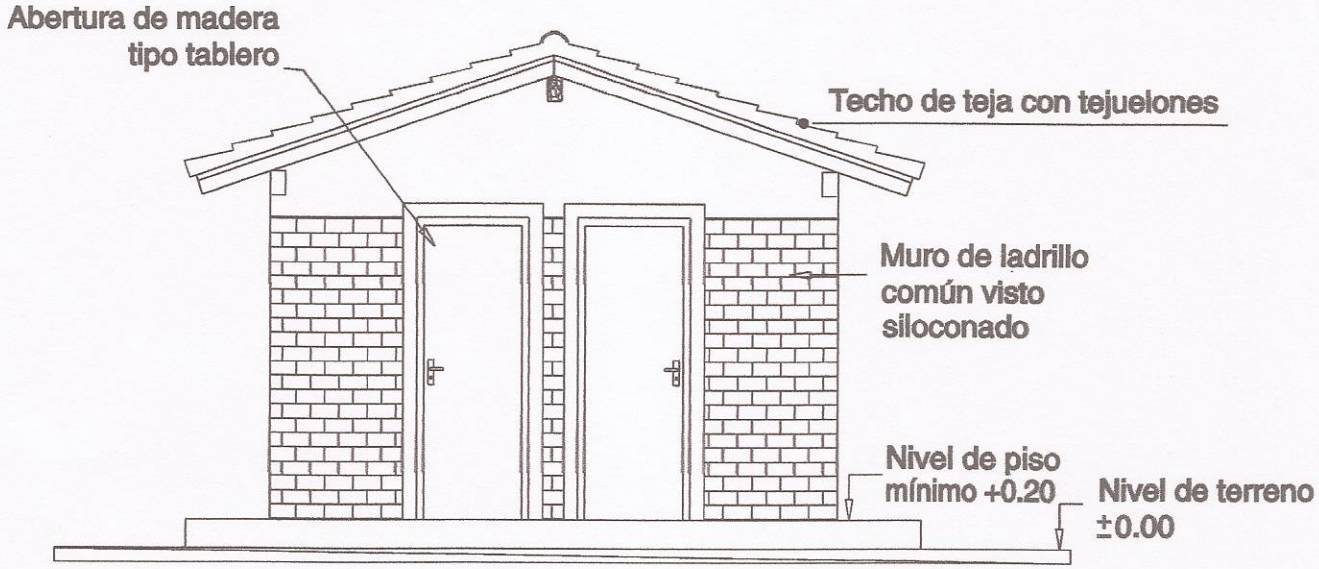

MINISTERIO DE EDUCACIÓN Y CULTURA Escuela Nº 1553 San Miguel		03
SSHH Tipo 2,55 x 4,00 con techo de tejas	FACHADA FRONTAL Y LATERAL	Esc.: 1/100

MUNICIPALIDAD NUEVA ALBORADA
INTENDENTE MUNICIPAL

Sandra Benkenstein
Arquitecta
Profecional

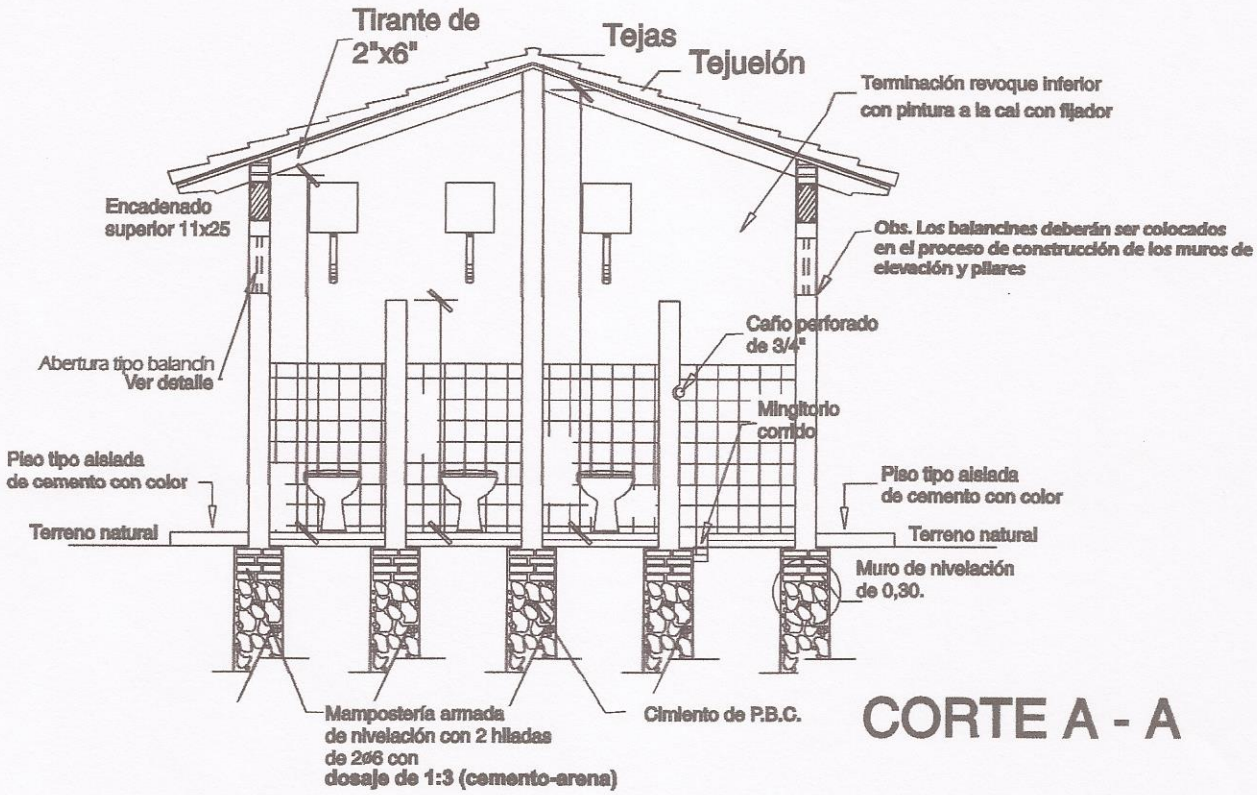

CORTE A - A

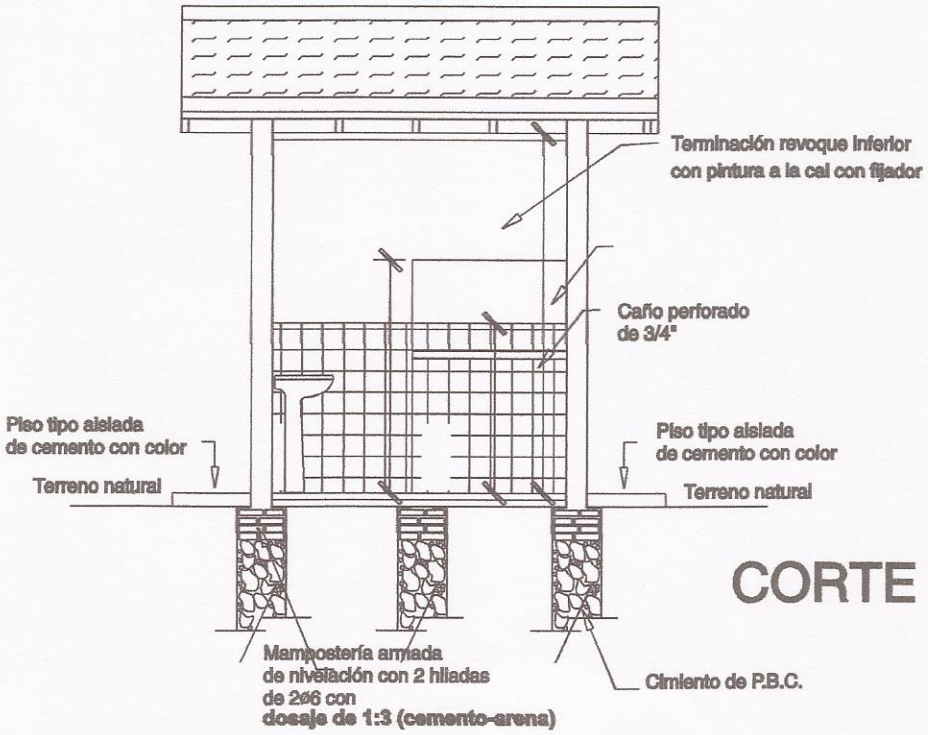

CORTE B - B

MINISTERIO DE EDUCACIÓN Y CULTURA Escuela Nº 1553 San Miguel		02
SSHH Tipo 2,55 x 4,00 con techo de tejas	CORTE TRANSVERSAL Y LONGITUDINAL	Esc.: 1/100

MUNICIPALIDAD DE NUEVA ... INTENDENTE MUNICIPAL

Sandra Benkenstein
Arquitecta
Profecional

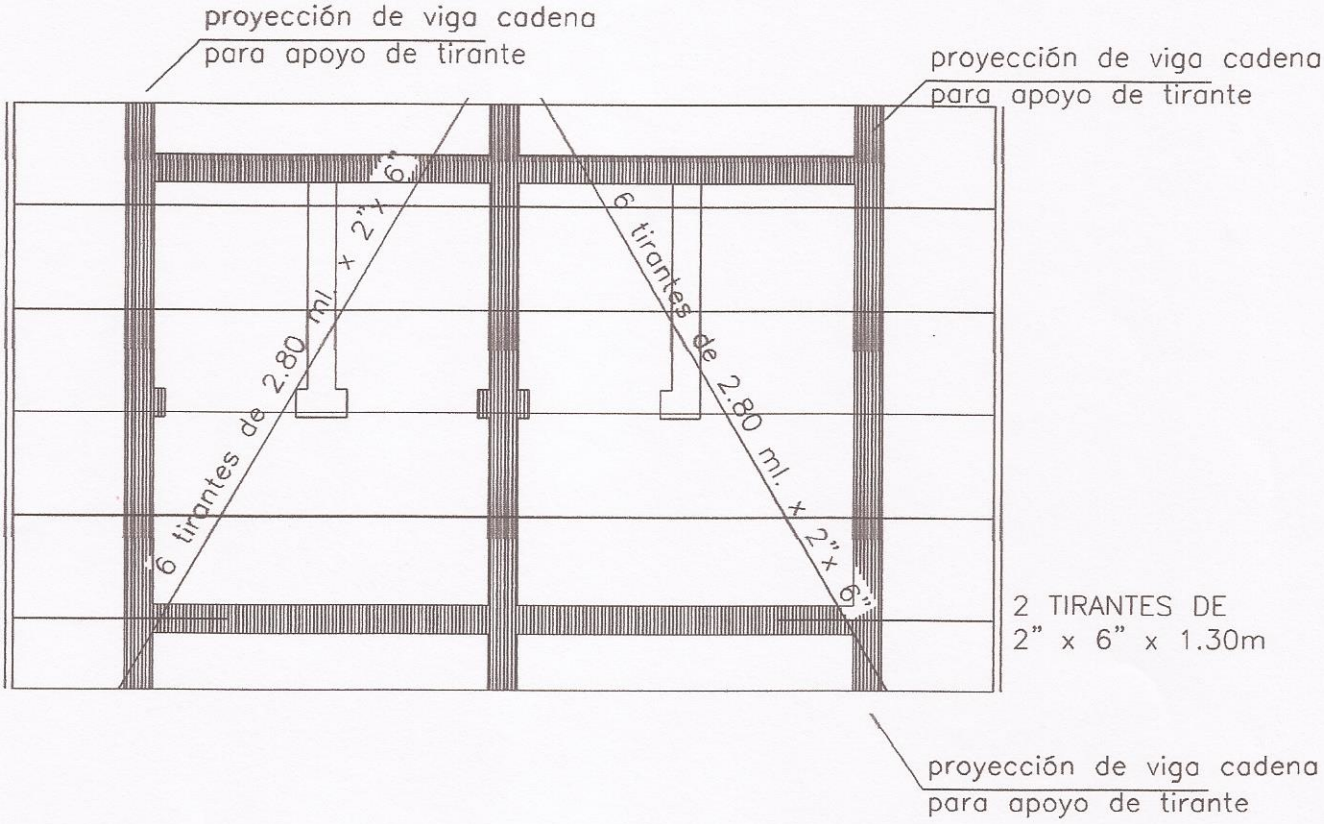

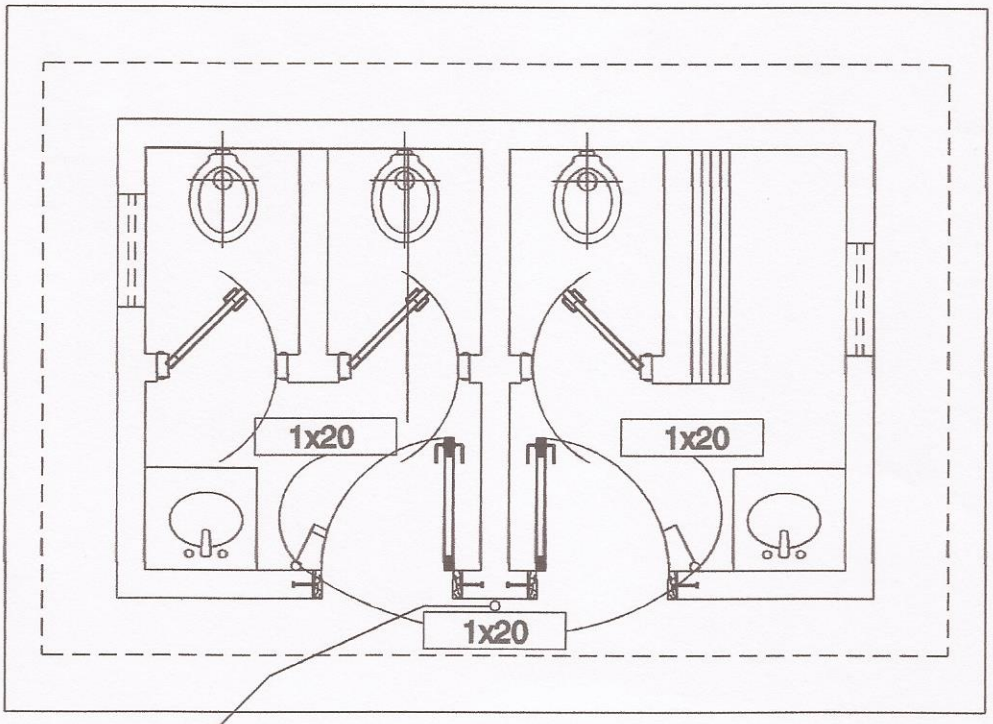

Al tablero
General

MINISTERIO DE EDUCACIÓN Y CULTURA Escuela Nº 1553 San Miguel		04
SSHH Tipo 2,55 x 4,00 con techo de teja	PLANTA ESTRUC. TECHO E INST. ELÉCTRICA	Esc.: 1/75

MUNICIPALIDAD DE MONTEVIDEO
INTENDENTE MUNICIPAL

Sandra Benkenstein
Arquitecta

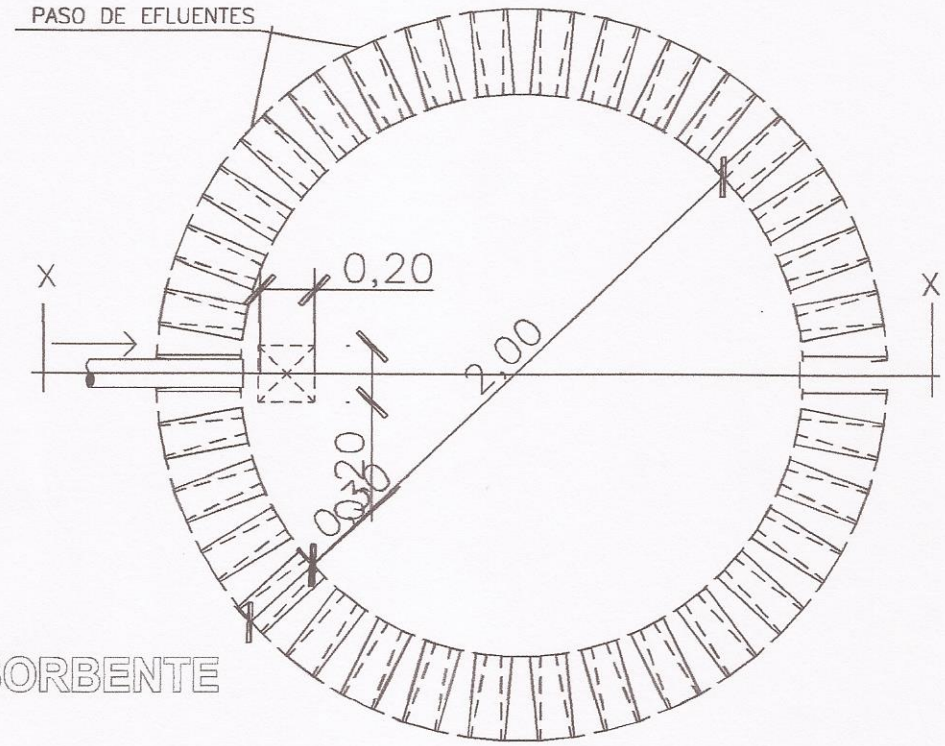

PLANTA
POZO ABSORBENTE

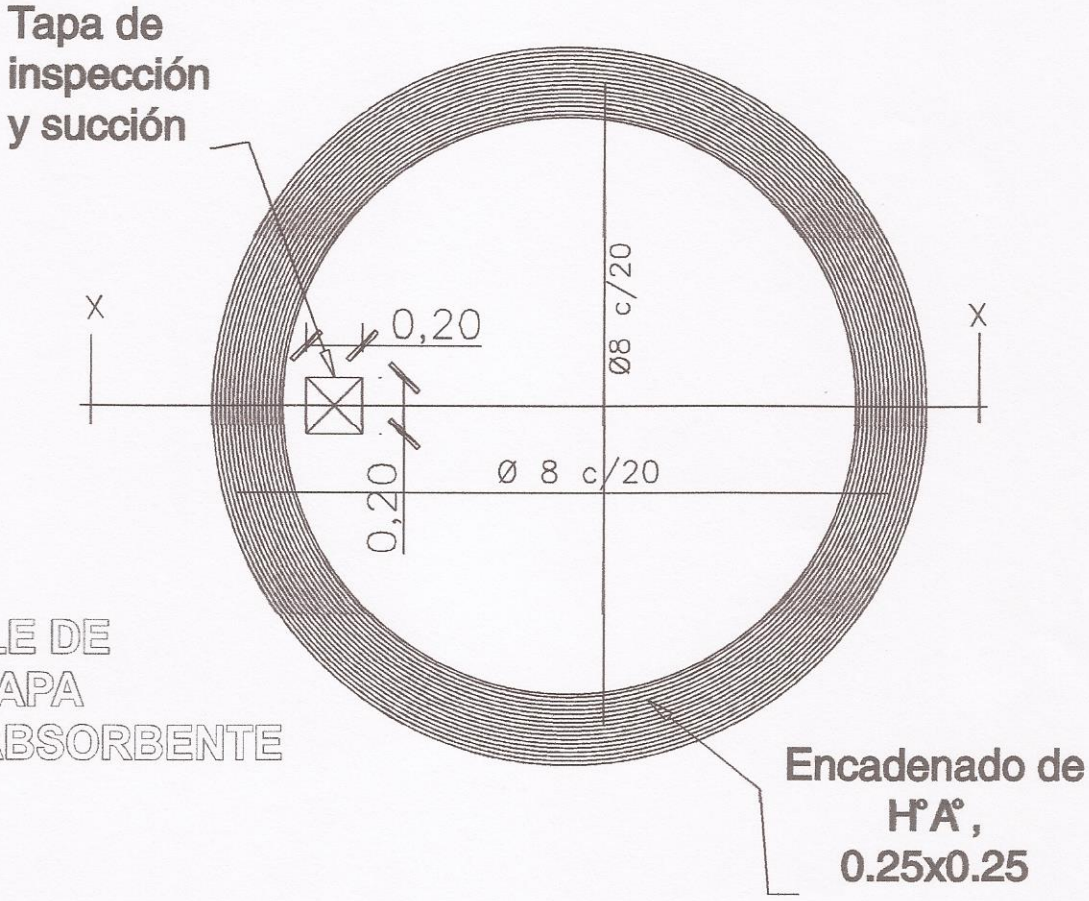

DETALLE DE
LOSA TAPA
POZO ABSORBENTE

MINISTERIO DE EDUCACIÓN Y CULTURA Escuela Nº 1553 San Miguel		05
SSHH Tipo 2,55 x 4,00 con techo de tejas	DETALLE POZO ABSORBENTE	Sin Escala

MUNICIPALIDAD NUEVA ALBORADA
INTENDENTE MUNICIPAL

Sandra Benkenstein
Arquitecta
Profecional

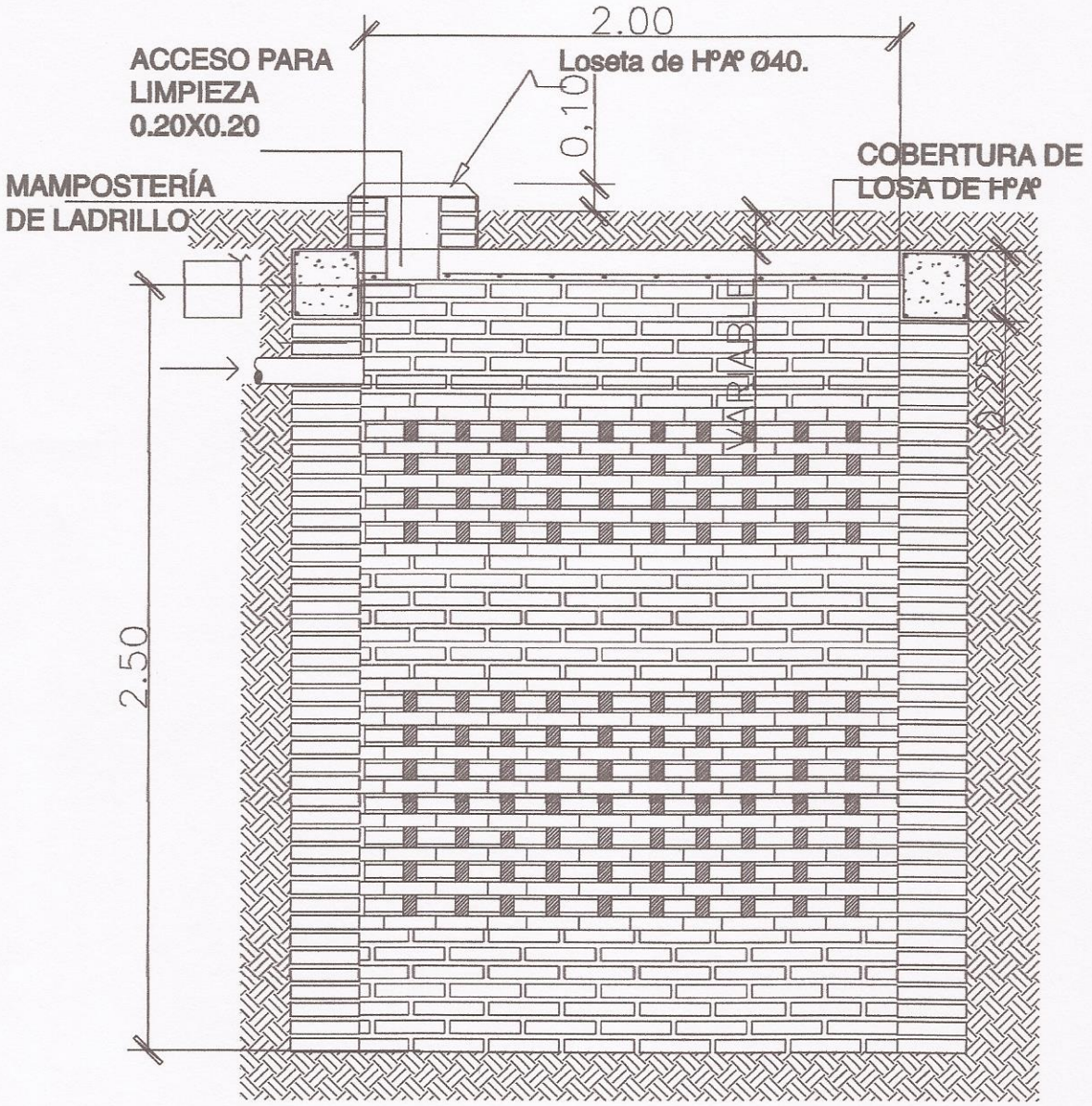

POZO ABSORBENTE **CORTE X-X**

MINISTERIO DE EDUCACIÓN Y CULTURA Escuela Nº 1553 San Miguel		06
SSHH Tipo 2,55 x 4,00 con techo de tejas	DETALLE POZO ABSORBENTE	Sin Escala

MUNICIPALIDAD DE NUEVA ALPACA
INTENDENTE MUNICIPAL

Sandra Benkenstein
Arquitecta
Profecional

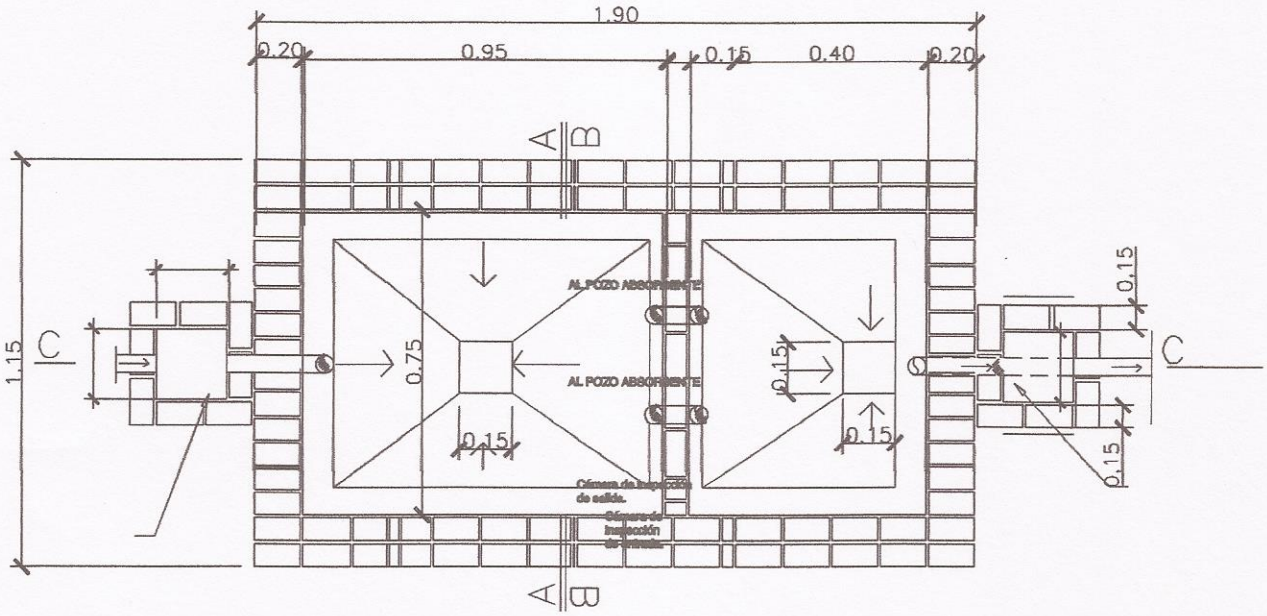

PLANTA CAMARA SEPTICA

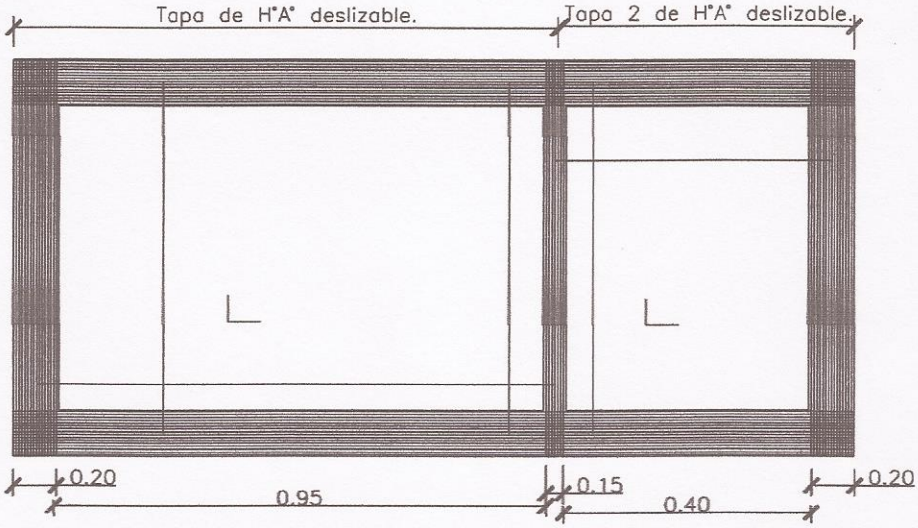

DETALLE DE LOSA TAPA CAMARA SEPTICA

MINISTERIO DE EDUCACIÓN Y CULTURA Escuela Nº 1553 San Miguel		07
SSHH Tipo 2,55 x 4,00 con techo de tejas	DETALLE CÁMARA SÉPTICA	Sin Escala

MUNICIPALIDAD DE HUERTA

Sandra Benkenstein
Arquitecta
Profecional

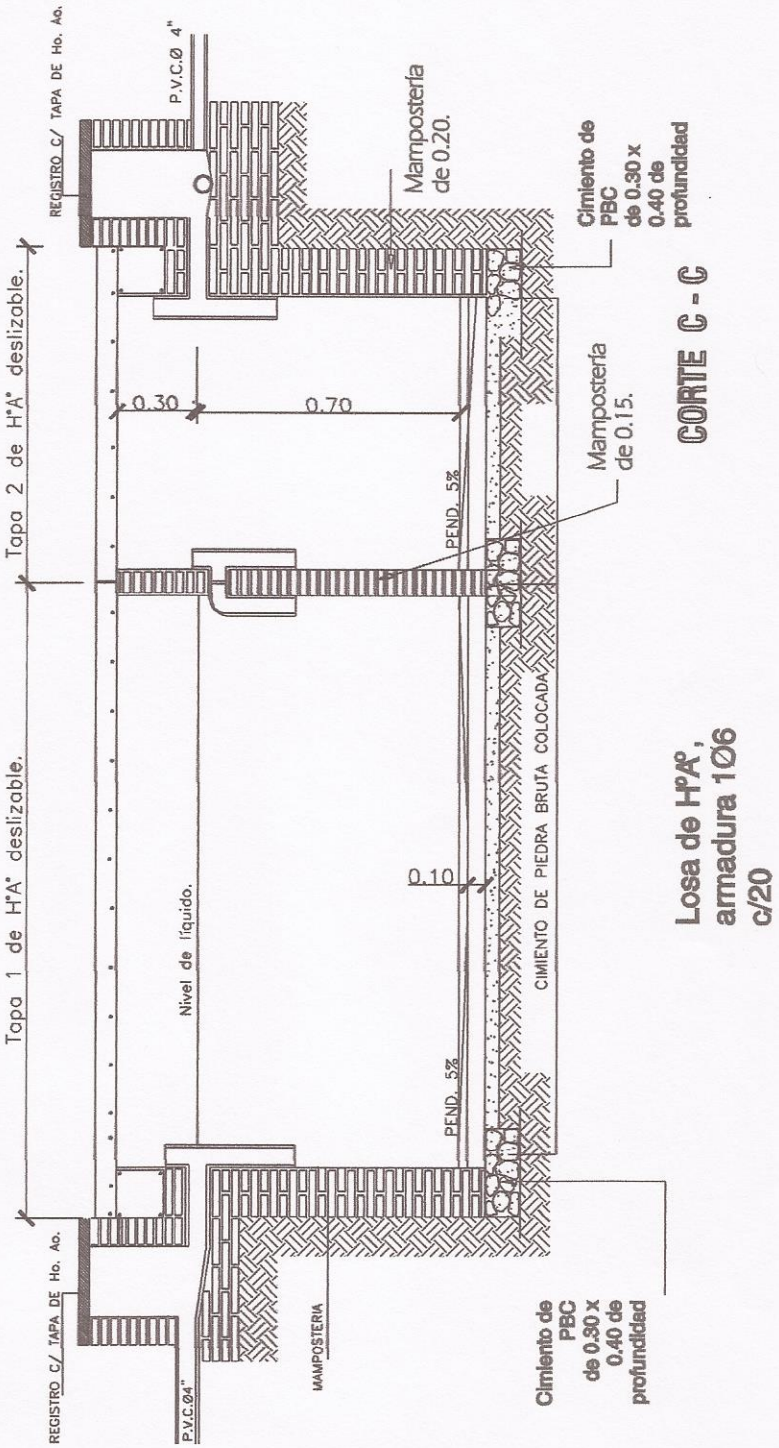

CORTE C - C

MINISTERIO DE EDUCACIÓN Y CULTURA Escuela Nº 1553 San Miguel		08
SSHH Tipo 2,55 x 4,00 con techo de tejas	DETALLE CÁMARA SÉPTICA	Sin Escala

MUNICIPALIDAD DE NUEVA SOCOA
INTENDENTE MUNICIPAL

Sandra Benkenstein
Arquitecta
Profecional