Detalle Reja

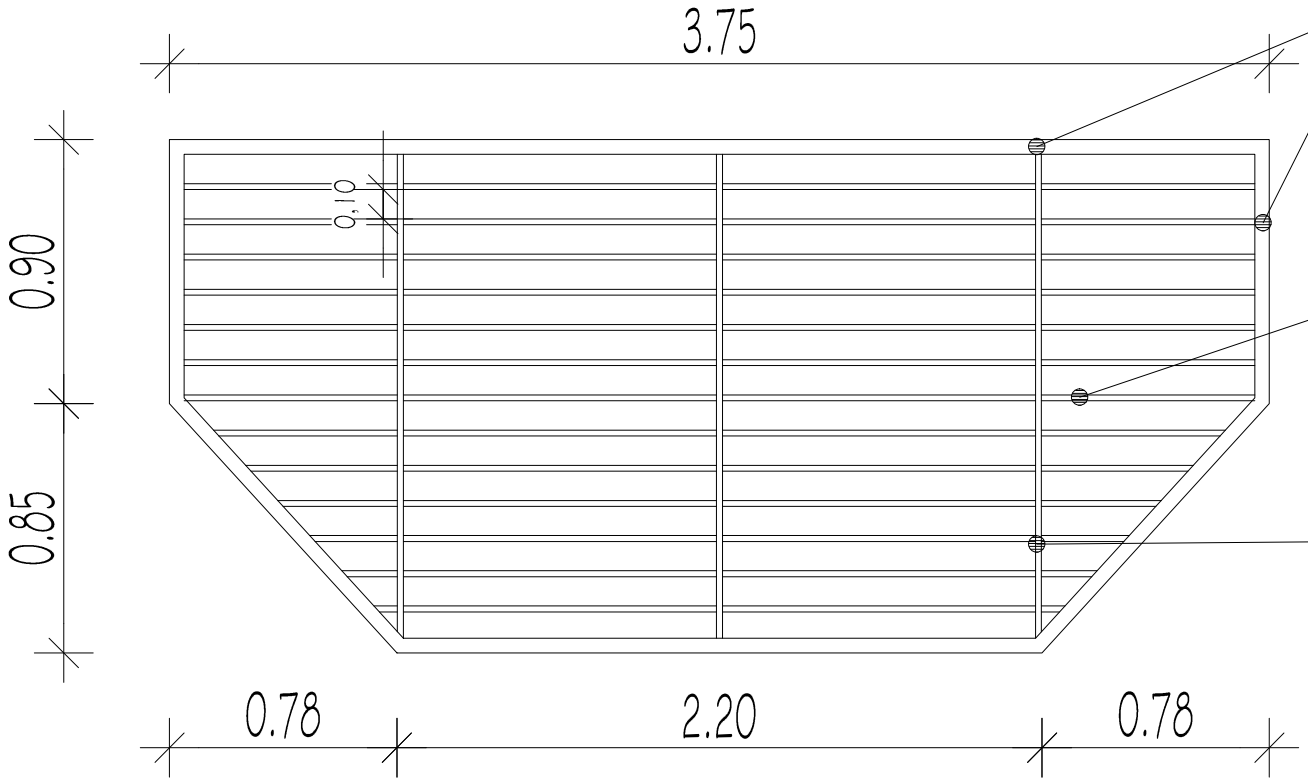

Angulos de 2"

Varilla lisa de 16mm
Espacio libre 10cm.

Planchuela de 2"
Pared 5mm.