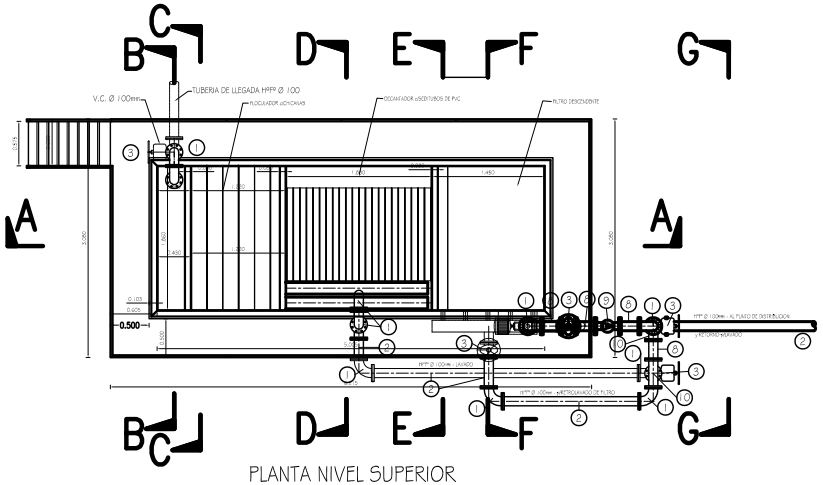

PLANTA NIVEL SUPERIOR

ESC. _____ 1:50

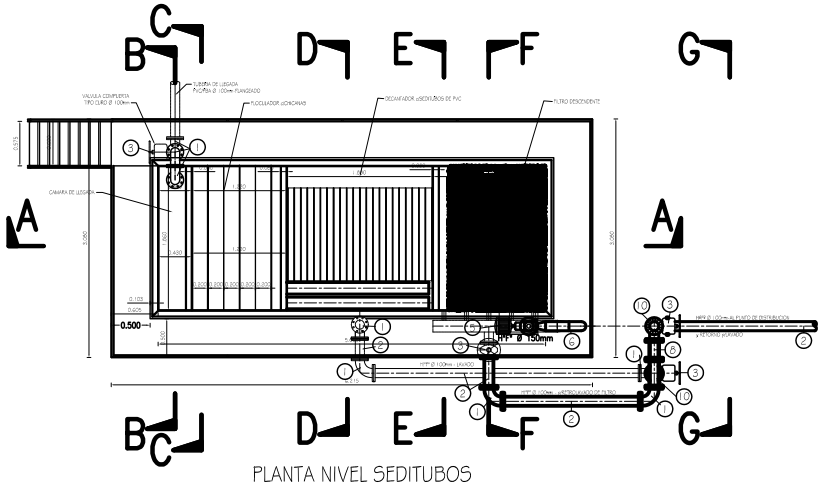

PLANTA NIVEL SEDITUBOS

ESC. _____ 1:50

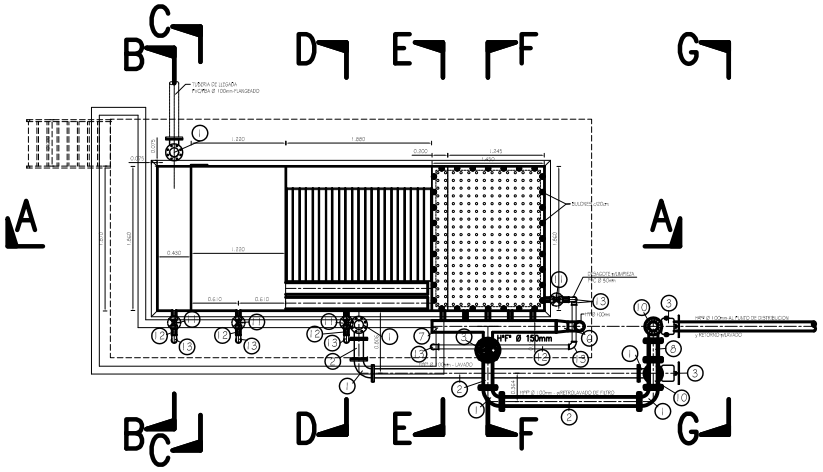

PLANTA NIVEL CHAPA FONDO FALSO

ESC. _____ 1:50

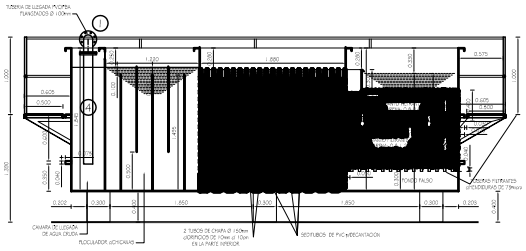

CORTE A - A

ESC. _____ 1:50

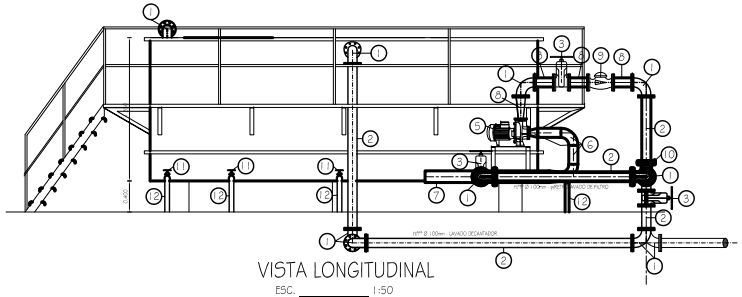

VISTA LONGITUDINAL

ESC. _____ 1:50

REFERENCIAS:

Nº	ACCESORIOS:	CANTIDAD
1	C.90º BB HFº Ø 100mm	13 Unid.
2	TUBO BB HFº Ø 100mm	24.00m
3	V.C. BB Ø 100mm	5 Unid.
4	TUBO BB HFº Ø 100mm	1.50m.
5	CONJUNTO MOTOBOMBA: P= 5.5 H.P.; Hmax = 20 m.c.a. P= 5.5 H.P.; Hmax = 20 m.c.a. - Qmax.= 8.333 lts/s	1 Unid.
6	TUBO DE CHAPA DE HIERRO ACERADO Ø 100mm	
	CODO Ø 100mm y Rad. Ø 100 x 60mm(SOLDADO)	Ver Det.
7	PARPOL DE CHAPA DE HºAcERADO Ø 150mm y Rad.150x100mm	Ver Det.
8	T. BB HFº Ø 100mm	4 Unid.
9	V.R. BB Ø 100mm	1 Unid.
10	T. BBB HFº Ø 100x100x100mm	2 Unid.
11	V.E. ROSCABLE Ø 50mm	4 Unid.
12	TUBO ROSCABLE HºGº Ø 50mm	6.00m.
13	C.90º ROSCABLE HºGº Ø 50mm	7 Unid.

Proyecto Ejecutivo de Agua Potable
San Carlos del Apa

UNIDAD POTABILIZADORA DE AGUA

PLANTAS - CORTES - VISTA LONG.

PLANTA COMPACTA DE CHAPA DE
HIERRO ACERADO - e= 5mm
CAPACIDAD: 25m3/h.