CONSTRUCCIÓN DE UN AULA TIPOLOGÍA 5.80 M X 6.80 M PARA EL COLEGIO NACIONAL MARIA AUXILIADORA.

Arq. Braulio Flores
Reg. M.O.P.C. N° 2.267

Katerine Solis
Proyectista

COLEGIO NACIONAL MARIA AUXILIADORA.

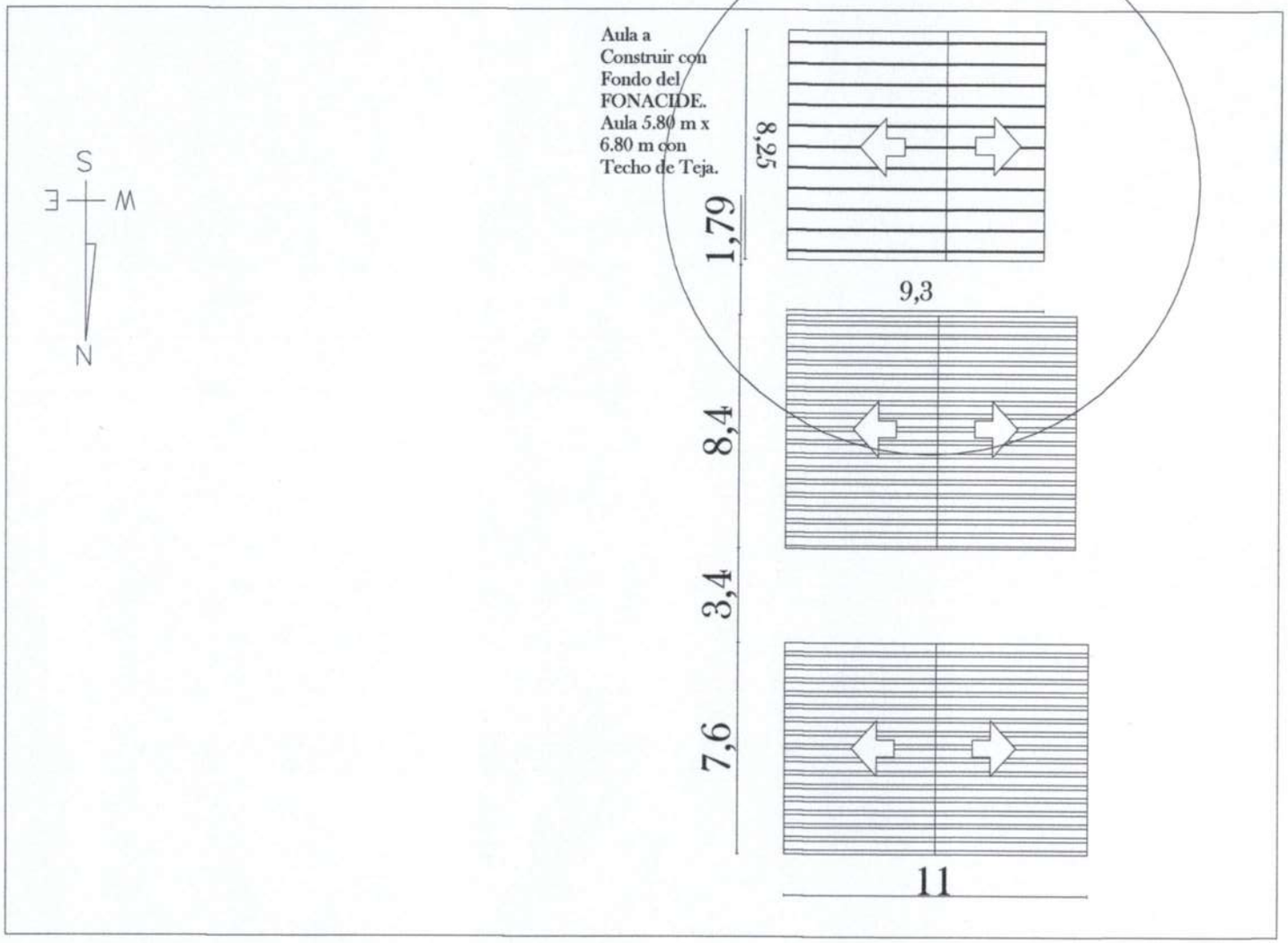

Katerine Solis
Proyectista

Arq. Braulio Flores
Reg. M.O.P.C. N° 2.267

COLEGIO NACIONAL MARIA AUXILIADORA.	01
PROYECTO: 1 AULA 5.80 M X 6.80 M CON TECHO DE TEJA. PLANTA BAJA DEL CONJUNTO	Esc.:1/500

COLEGIO NACIONAL MARIA AUXILIADORA.

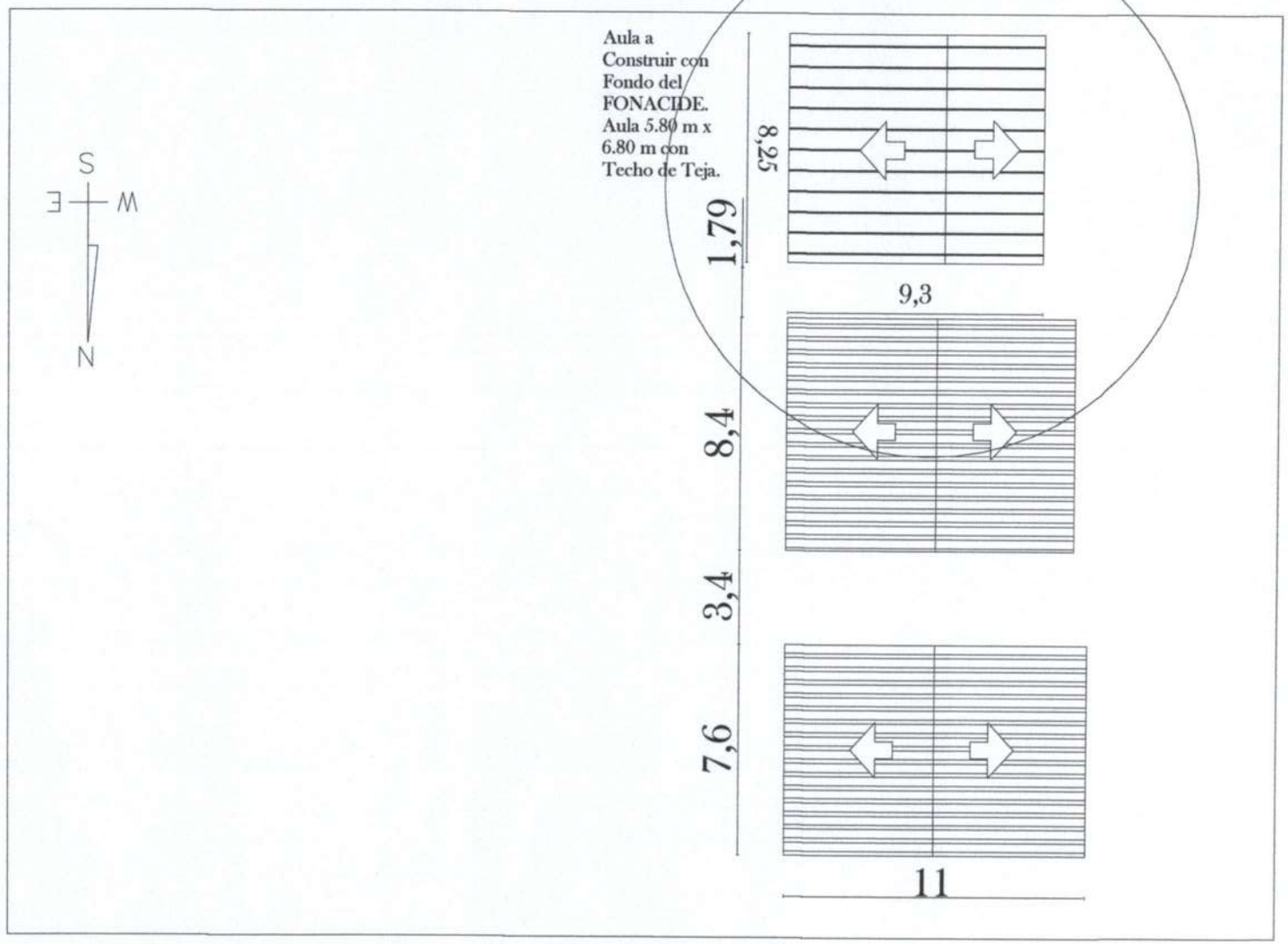

Katerine Solis
Proyectista

Arq. Braulio Flores
Reg. M.O.P.C. N° 2.267

COLEGIO NACIONAL MARIA AUXILIADORA.	01
PROYECTO: 1 AULA 5.80 M X 6.80 M CON TECHO DE TEJA. PLANTA BAJA DEL CONJUNTO	Esc.:1/500

Katerine Solis
Proyectista

Arq. Braulio Flores
Reg. M.O.P.C. N° 2.267

AULA TIPO 5.80 x 6.80
CON TECHO DE TEJAS

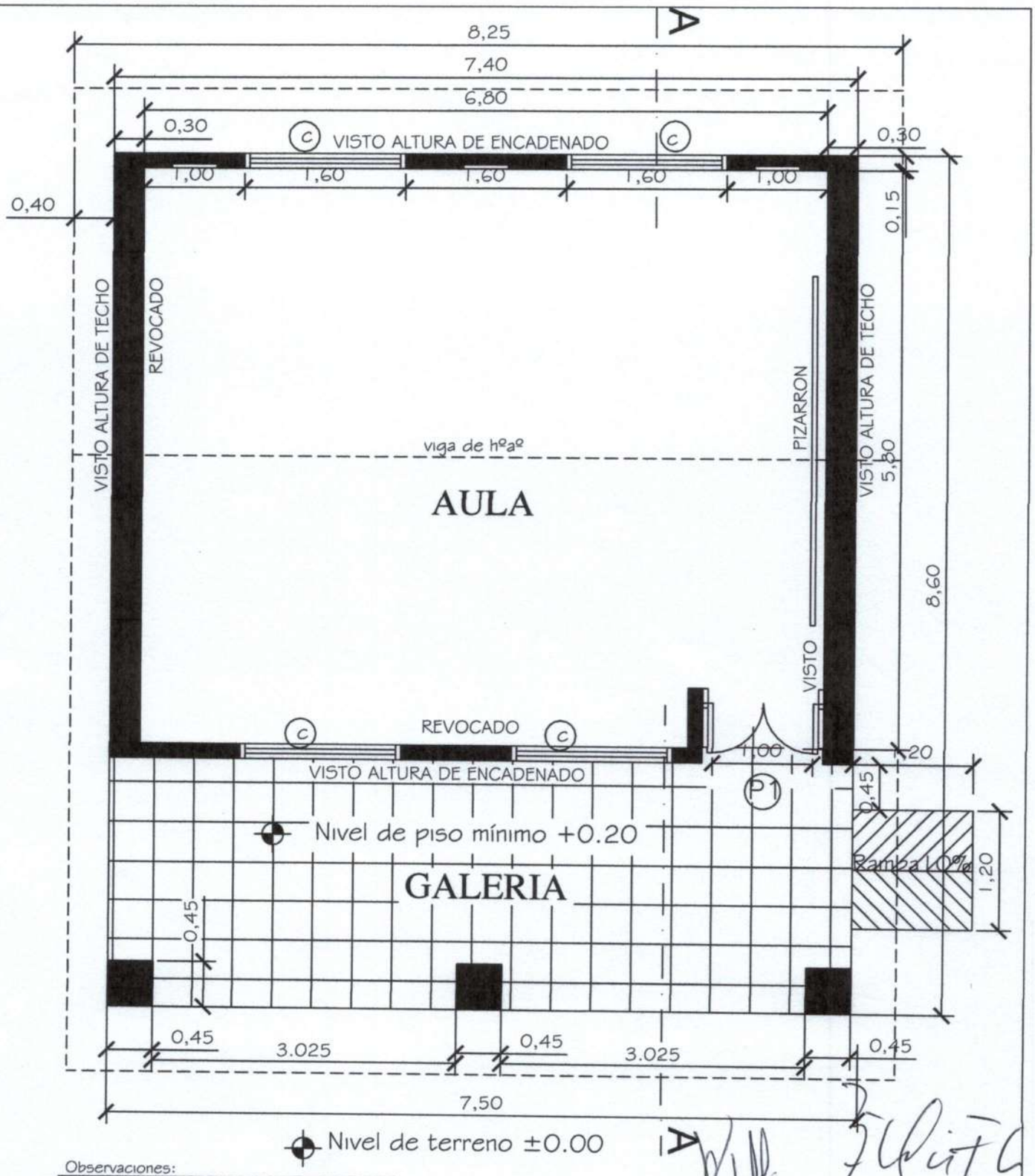

Observaciones:

* Para los desniveles de hasta 0.25m las rampas deberán tener una pendiente de hasta 10%.
* La puerta de acceso al aula deberá tener una luz libre de vano de 1.00m como mínimo.

Katerine Solis
Proyectista

Arq. Braulio Flores
Reg. M.O.P.C. N° 2.267

MINISTERIO DE EDUCACION Y CULTURA
DIRECCIÓN DE INFRAESTRUCTURA

Aula tipo 5.80 x 6.80 con techo de tejas	PLANTA ACOTADA	01 Esc.: 1/100

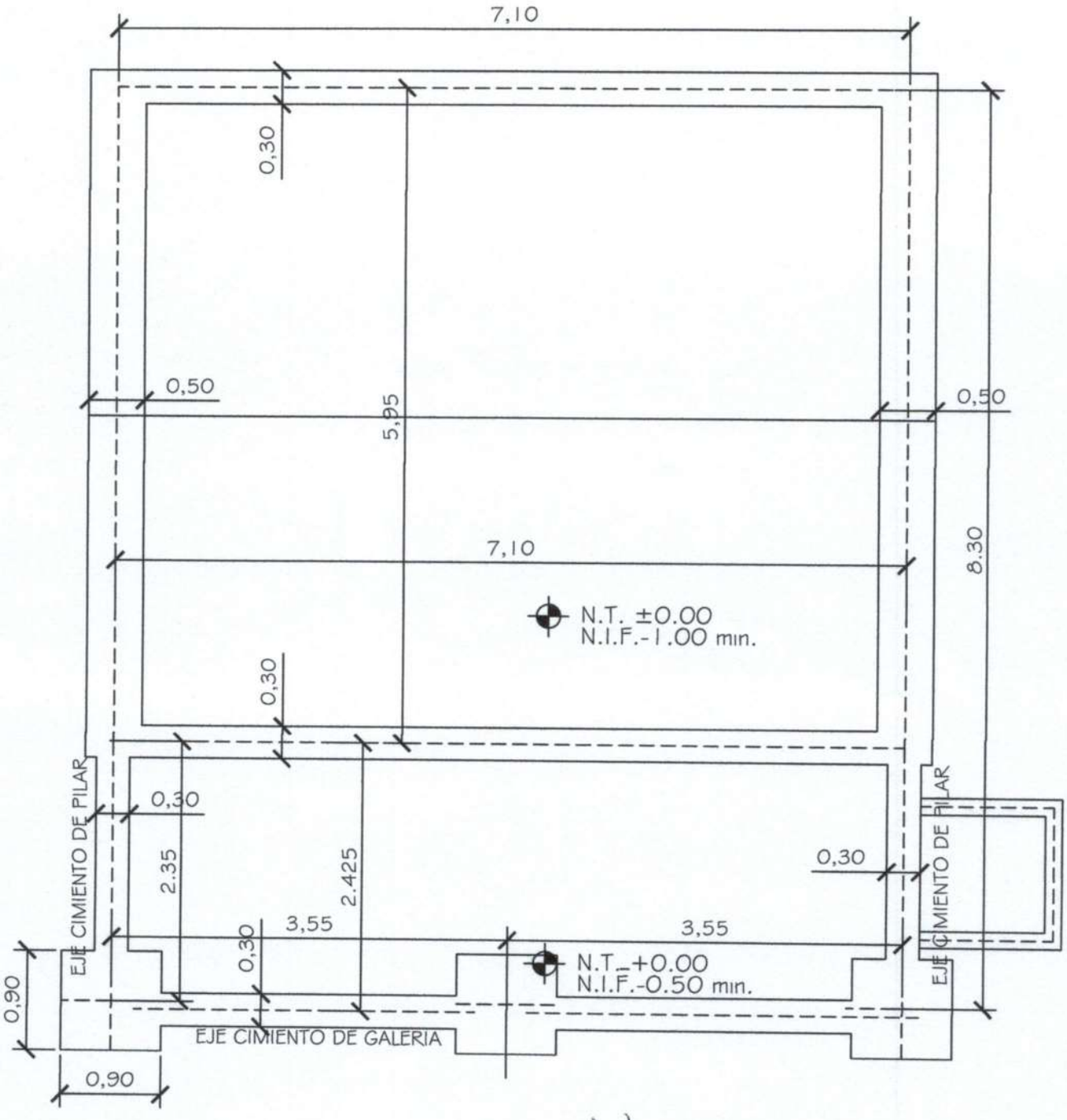

Katerine Solis
Proyectista

Arq. Braulio Flores
Reg. M.O.P.C. N° 2.267

MINISTERIO DE EDUCACION Y CULTURA DIRECCIÓN DE INFRAESTRUCTURA		02
Aula tipo 5.80 x 6.80 con techo de tejas	PLANTA CIMENTACION	Esc.: 1/100

MINISTERIO DE EDUCACION Y CULTURA
DIRECCIÓN DE INFRAESTRUCTURA

Aula tipo 5.80 x 6.80 con techo de tejas | CORTE TRANSVERSAL | 03 | Esc.: 1/100

OJO:encadenado superior en las paredes de 0.30 y en las paredes de 0.15

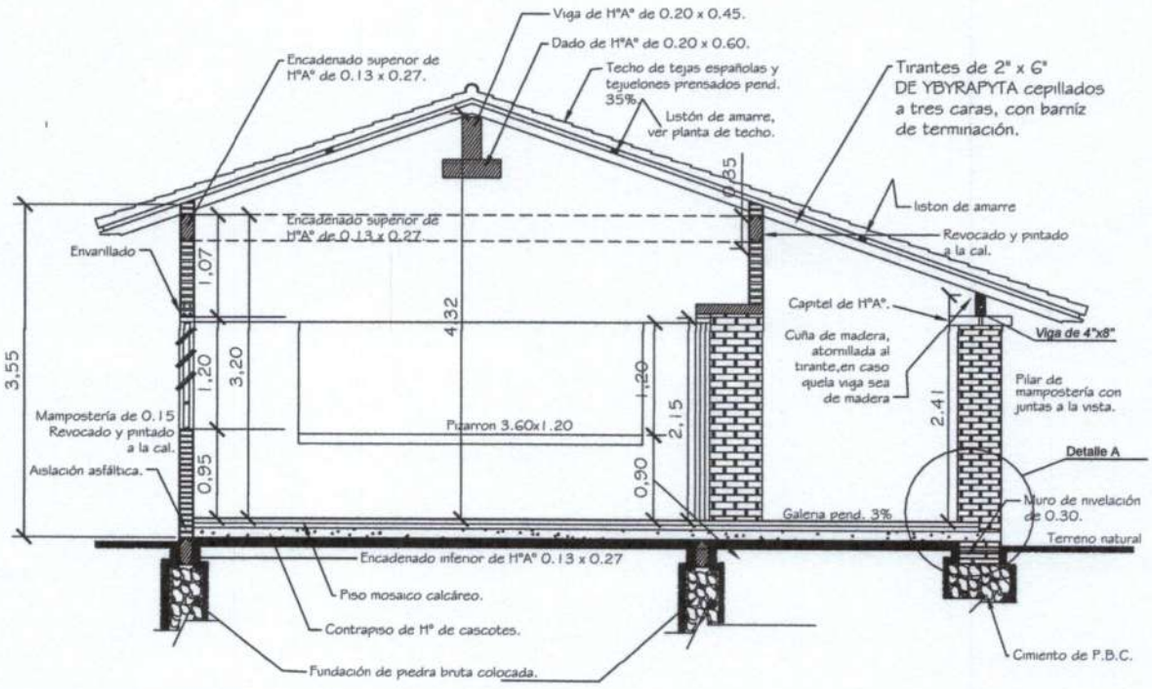

Obs. Los balacines deberán ser colocados en el proceso de construcción de los muros de elevación y pilares, siguiendo el eje de la viga de encadenado superior.

CORTE A - A

Katerine Solis
Proyectista

Arq. Braulio Flores
Reg. M.O.P.C. N° 2.267

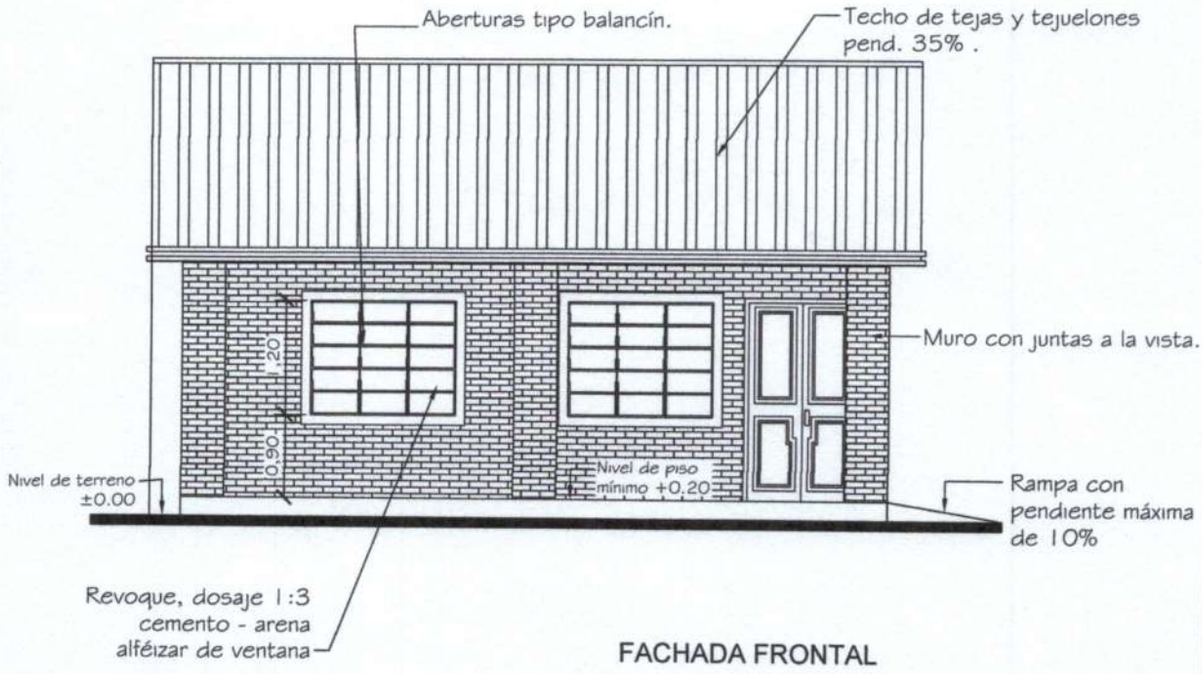

FACHADA FRONTAL

MINISTERIO DE EDUCACION Y CULTURA
DIRECCIÓN DE INFRAESTRUCTURA

Aula tipo 5.80 x 6.80 con techo de tejas	FACHADA FRONTAL	04
		Esc.: 1/100

Katerine Solis
Proyectista

Arq. Braulio Flores
Reg. M.O.P.C. N° 2.267

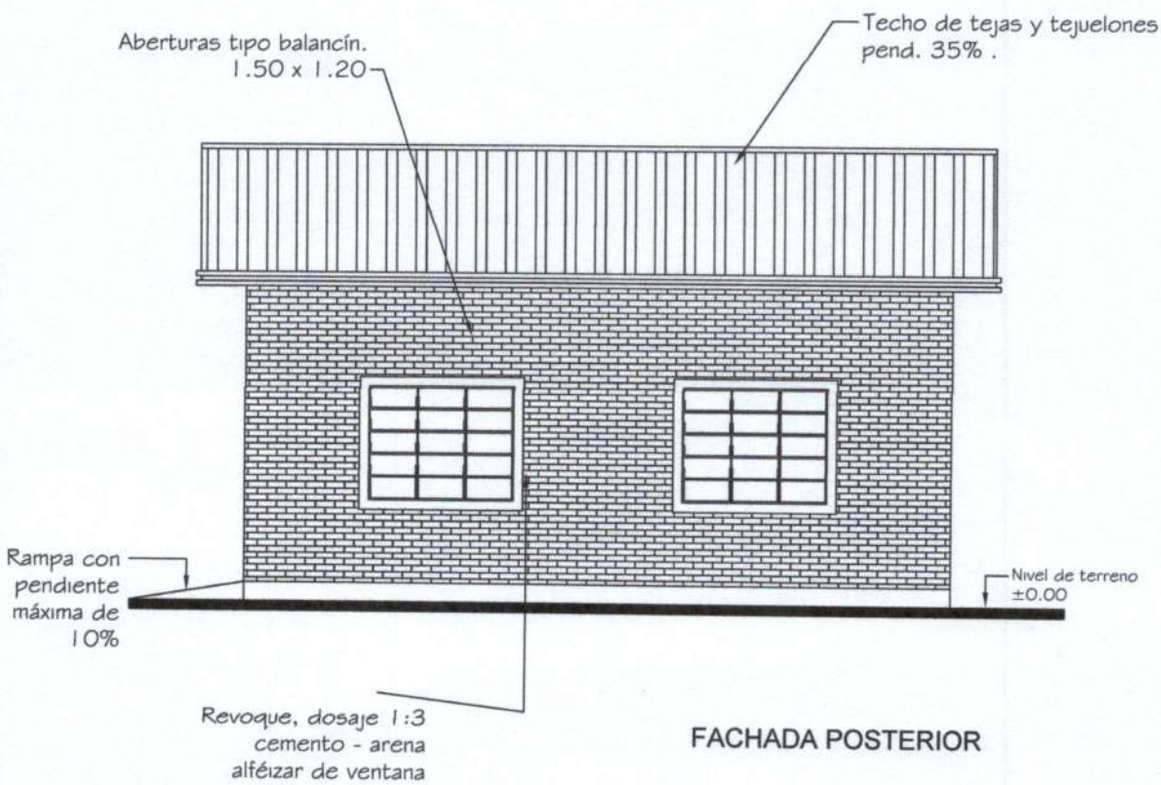

FACHADA POSTERIOR

MINISTERIO DE EDUCACION Y CULTURA
DIRECCIÓN DE INFRAESTRUCTURA

Aula tipo 5.80 x 6.80 con techo de tejas

FACHADA POSTERIOR

05

Esc.: 1/100

Katerine Solis
Proyectista

Arq. Braulio Flores
Reg. M.O.P.C. N° 2.267

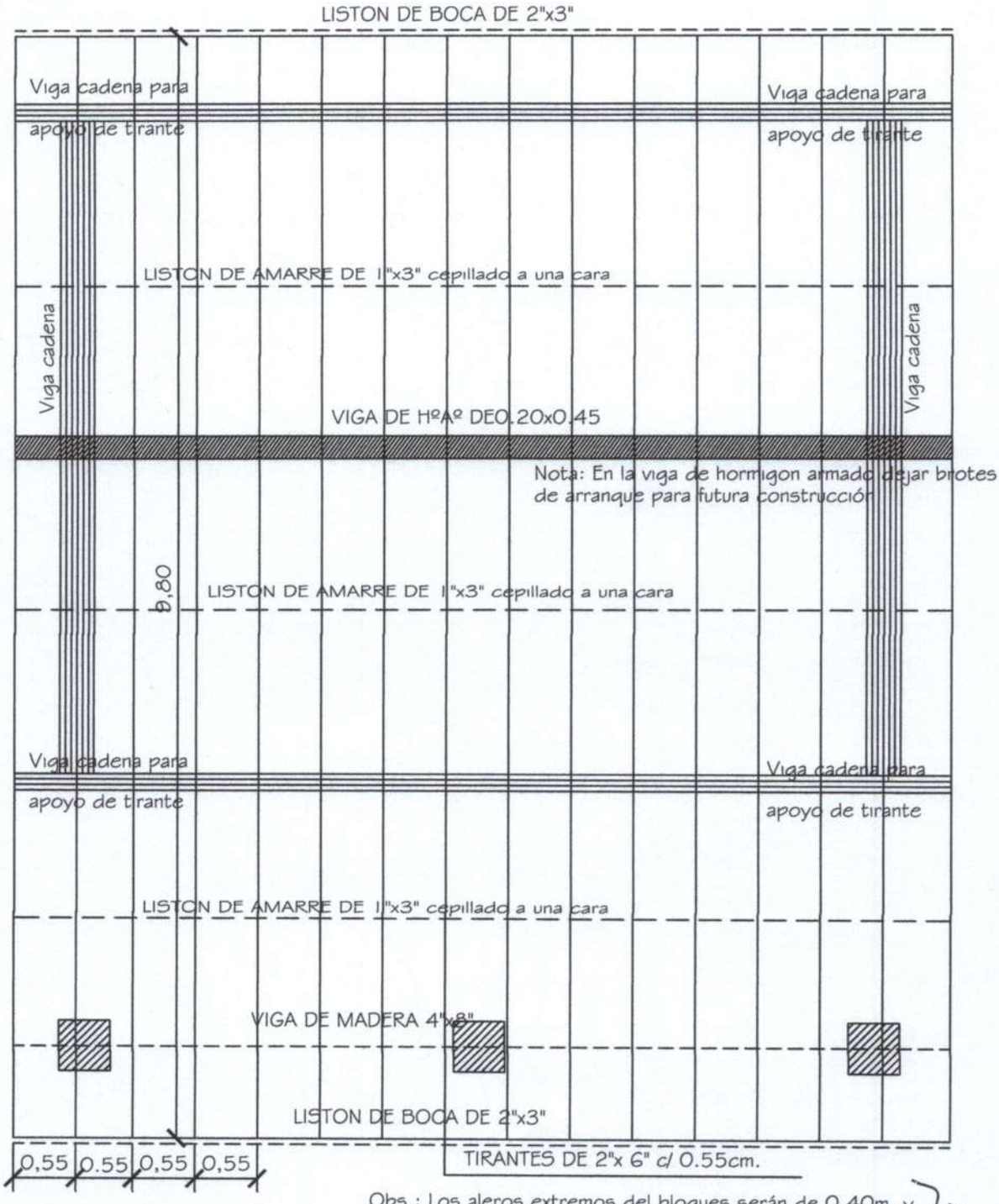

Obs.: Los aleros extremos del bloques serán de 0.40m. y los aleros longitudinales del bloque serán de 0.70m. contados del lado de la galeria apartir de la viga de apoyo del tirante, y en el opuesto apartir del muro.

Arq. Braulio Flores
Reg. M.O.P.C. N° 2.267

Katerine Solis
Proyectista

MINISTERIO DE EDUCACION Y CULTURA DIRECCIÓN DE INFRAESTRUCTURA		06
Aula tipo 5.80 x 6.80 con techo de tejas	PLANTA ESTRUCTURA DE TECHO	Esc.: 1/100

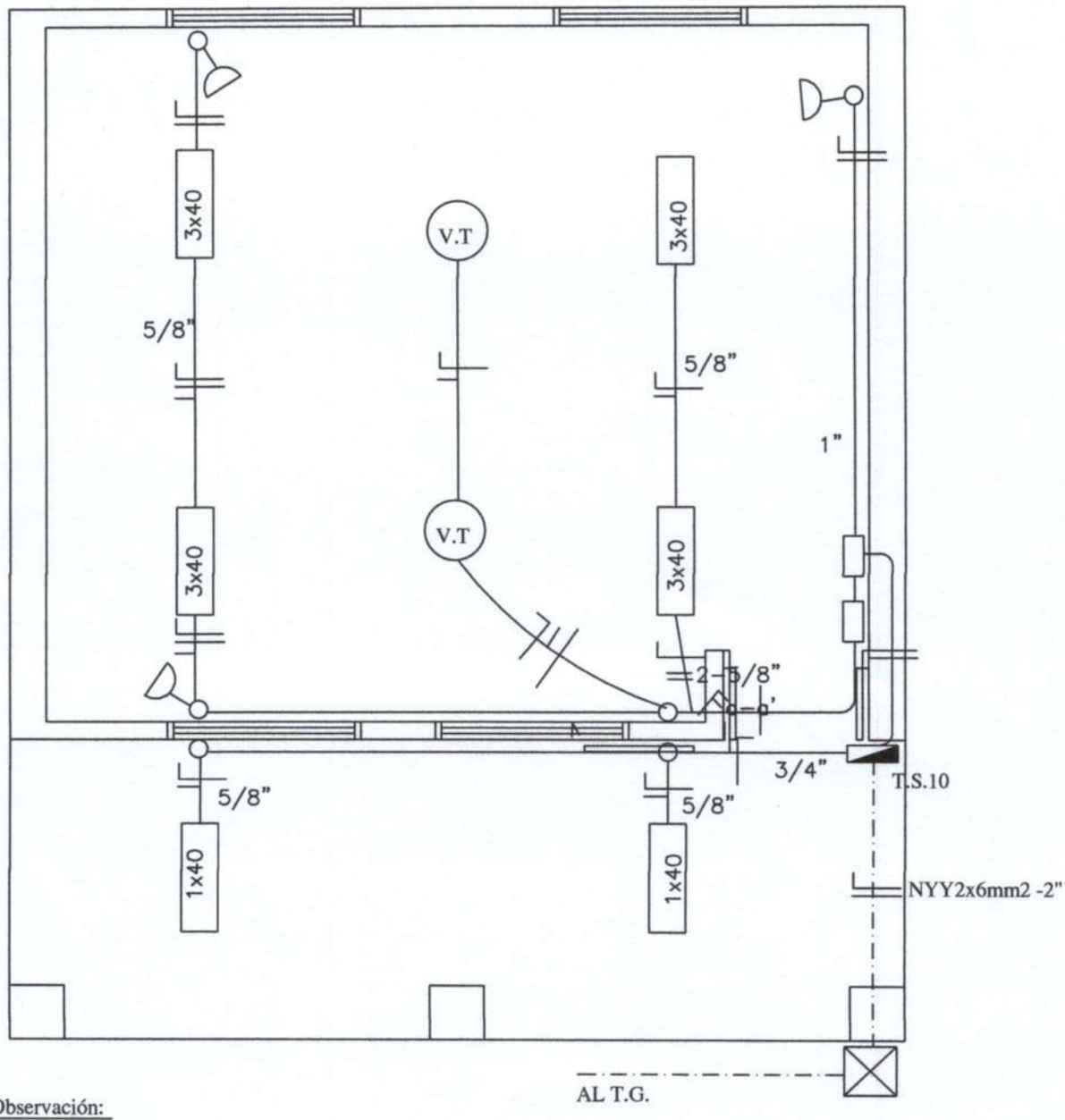

Observación:

*Los artefactos fluorescente son de 3x40W.
*Los artefactos fluorescentes deben ir colgados.
*Los condutores no acotados son de 2mm2.
*Los fluorescentes deben tener capacitores.
*Los TC son tableros de comando de luces y tomas.
*Los TCV son tableros de comando de ventiladores.

Katerine Solis
Proyectista

Arq. Braulio Flores
Reg. M.O.P.C. N° 2.267

MINISTERIO DE EDUCACION Y CULTURA DIRECCIÓN DE INFRAESTRUCTURA		07
Aula tipo 5.80 x 6.80 con techo de tejas	PLANTA INSTALACION ELECTRICA	Esc.: 1/100

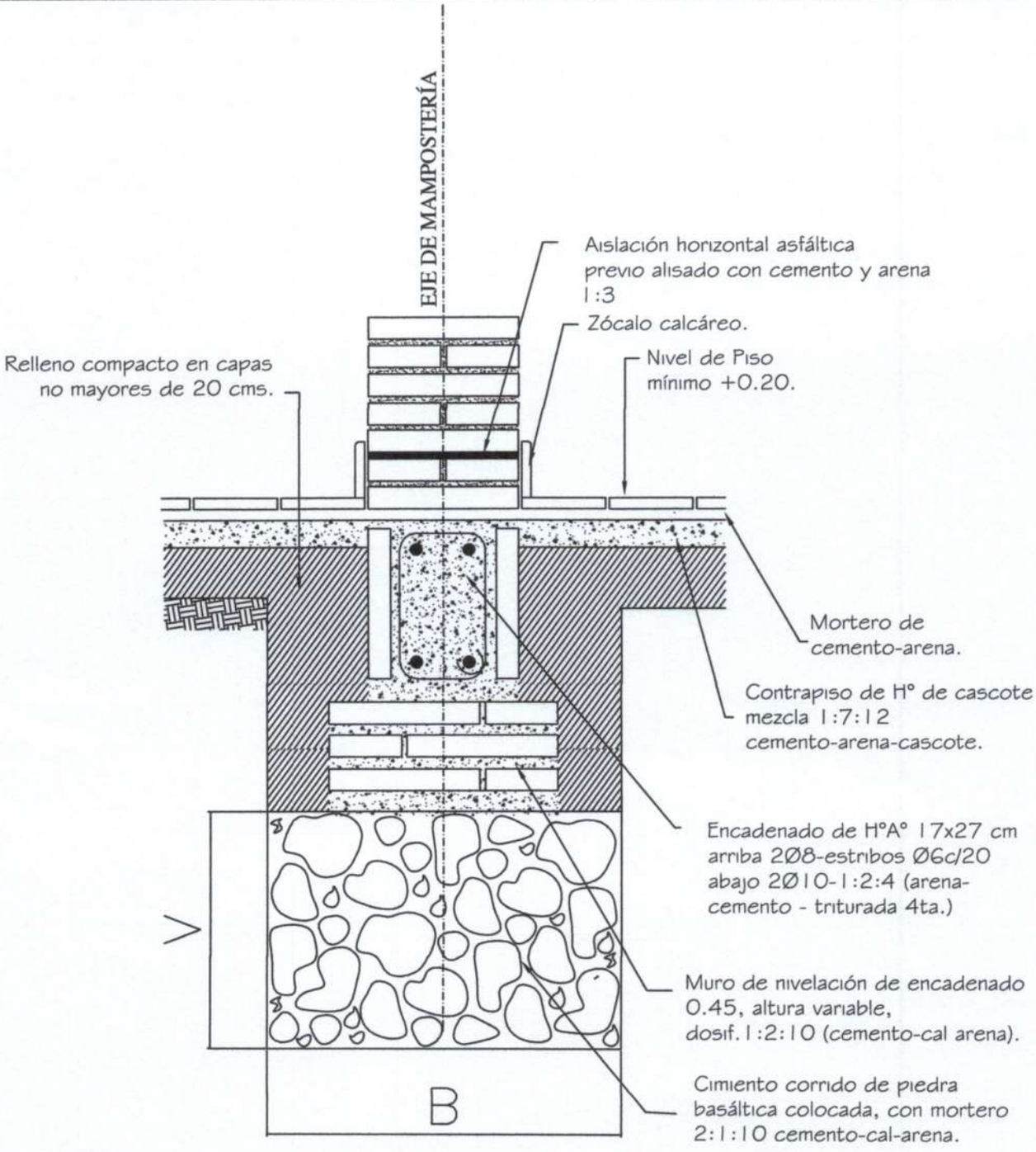

Obs.:

V = variable

B = ancho de cimentación

Katerine Solis
Proyectista

Arq. Braulio Flores
Reg. M.O.P.C. N° 2.267

MINISTERIO DE EDUCACION Y CULTURA DIRECCIÓN DE INFRAESTRUCTURA		08
Aula tipo 5.80 x 6.80 con techo de tejas	DETALLE DE CIMENTACION	Sin Escala

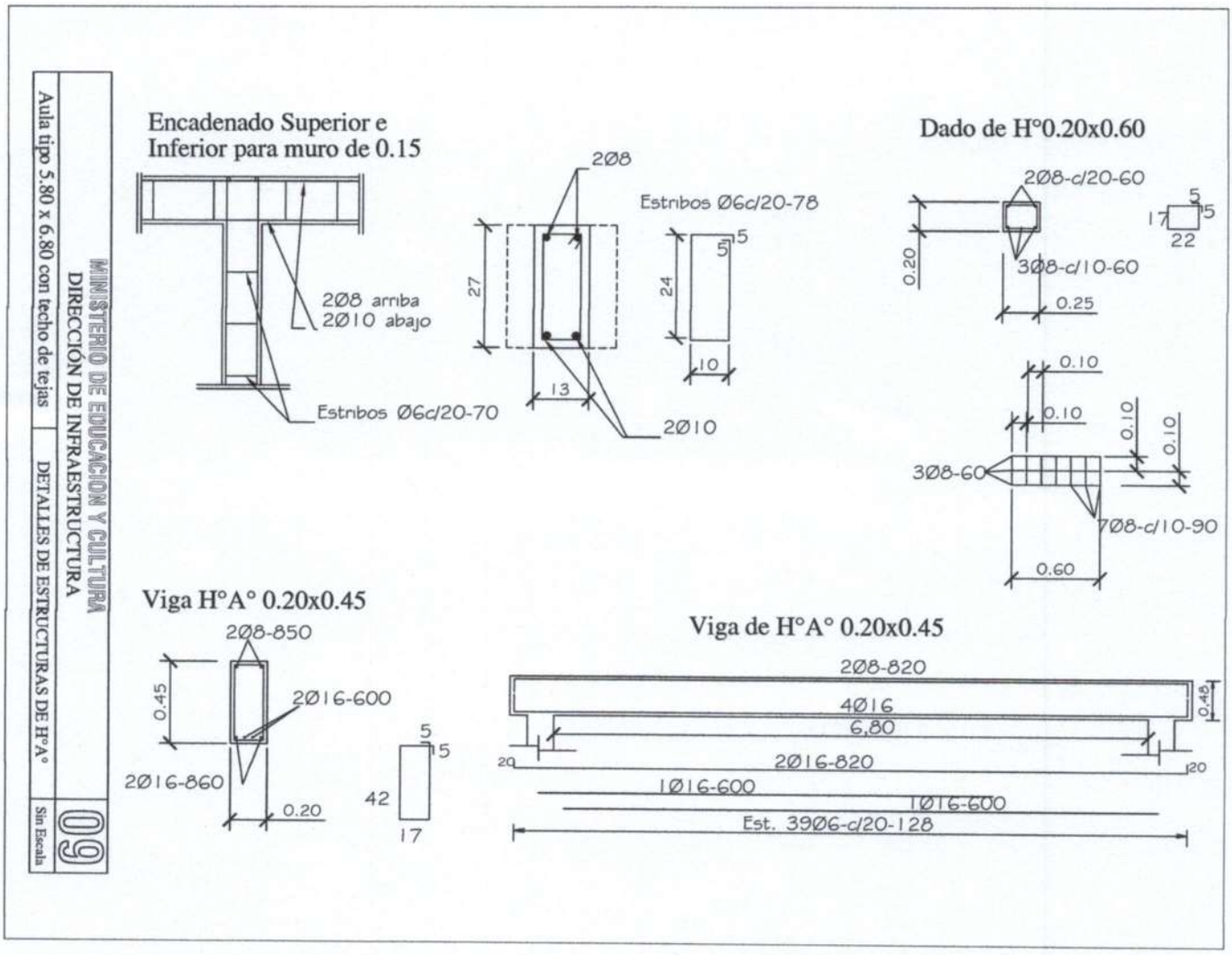

Katerine Solis
Proyectista

Arq. Braulio Flores
Reg. M.O.P.C. N° 2.267

DETALLE DE CUÑA

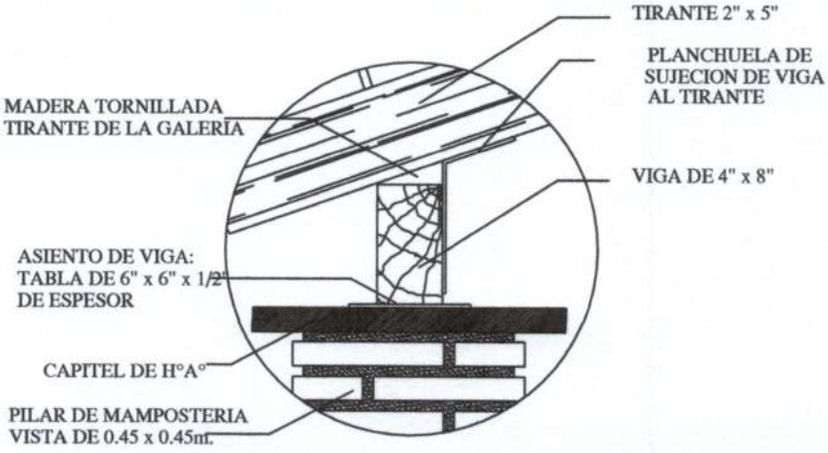

Obs.: Para todas las aulas en los apoyos de los tirantes sobre las vigas de galerias, dichos tirantes deberán encuñarse, con cuñas de madera tornilladas y planchuela según detalle, cada tirante intermedio

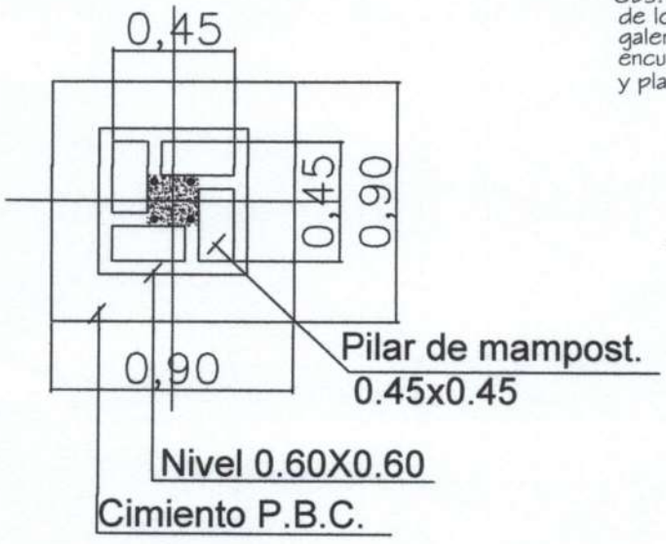

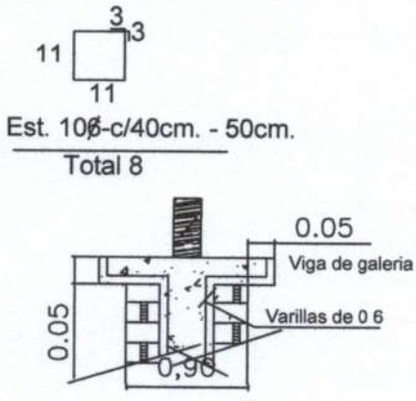

DETALLE CAPITEL

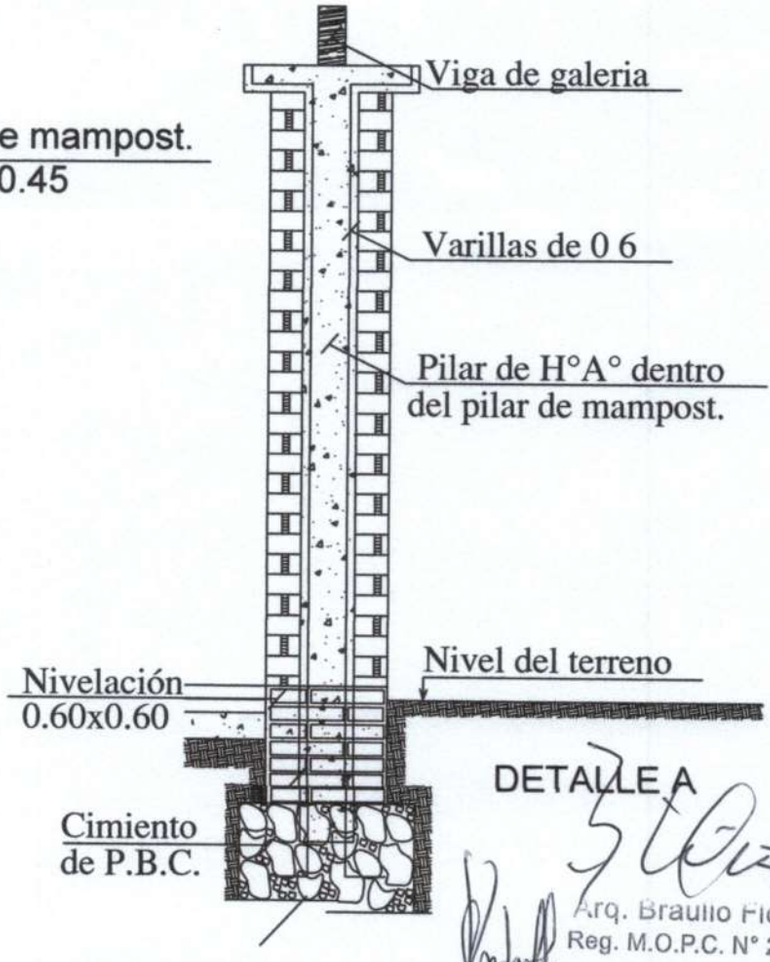

DETALLE A

Arq. Braulio Flores
Reg. M.O.P.C. N° 2.267

Katerine Solis
Proyectista

MINISTERIO DE EDUCACION Y CULTURA DIRECCIÓN DE INFRAESTRUCTURA		10
Aula tipo 5.80 x 6.80 con techo de tejas	DETALLES VARIOS	Sin Escala

DETALLE DADO DE Ho. Ao

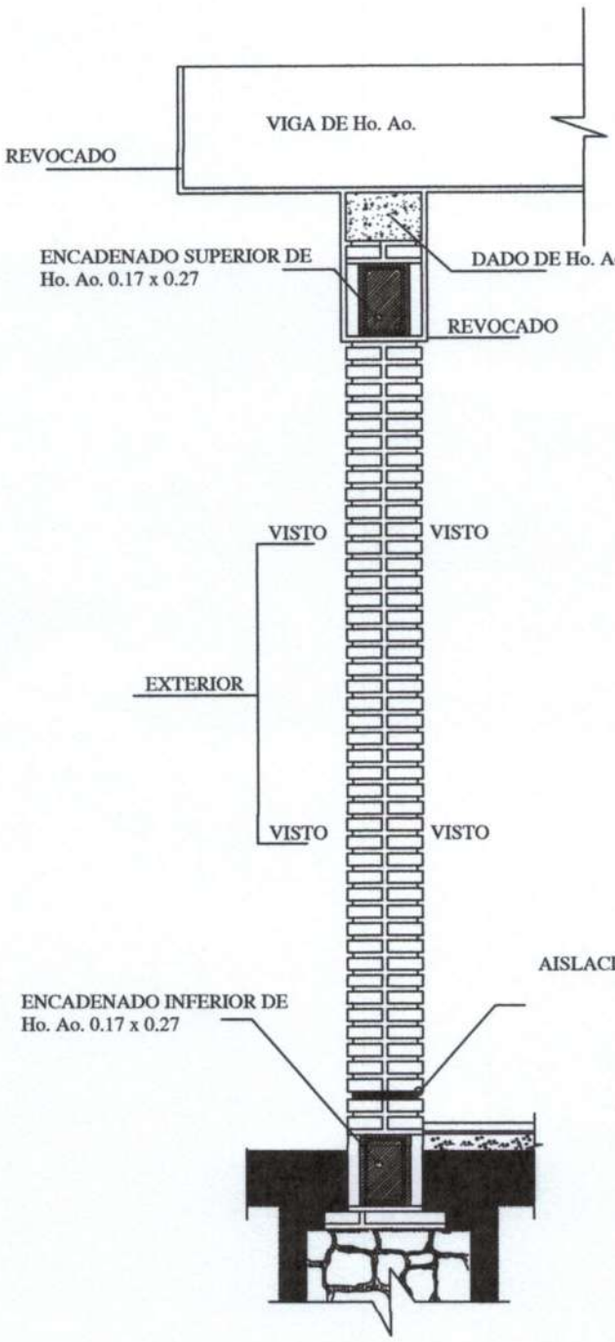

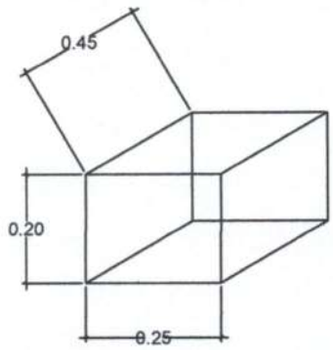

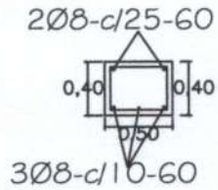

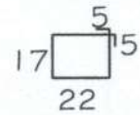

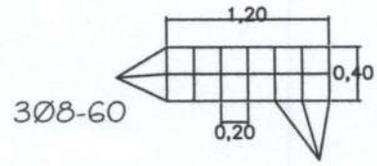

OBS.:

EN LOS CASOS DE QUE EL AULA SEA CONSTRUIDA COMO ULTIMA DEL BLOQUE LA PARED EXTERIOR LLEVARA LOS LADRILLOS CON JUNTAS A LA VISTA HASTA LA ALTURA DE TECHO, LA VIGA Y EL DADO DE Ho. Ao. SERAN REVOCADOS.
SI EL AULA A CONSTRUIR ES ANEXA LA PARED TRANSVERSAL SERA CON JUNTAS A LA VISTA A AMBOS LADOS HASTA EL ENCADENADO SUPERIOR Y REVOCADO HASTA EL TECHO, TAMBIEN LA VIGA Y EL DADO.

Katerine Solis
Proyectista

Arq. Braulio Flores
Reg. M.O.P.C. N° 2.267

MINISTERIO DE EDUCACION Y CULTURA DIRECCIÓN DE INFRAESTRUCTURA		11
Aula tipo 5.80 x 6.80 con techo de tejas	DETALLES VARIOS	Sin Escala

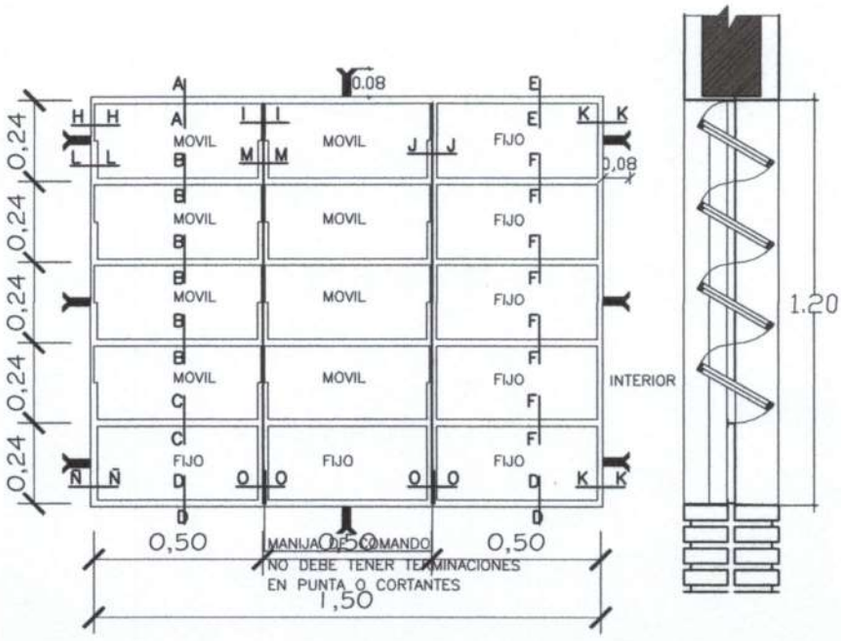

VENTANA BALANCIN

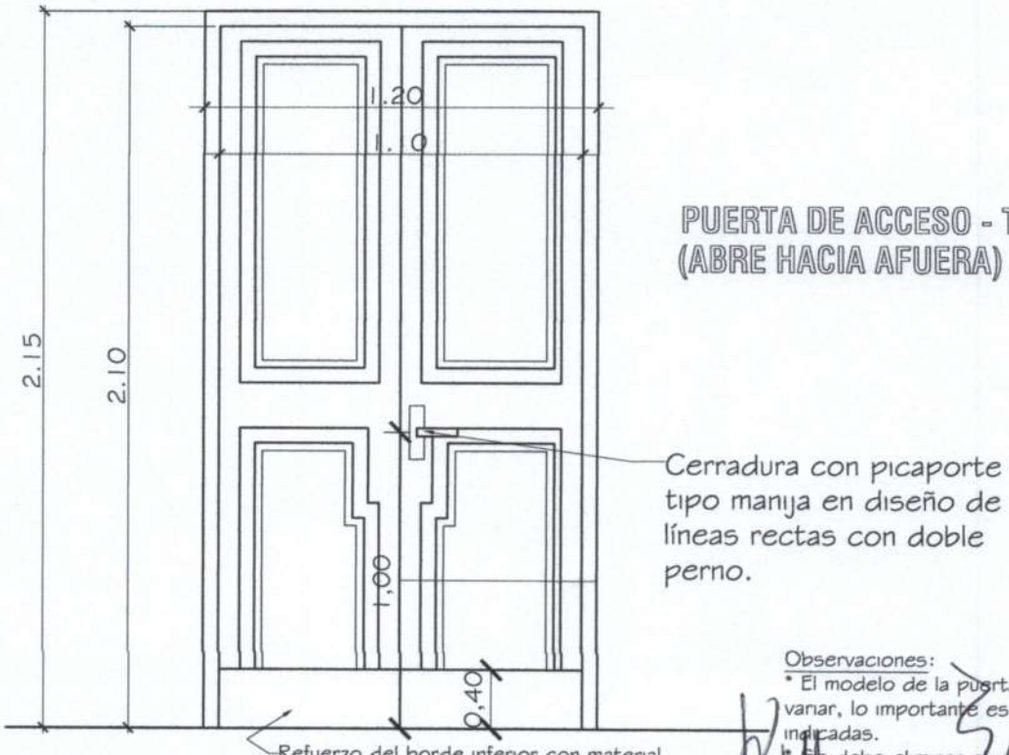

PUERTA DE ACCESO - TABLERO (ABRE HACIA AFUERA)

Observaciones:
* El modelo de la puerta tablero puede variar, lo importante es respetar las medidas indicadas.
* Se debe eliminar el uso del sistema tambor circular en las cerraduras.

Katerine Solis
Proyectista

Arq. Braulio Flores
Reg. M.O.P.C. N° 2.267

MINISTERIO DE EDUCACION Y CULTURA DIRECCIÓN DE INFRAESTRUCTURA		12
Aula tipo 5.80 x 6.80 con techo de tejas	DETALLE DE ABERTURAS	Sin Escala

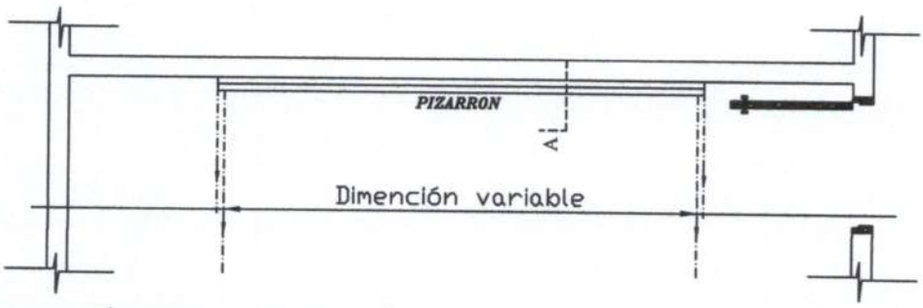

UBICACIÓN DEL PIZARRÓN

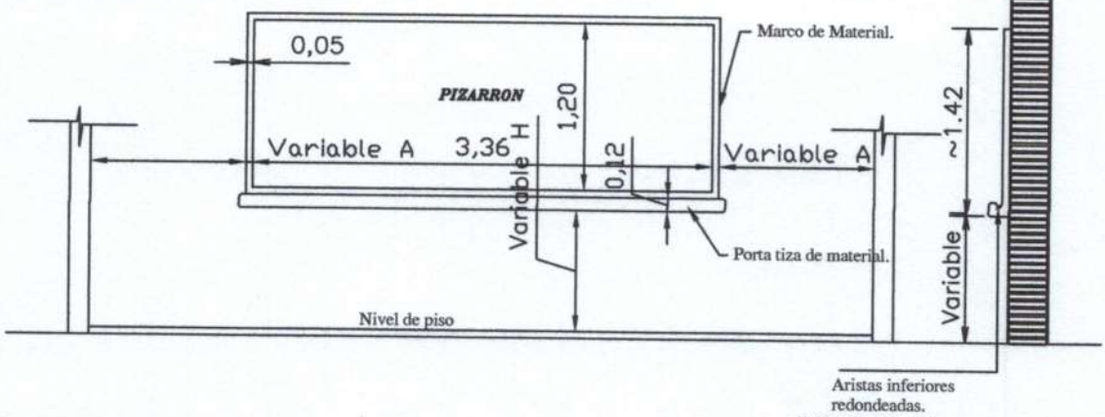

ALZADO FRONTAL

CORTE A

CONSTRUCCIÓN DE PIZARRON EMPOTRADO EN MURO

ESPECIFICACIONES TECNICAS

* 1- Sobre el muro de ladrillo marcar las dimenciones recomendadas preparar el marco de material y portatiza con ladrillos empotrados, revocados posteriormente con mortero, cemento-arena(1:3), dándole una terminación redondeada en las aristas interiores.

* 2- En la zona de pizarrón propiamente, aplicar una azotada con hidrófugo(ceresita), posteriormente revoque con mortero cemento-arena(1:3), y aplicación de tres manos de enduido plástico, con textura de terminación luego de la cantidad de alisado necesarios.

* 3- Aplicar sellador o fijador plástico, posteriormente aplicar tres manos de pintura sintética para pizarrón color verde pizarra, en el marco y portatiza luego del mismo proceso pintura sintéticas color gris.

OBSERVACION

* 1- PARA ESCUELA	* 2- PARA COLEGIO
(A) 1.15 mts.	(A) 1.70 mts.
(H) 0.70 mts.	(H) 0.80 mts.

Katerine Solis
Proyectista

Arq. Braulio Flores
Reg. M.O.P.C. N° 2.267

MINISTERIO DE EDUCACION Y CULTURA DIRECCIÓN DE INFRAESTRUCTURA		13
Aula tipo 5.80 x 6.80 con techo de tejas	DETALLE DE PIZARRON EMPOTRADO	Sin Escala