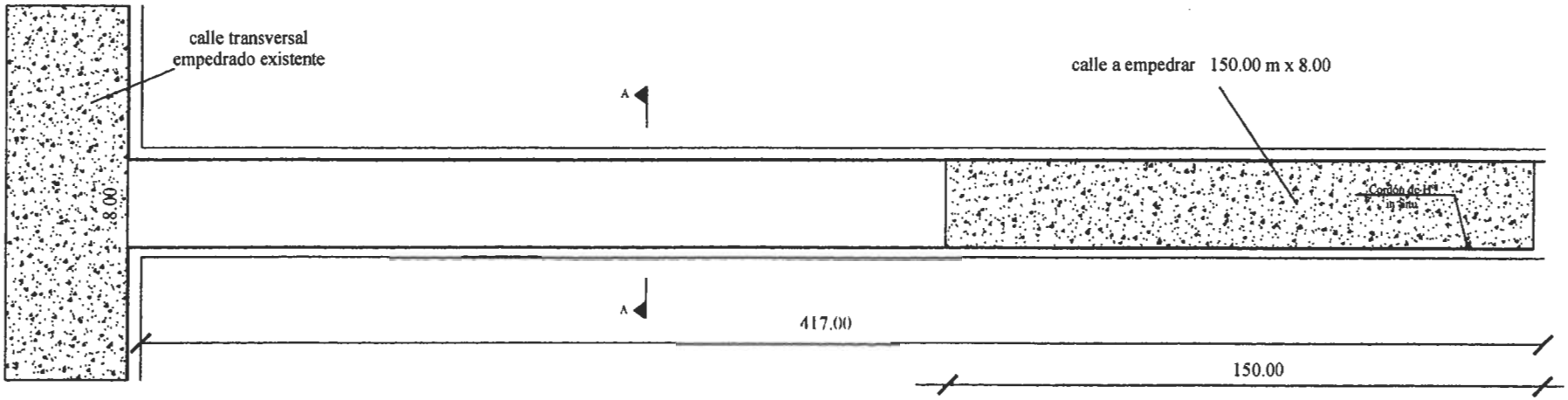

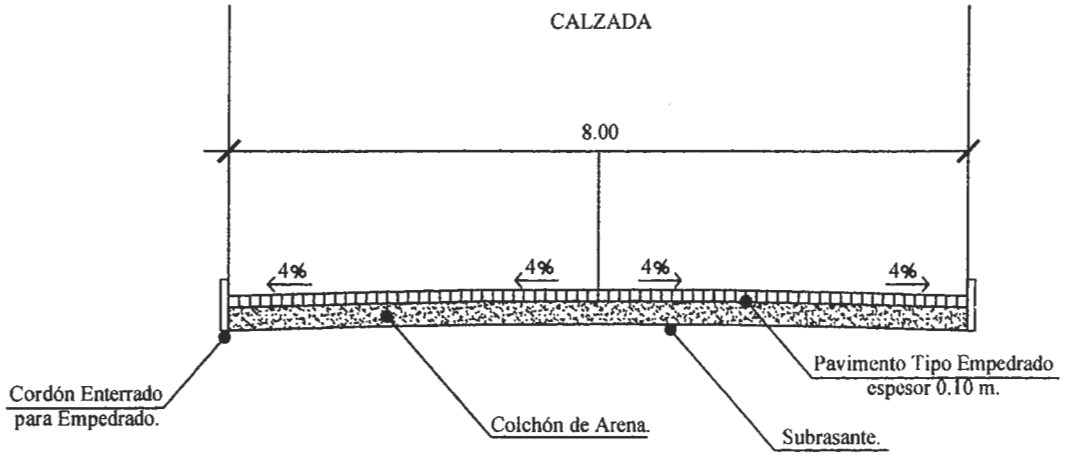

Corte Transversal

Proyecto: Pavimento Tipo Empedrado.
Calle : Fracciòn Panorama ll Toledo
Longitud: 150.00m
Ancho: 8.00 m.