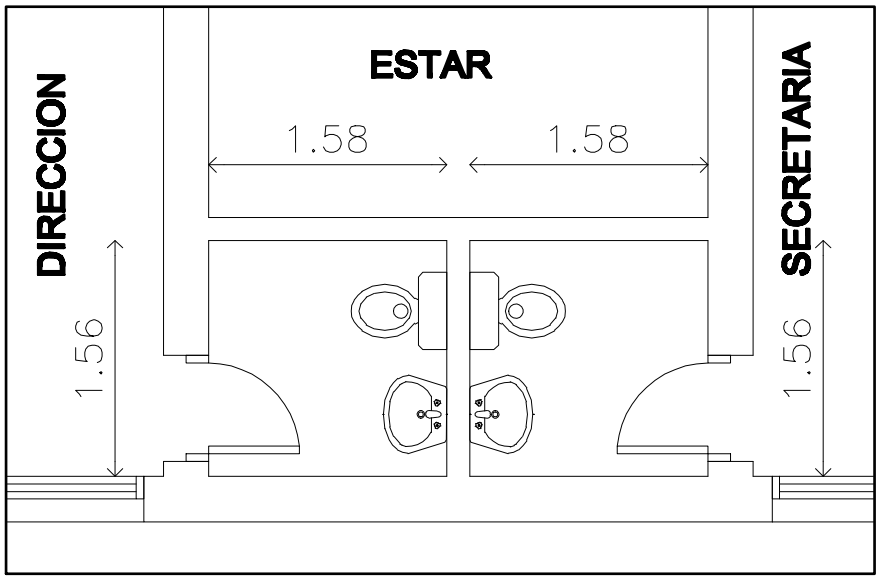

PLANTA ACOTADA EXISTENTE
ESC _ 1:50

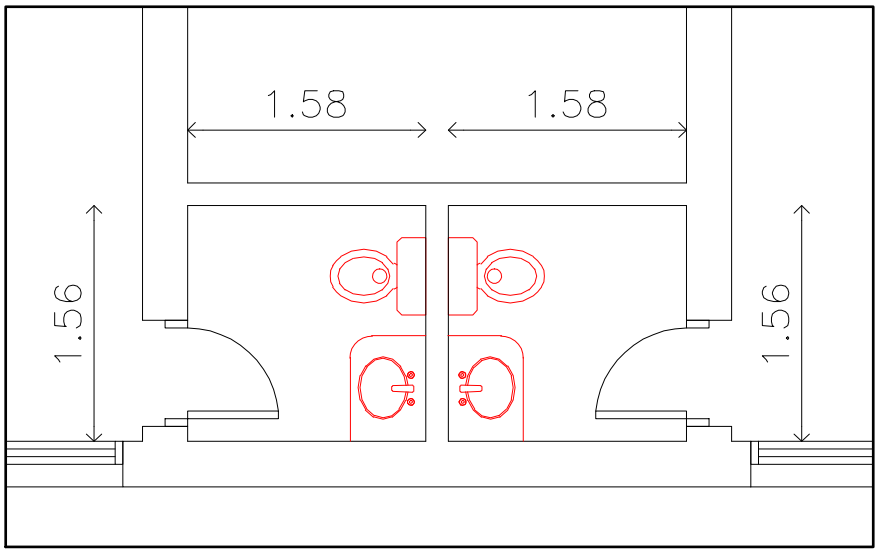

PLANTA ACOTADA A EJECUTAR
ESC _ 1:50

Lámina 5	Por razones de espacio se han reducido los tamaños de los planos, sin embargo estos están disponibles en el Sistema de Contrataciones Públicas. www.dncp.gov.py	PLANTA ACOTADA AREA DE BAÑOS	ENCARNACION Infona Instituto Forestal Nacional