PLANOS DEL LOTE 1

Baranda

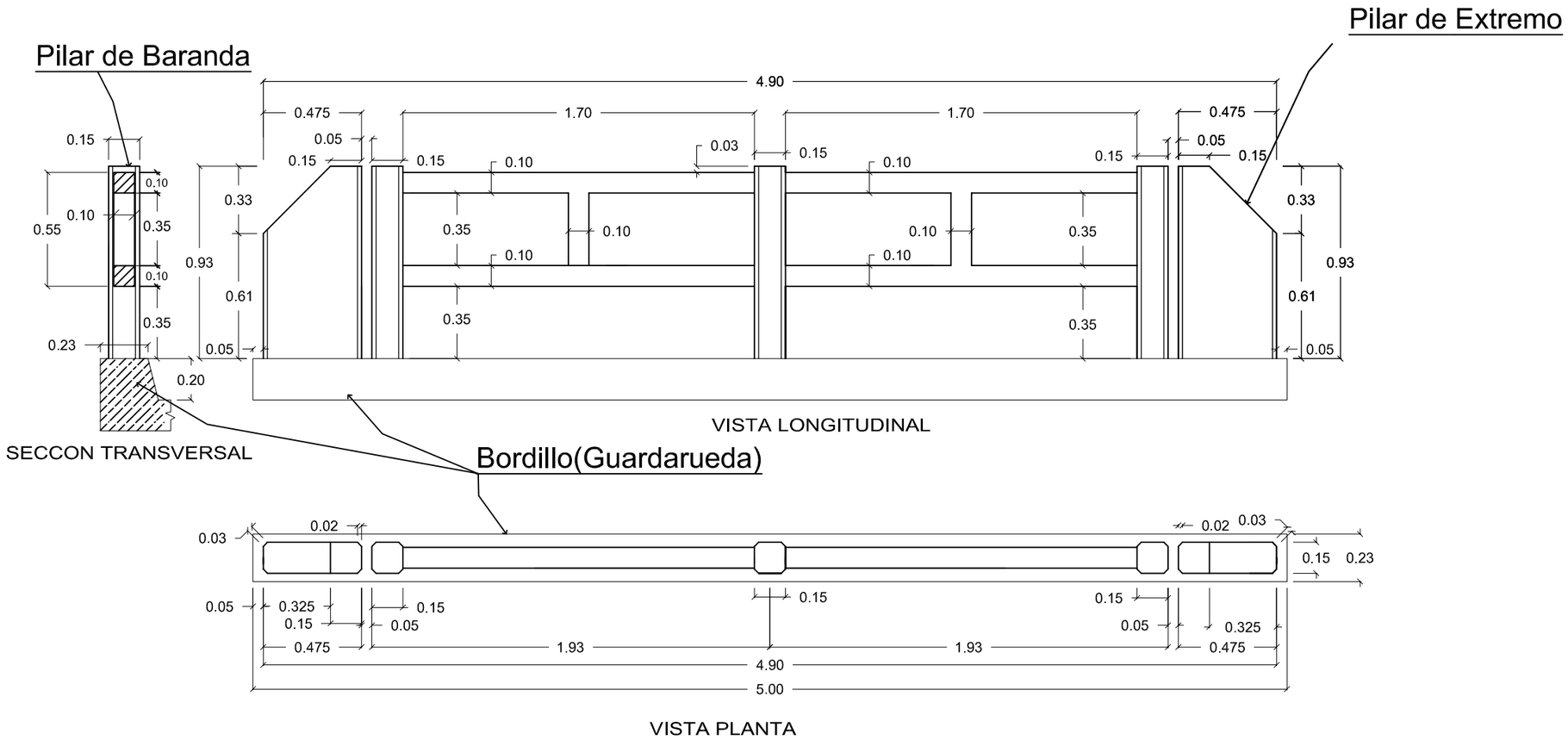

GOBERNACIÓN DE ÑEEMBUCÚ

OBRA: PUENTE DE 6,00M X 5,00M
UBICACION: PASO DE PATRIA
SOLICITANTE:

RESPONSABLE **ARQ. LUIS AYALA**	ESCALA: VARIAS	**CADISTA:** MARIANO SAUCEDO

Baranda

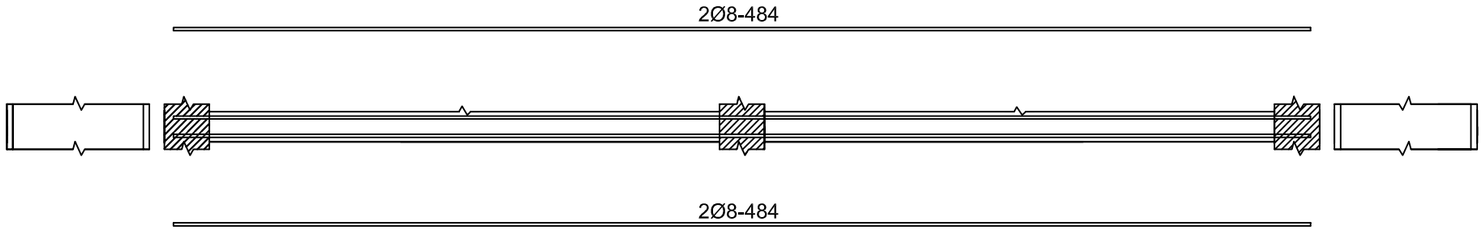

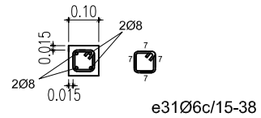

Esc. 1/20

Pilar de Extremo

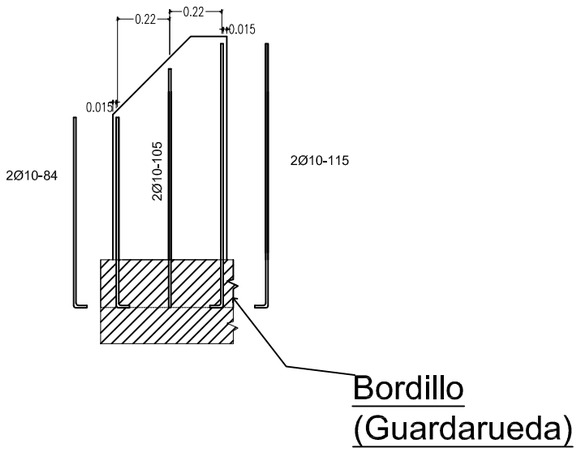

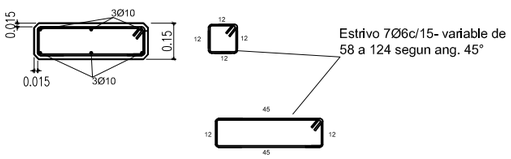

Esc. 1/25

Pilar de Baranda

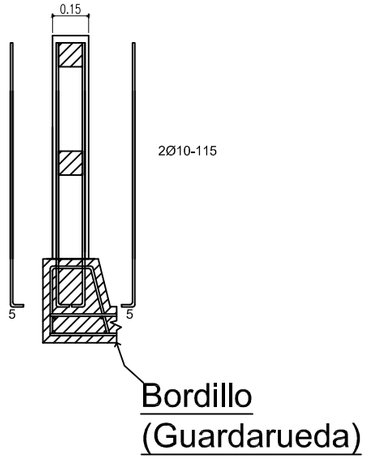

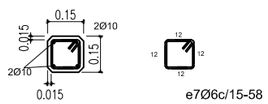

Esc. 1/25

Pilar Intermedio

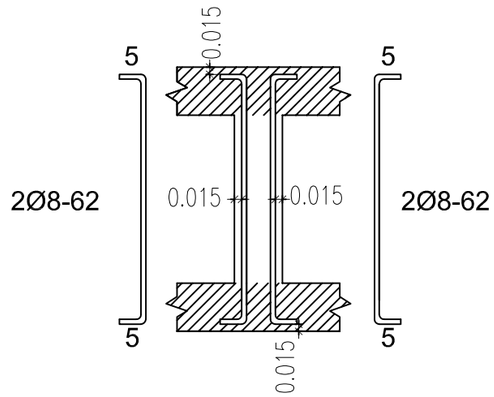

Esc. 1/125

GOBERNACIÓN DE ÑEEMBUCÚ

OBRA: PUENTE DE 6,00M X 5,00M
UBICACION: PASO DE PATRIA
SOLICITANTE:

RESPONSABLE **ARQ. LUIS AYALA**	ESCALA: VARIAS	**CADISTA:** MARIANO SAUCEDO

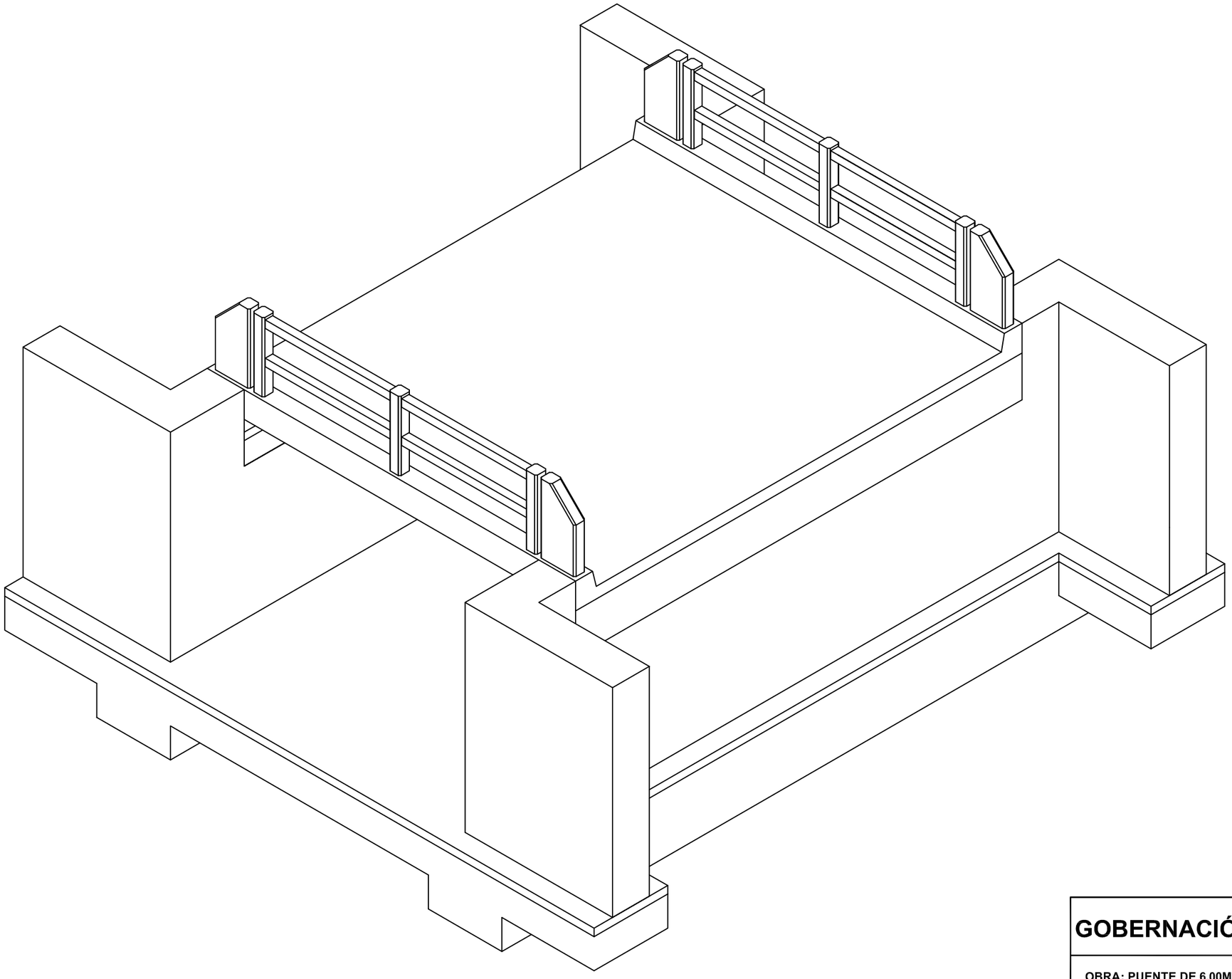

GOBERNACIÓN DE ÑEEMBUCÚ

OBRA: PUENTE DE 6,00M X 5,00M
UBICACION: PASO DE PATRIA
SOLICITANTE:

RESPONSABLE **ARQ. LUIS AYALA**	ESCALA: VARIAS	**CADISTA:** MARIANO SAUCEDO

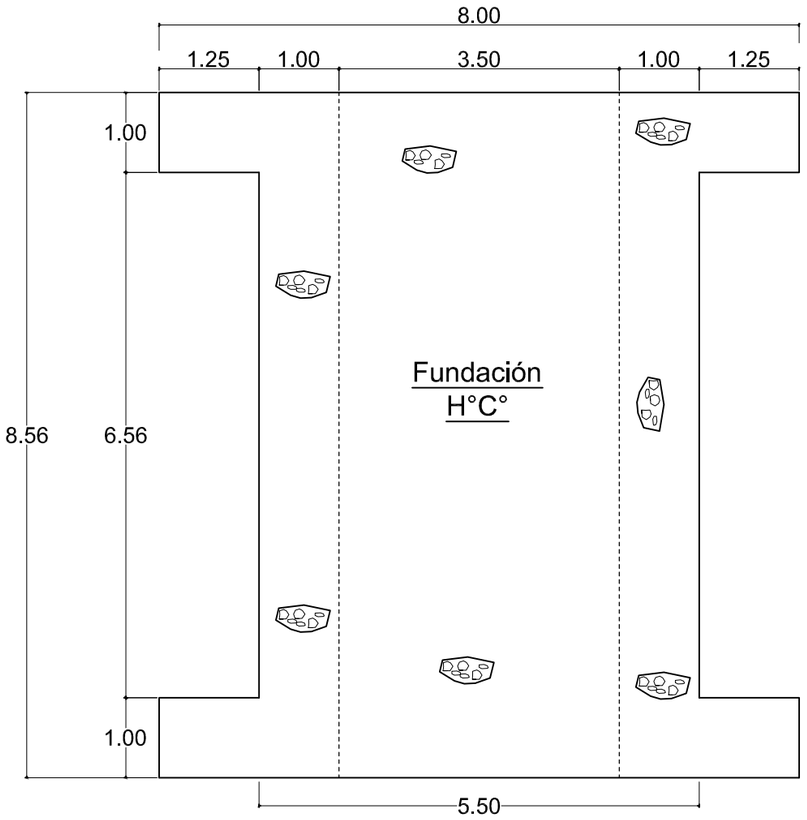

VISTA PLANTA - FUDACION
Esc. 1/75

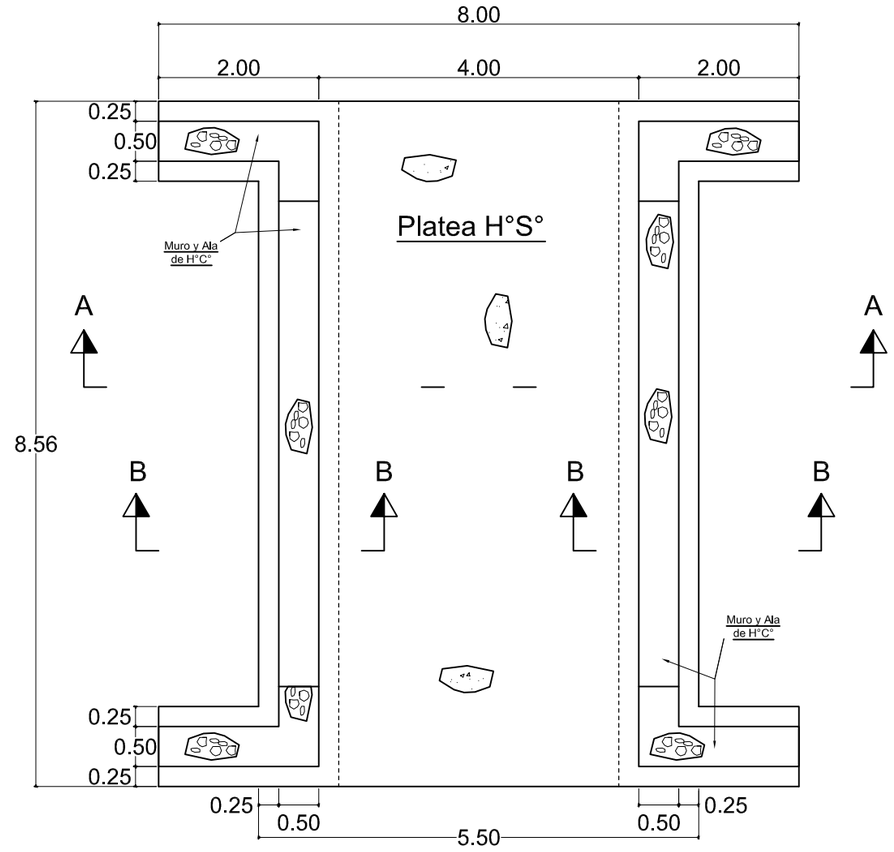

VISTA PLANTA - PLATEA y MURO HºCº
Esc. 1/75

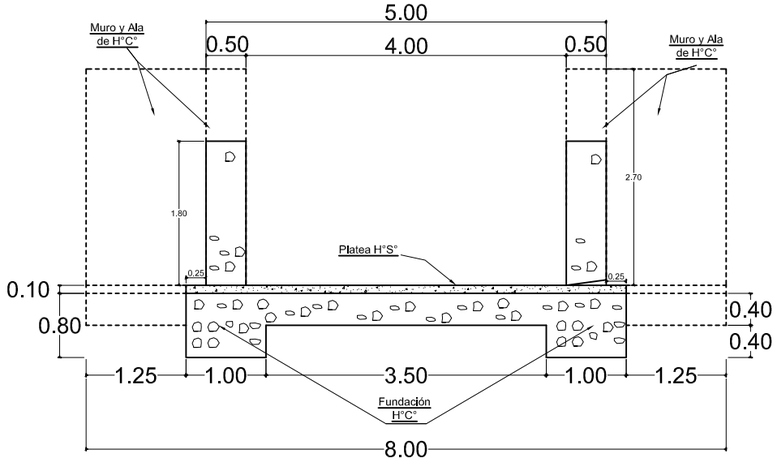

SECCION TRANSVERSAL - CORTE A - A
Esc. 1/75

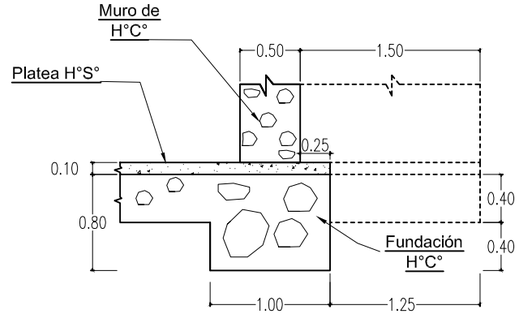

SECCION CORTE B - B
Esc. 1/50

GOBERNACIÓN DE ÑEEMBUCÚ

OBRA: PUENTE DE 6,00M X 5,00M
UBICACION: PASO DE PATRIA
SOLICITANTE:

RESPONSABLE **ARQ. LUIS AYALA**	ESCALA: VARIAS	**CADISTA:** MARIANO SAUCEDO

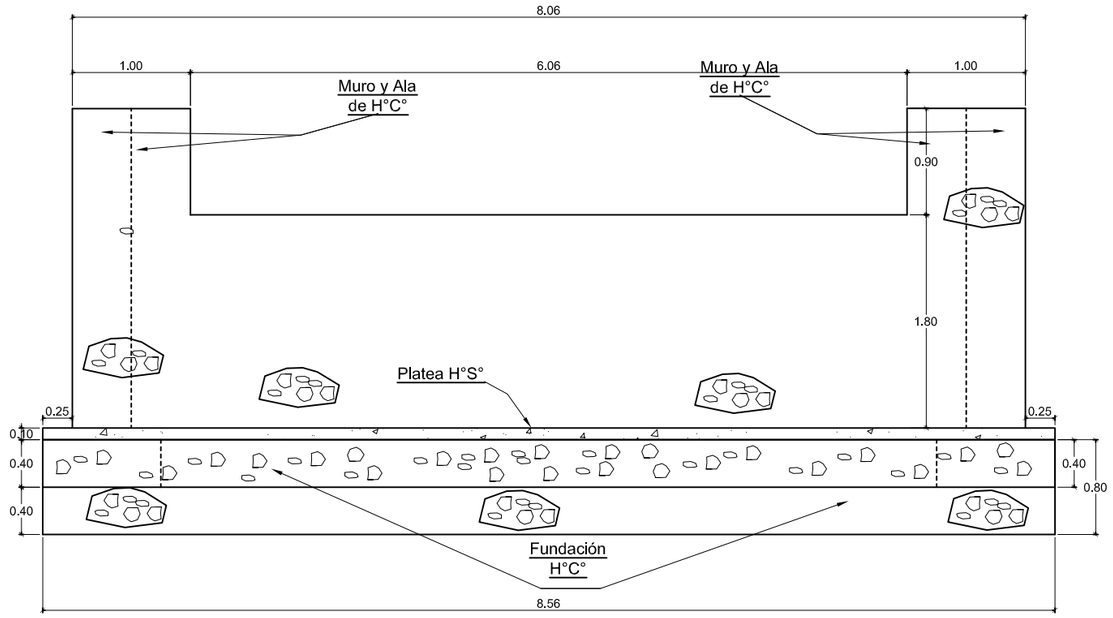

SECCIÓN LONGITUDINAL - CORTE C-C

Esc. 1/50

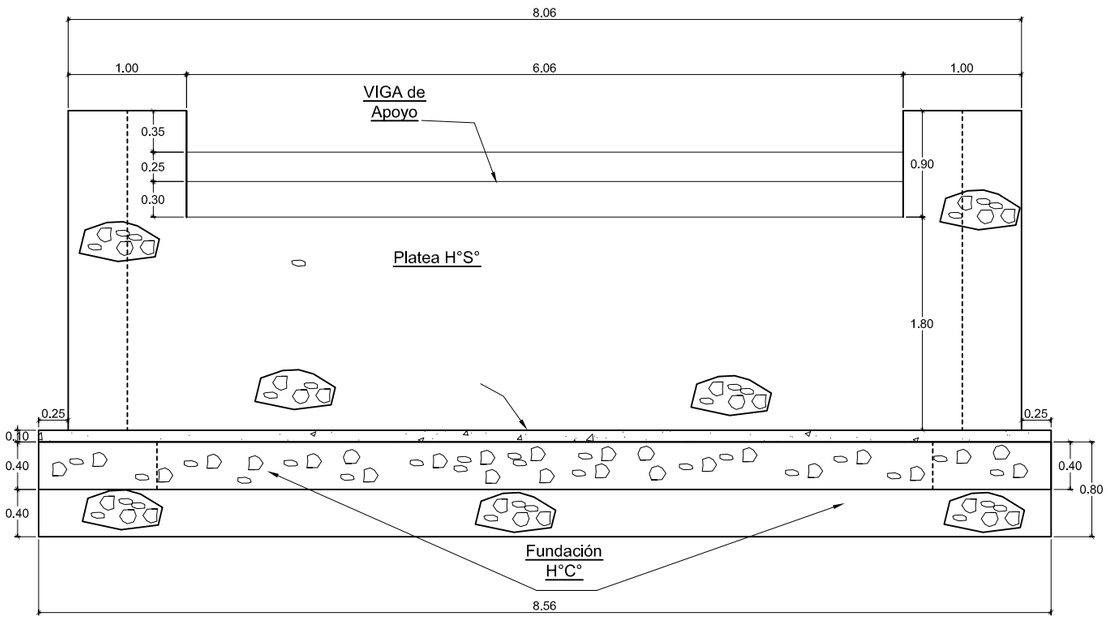

SECCIÓN LONGITUDINAL - VIGA DE APOYO - CORTE C-C

Esc. 1/50

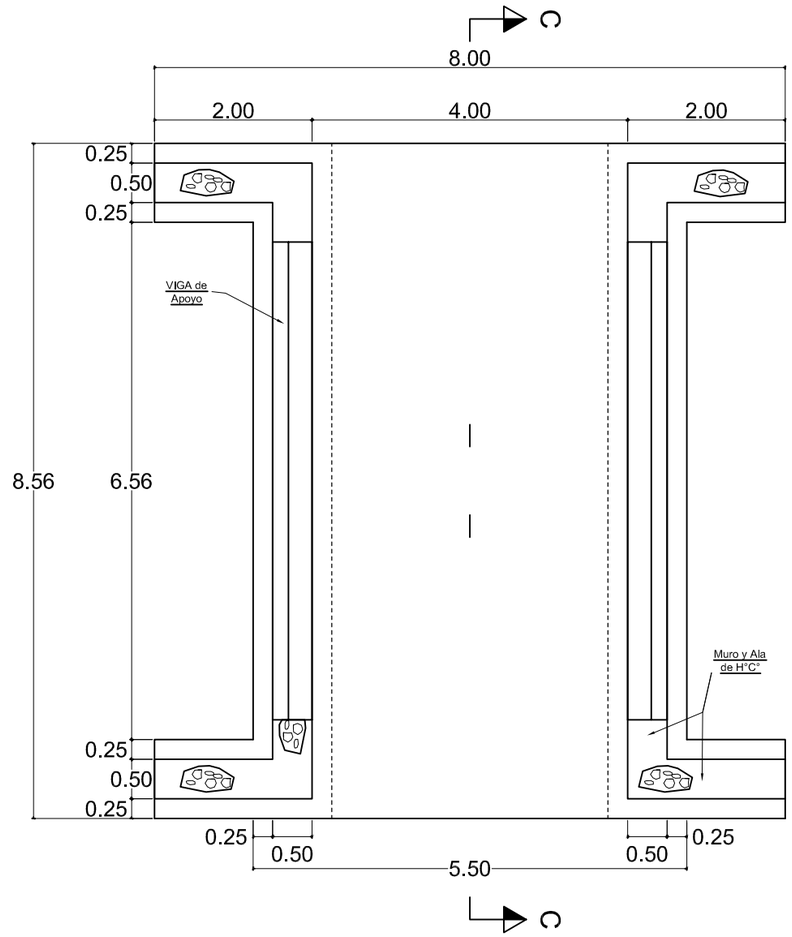

VISTA PLANTA CON VIGA DE APOYO

Esc. 1/75

GOBERNACIÓN DE ÑEEMBUCÚ

OBRA: PUENTE DE 6,00M X 5,00M
UBICACION: PASO DE PATRIA
SOLICITANTE:

RESPONSABLE **ARQ. LUIS AYALA**	ESCALA: VARIAS	**CADISTA:** MARIANO SAUCEDO

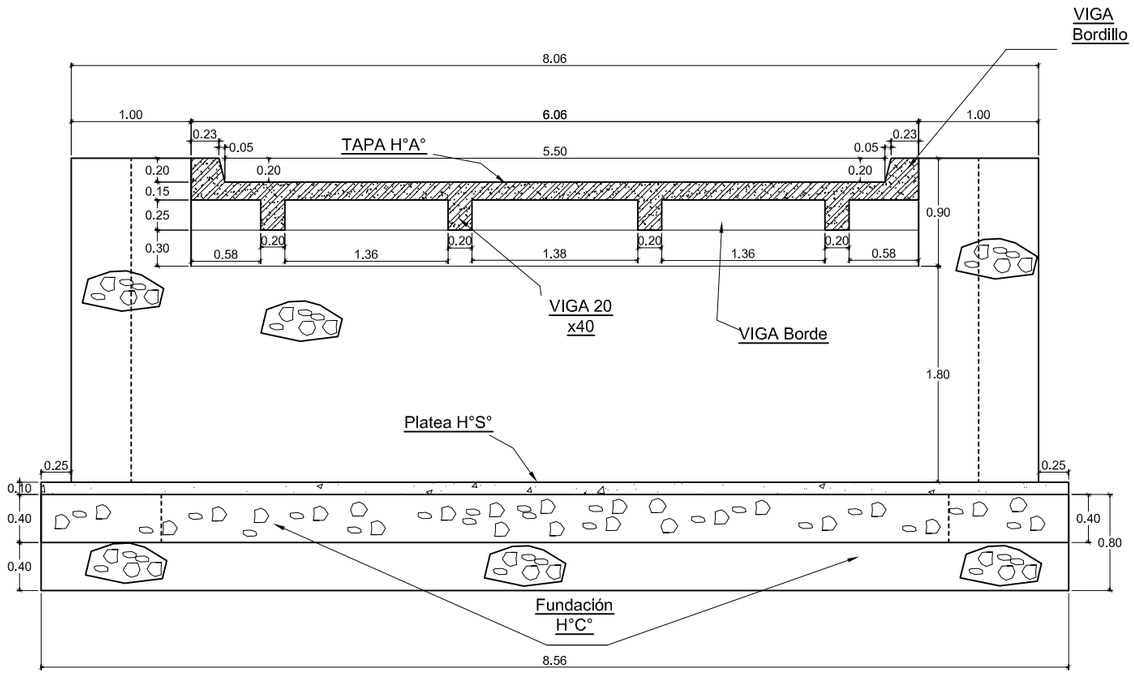

ALZADO CON TABLERO
Esc. 1/50

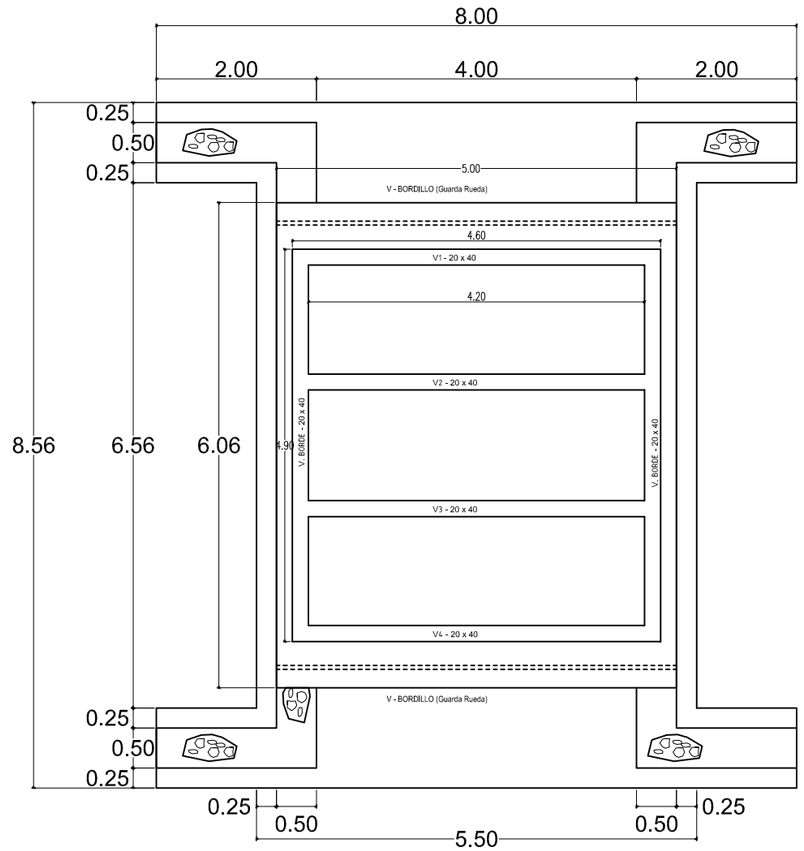

VISTA PLANTA CON TABLERO
Esc. 1/75

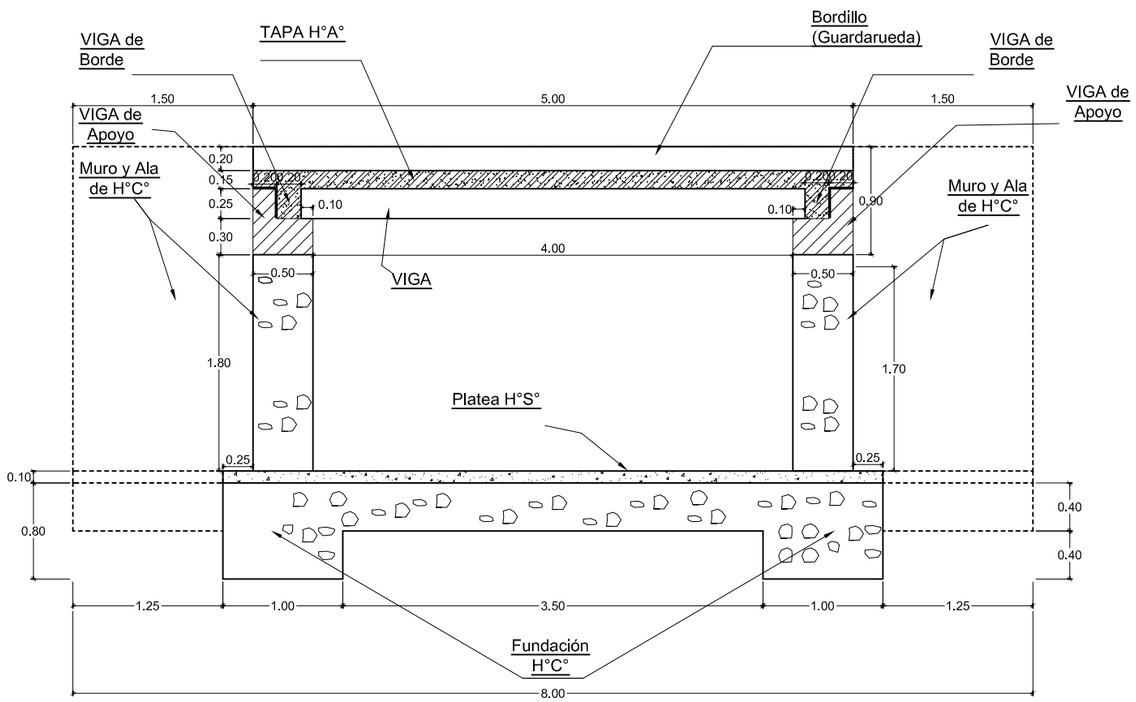

ALZADO TRANSVERSAL CON TABLERO
Esc. 1/50

GOBERNACIÓN DE ÑEEMBUCÚ

OBRA: PUENTE DE 6,00M X 5,00M
UBICACION: PASO DE PATRIA
SOLICITANTE:

RESPONSABLE **ARQ. LUIS AYALA**	ESCALA: VARIAS	**CADISTA:** MARIANO SAUCEDO

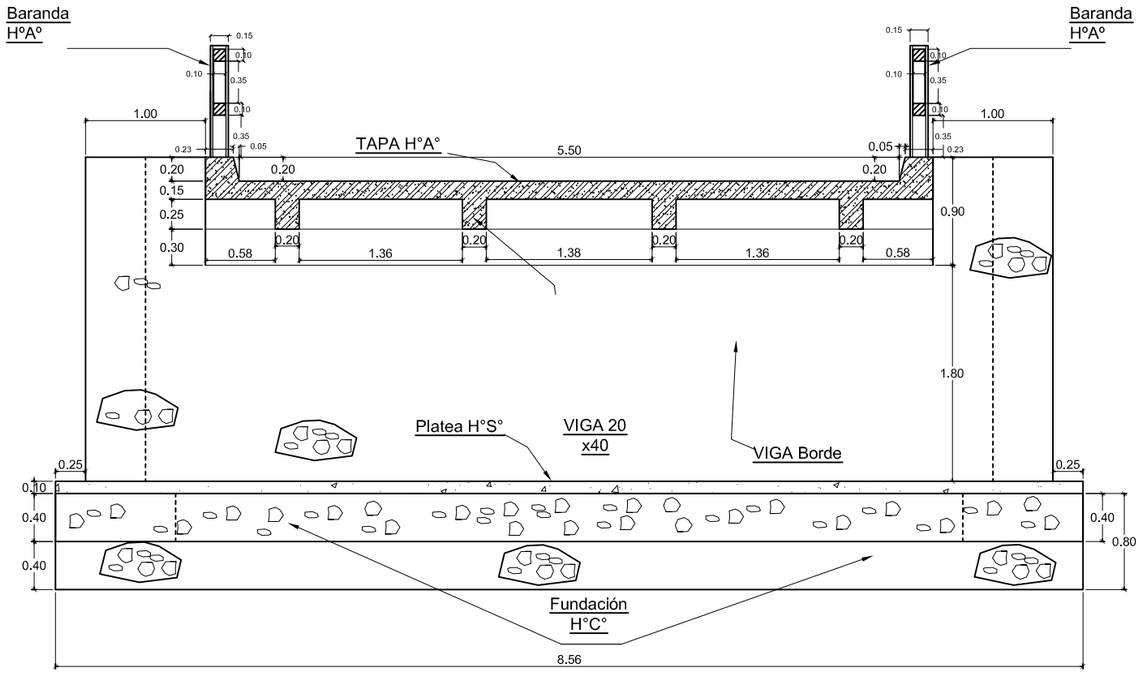

SECCIÓN LONGITUDINAL CON TABLERO Y BARANDA

Esc. 1/50

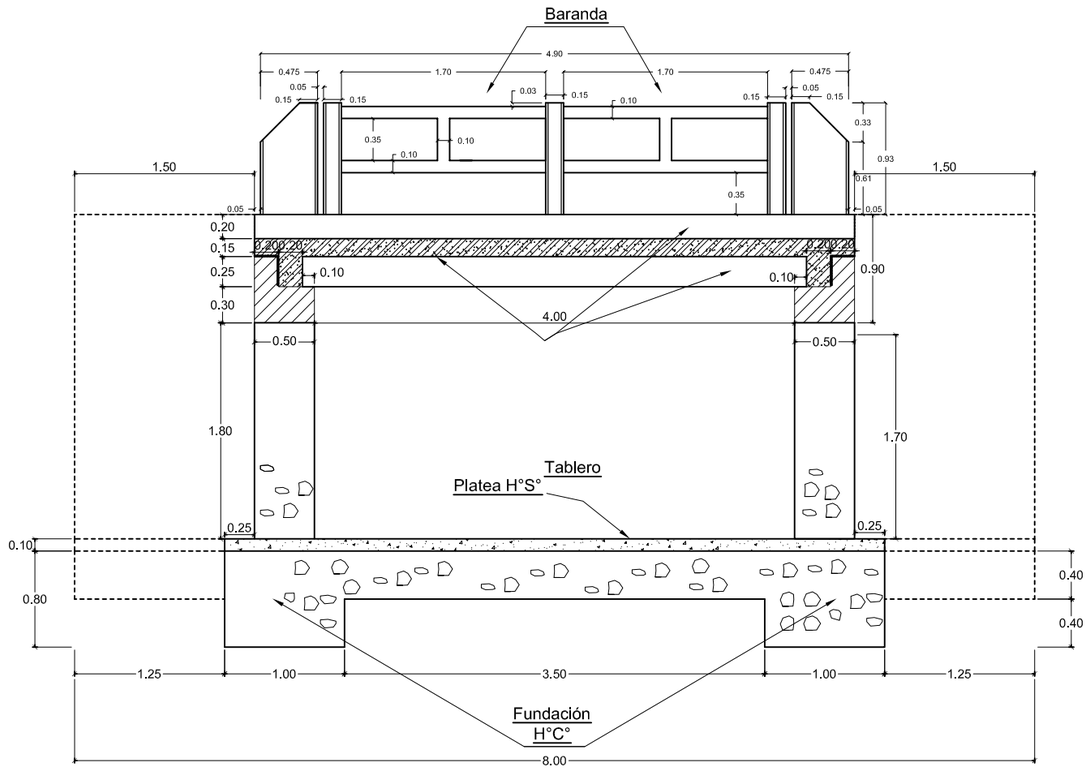

SECCIÓN TRANSVERSAL CON TABLERO Y BARANDA

Esc. 1/50

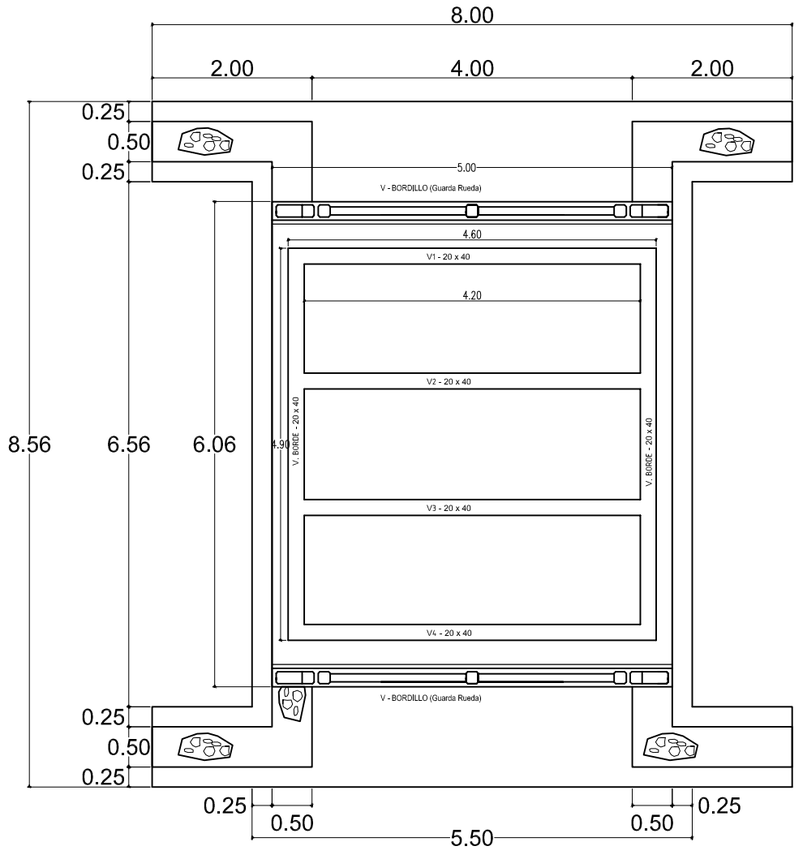

VISTA PLANTA CON TABLERO Y BARANDA

Esc. 1/75

GOBERNACIÓN DE ÑEEMBUCÚ

OBRA: PUENTE DE 6,00M X 5,00M
UBICACION: PASO DE PATRIA
SOLICITANTE:

RESPONSABLE **ARQ. LUIS AYALA**	ESCALA: VARIAS	**CADISTA:** MARIANO SAUCEDO

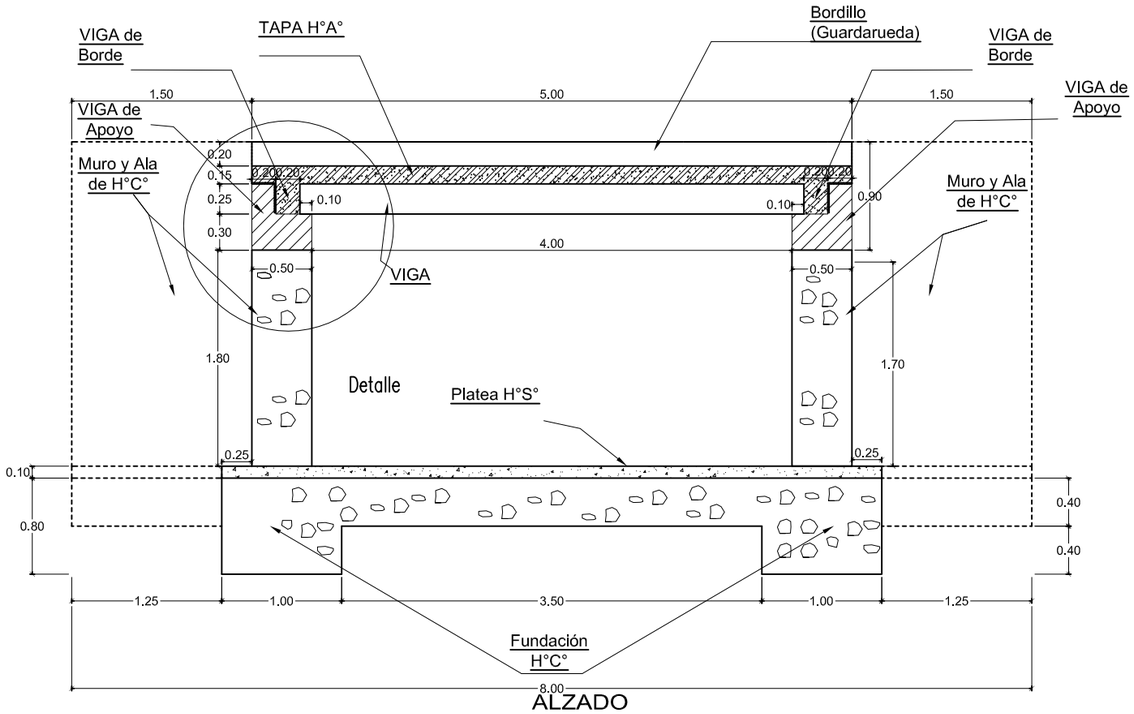

ALZADO
Esc. 1/50

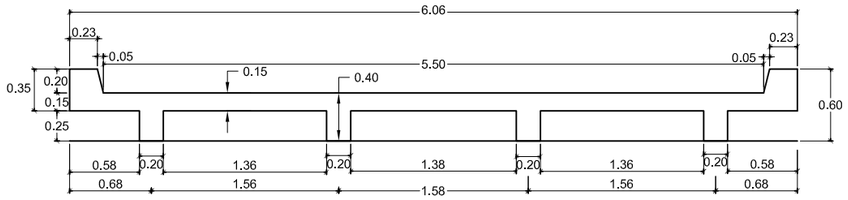

SECCION TABLERO
Esc. 1/50

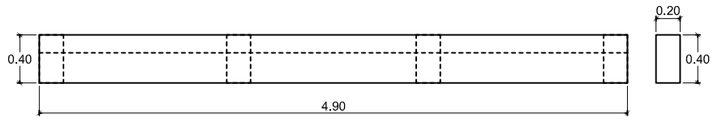

VIGA DE BORDE
Esc. 1/50

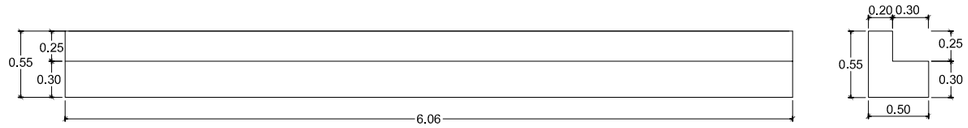

VIGA DE APOYO
Esc. 1/50

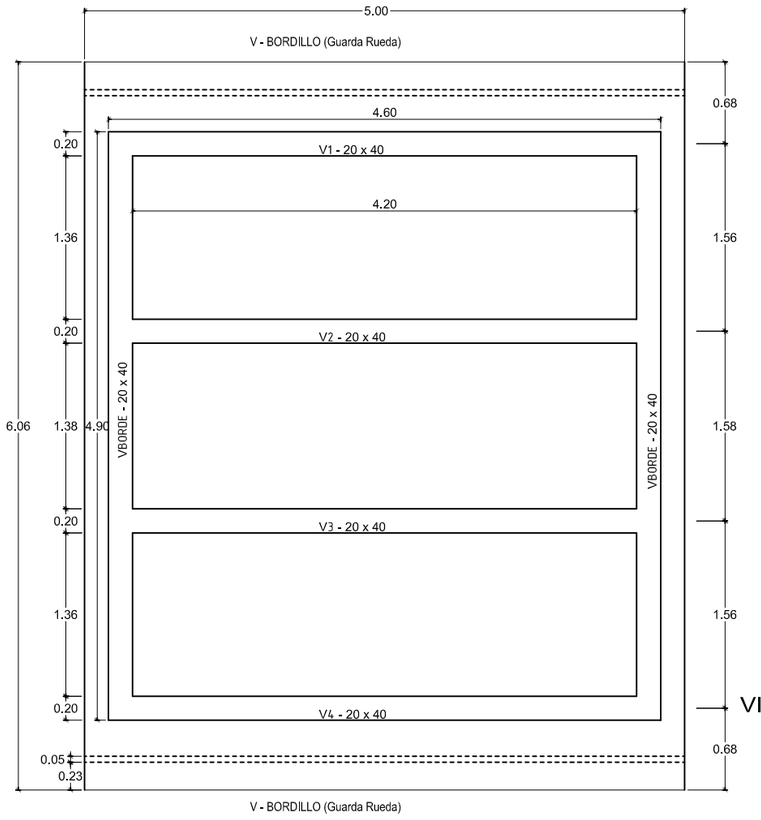

VISTA TABLERO
Esc. 1/50

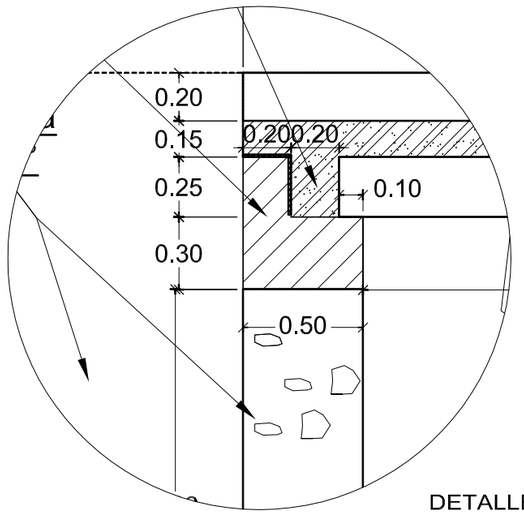

DETALLE
Esc. 1/25

GOBERNACIÓN DE ÑEEMBUCÚ

OBRA: PUENTE DE 6,00M X 5,00M
UBICACION: PASO DE PATRIA
SOLICITANTE:

RESPONSABLE **ARQ. LUIS AYALA**	ESCALA: VARIAS	**CADISTA:** MARIANO SAUCEDO

TABLERO
Esc. 1/50

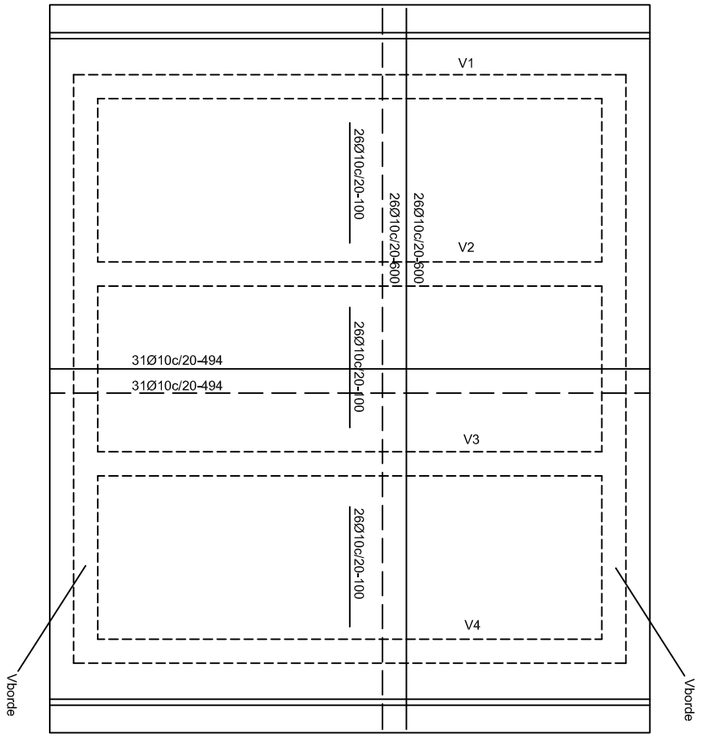

Nota:
fck = 24 MN/m2
fyk = 420 MN/m2
rec. min = 3 cm

SECCION TABLERO
Esc. 1/25

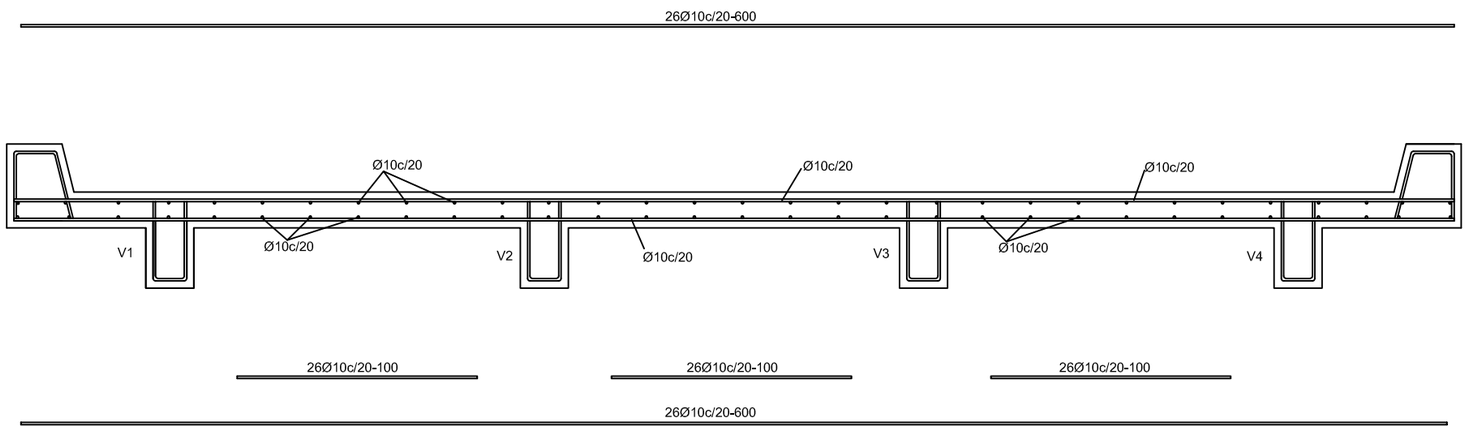

BORDILLO
Esc. 1/25

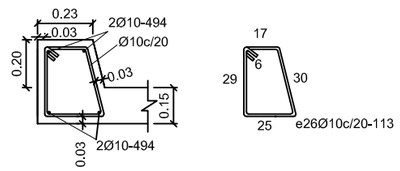

GOBERNACIÓN DE ÑEEMBUCÚ

OBRA: PUENTE DE 6,00M X 5,00M
UBICACION: PASO DE PATRIA
SOLICITANTE:

RESPONSABLE **ARQ. LUIS AYALA**	ESCALA: VARIAS	**CADISTA:** MARIANO SAUCEDO

VIGA TIPO 20x40 V1=V2=V3=V4

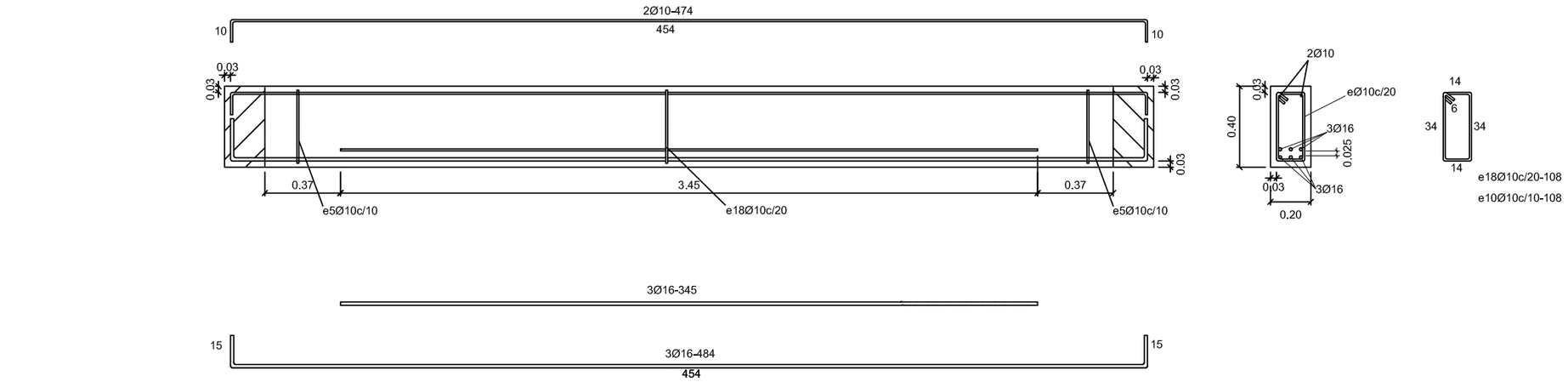

VIGA APOYO

Esc. 1/25

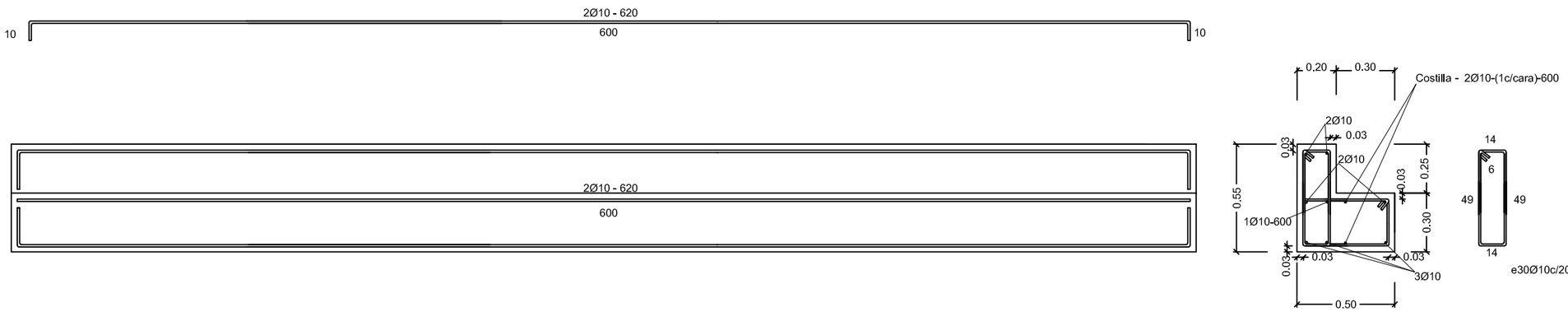

Vborde 20x40

Esc. 1/25

Nota:
fck = 24 MN/m2
fyk = 420 MN/m2
rec. min = 3 cm

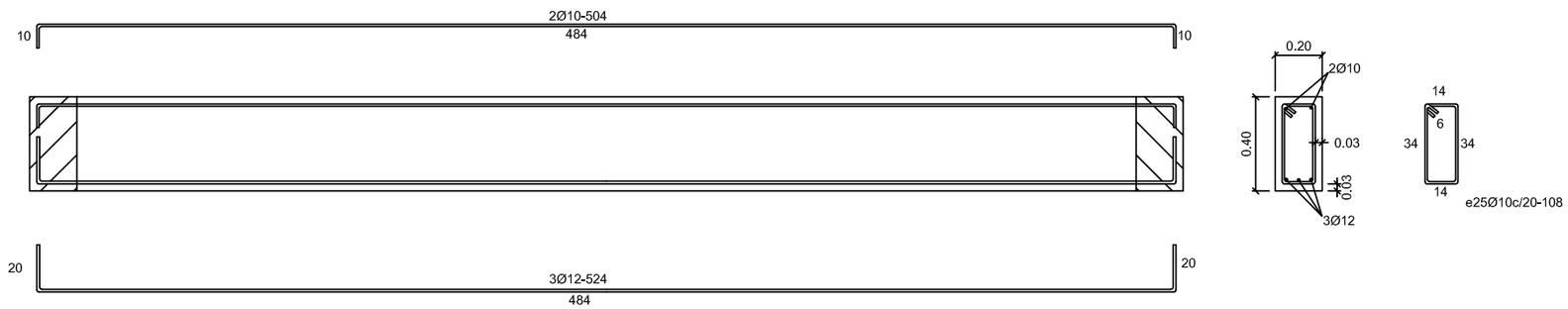

Diseñó	AB	Dibujó	CD	Verificó	EF

GOBERNACIÓN DE ÑEEMBUCÚ

OBRA: PUENTE DE 6,00M X 5,00M
UBICACION: PASO DE PATRIA
SOLICITANTE:

RESPONSABLE
ARQ. LUIS AYALA

ESCALA:
VARIAS

CADISTA: MARIANO SAUCEDO