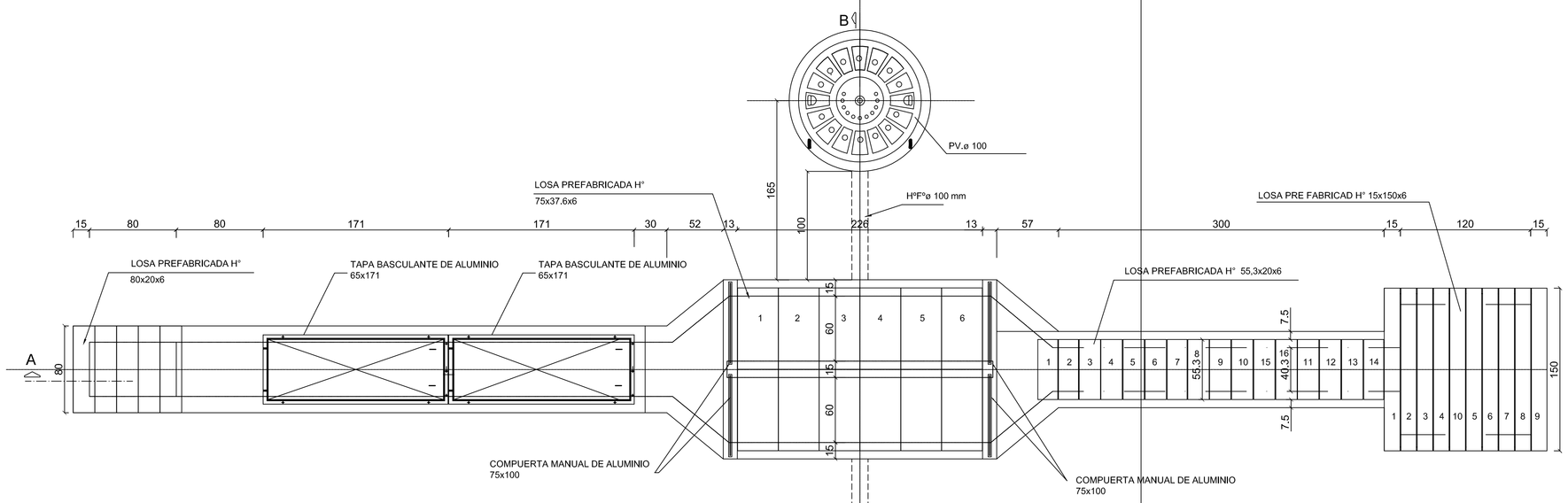

PLANTA NIVEL SUPERIOR
Esc. 1:25

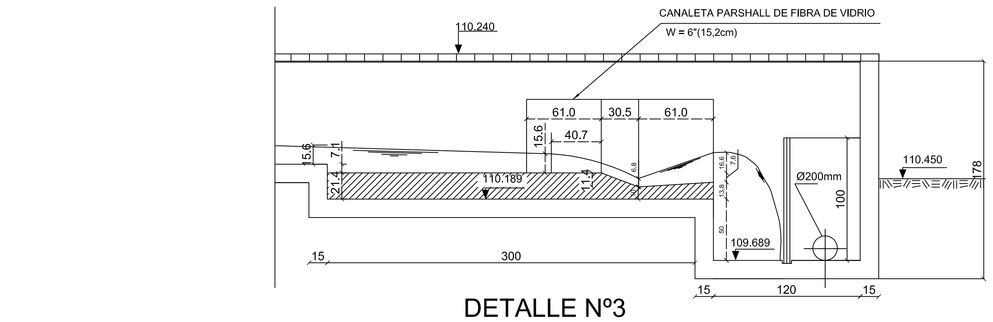

DETALLE Nº3
CANALETA PARSHALL W = 6"(15.2cm)

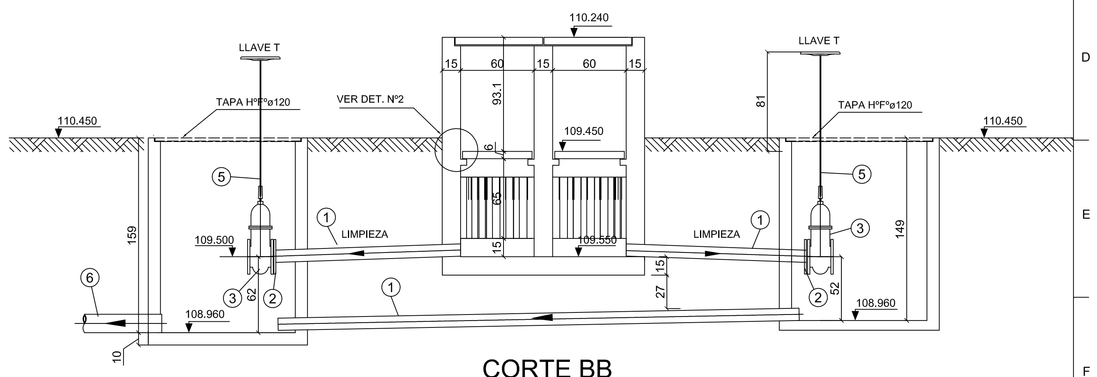

CORTE BB
Esc. 1:25

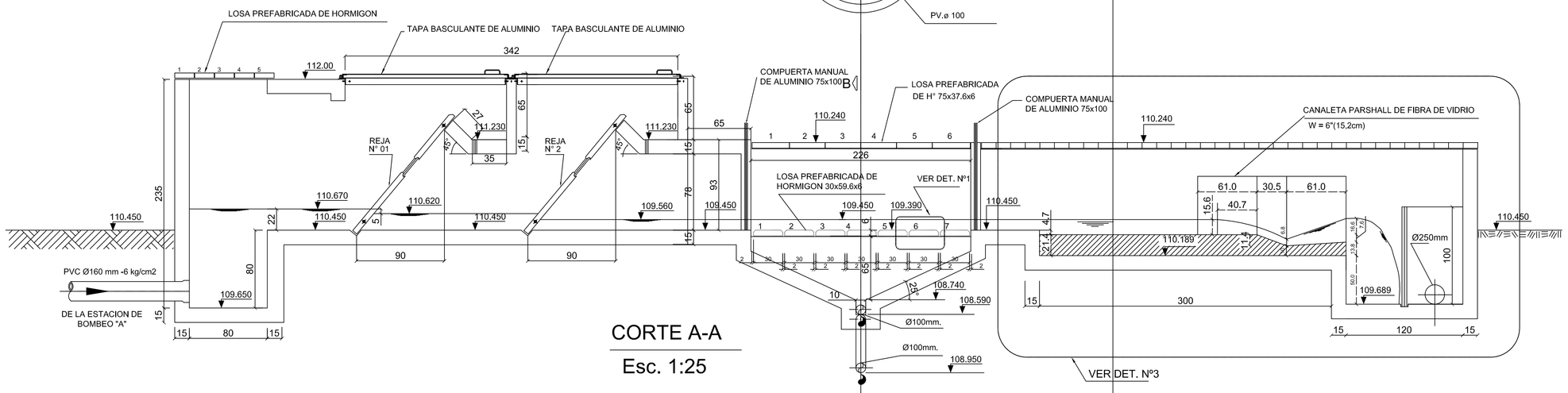

CORTE A-A
Esc. 1:25

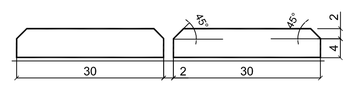

DETALLE Nº1
LOSA PREFABRICADA DE HORMIGON
30x60x6

DETALLE Nº4

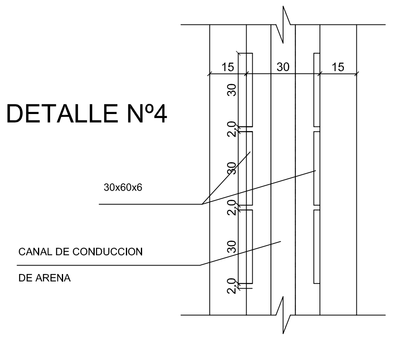

SOPORTE CON RENDIJA
P/ LOSA PRE-FABRICADA

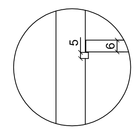

DETALLE Nº2
LOSA PREFABRICADA DE FONDO
DEL DESARENADOR
Esc. 1/10

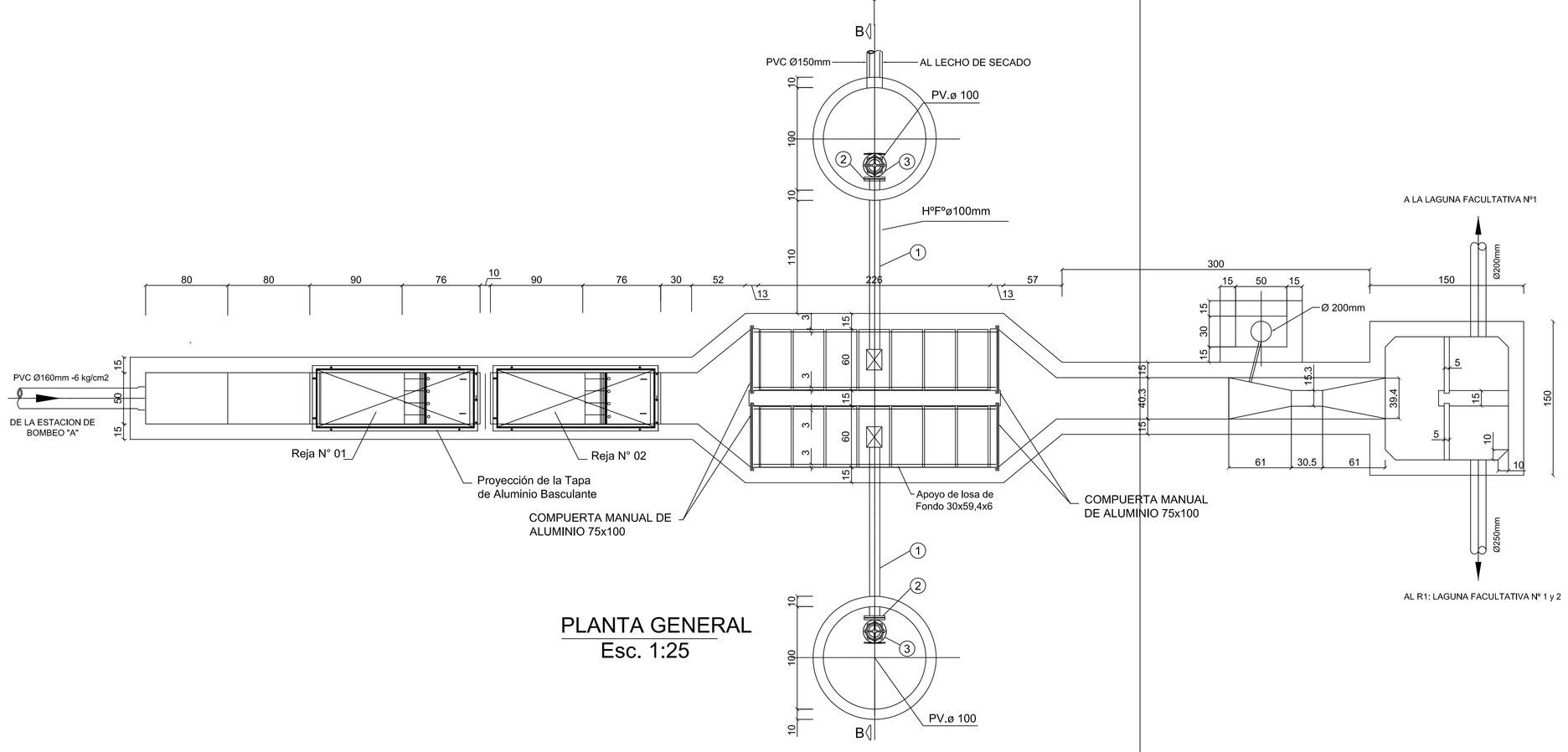

PLANTA GENERAL
Esc. 1:25

MINISTERIO DE SALUD PUBLICA Y BIENESTAR SOCIAL
SERVICIO NACIONAL DE SANEAMIENTO AMBIENTAL

CAPS CONSORCIO DE AGUA POTABLE Y SANEAMIENTO OCSA

LICITACION PUBLICA INTERNACIONAL LPI Nº 02/2009-FOCEM "Construcción de Sistemas de Alcantarillado Condominial en las Ciudades de Ibarbe y Cacapá", CONTRATO Nº 53/2009

Proyecto Construccion y Mejoramiento de Sistemas de Agua Potable y Saneamiento Basico en Pequeñas Comunidades Indigenas del País, SENASA - FOCEM

SISTEMA DE ALCANTARILLADO SANITARIO

Planta de tratamiento de desague cloacal

Planta: Desarenador

FECHA	05/2011	ESCALA	Nº DE PLANO
DIBUJO	CAPS	1:25	DES-01/02

C:\Documents and Settings\CSI279\Mis documentos\ALCANTARILLADO\PLANTA DE TRATAMIENTO-ITURBE\Pliegos planta desagues Iturbe_V feb\PIDesarenador.dwg
Apr 27, 2012 - 7:34am