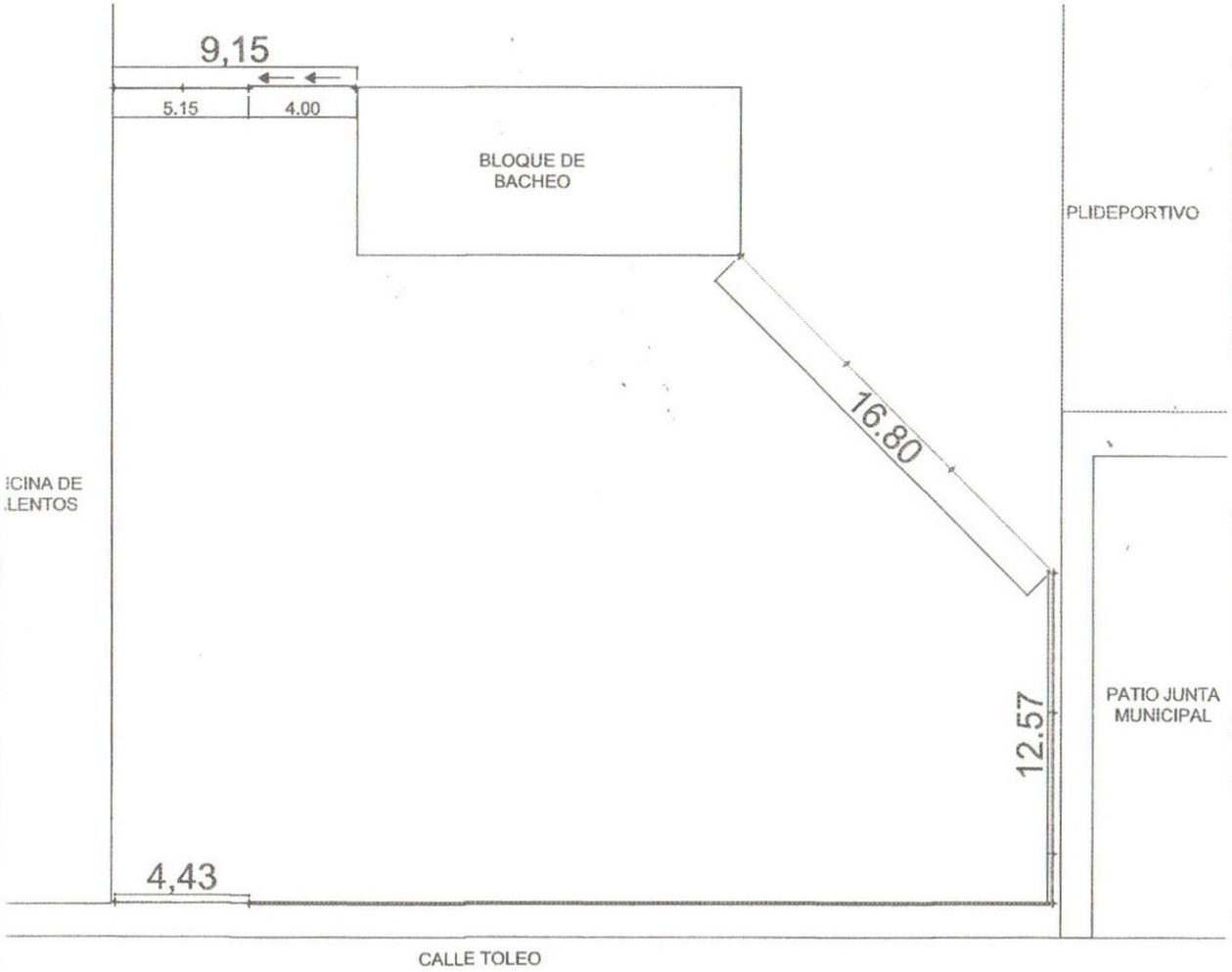

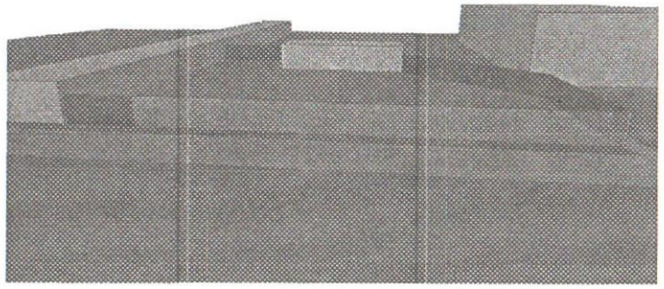

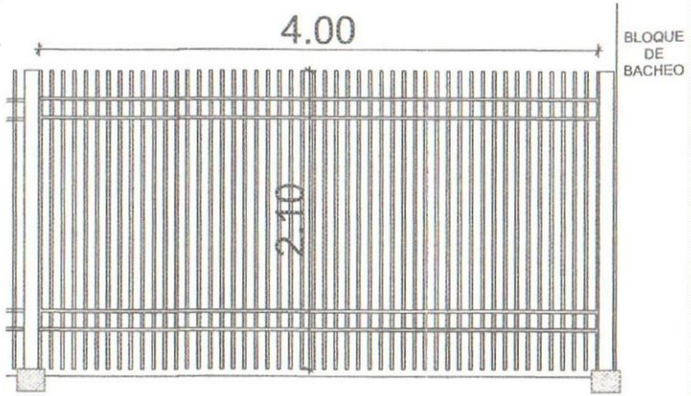

FACHDA 1:50

Rocío Torres
Jefe
División de Proyecto
Ejecución de Obras

ES COPIA FIEL DEL ORIGINAL
Secretaría Gral