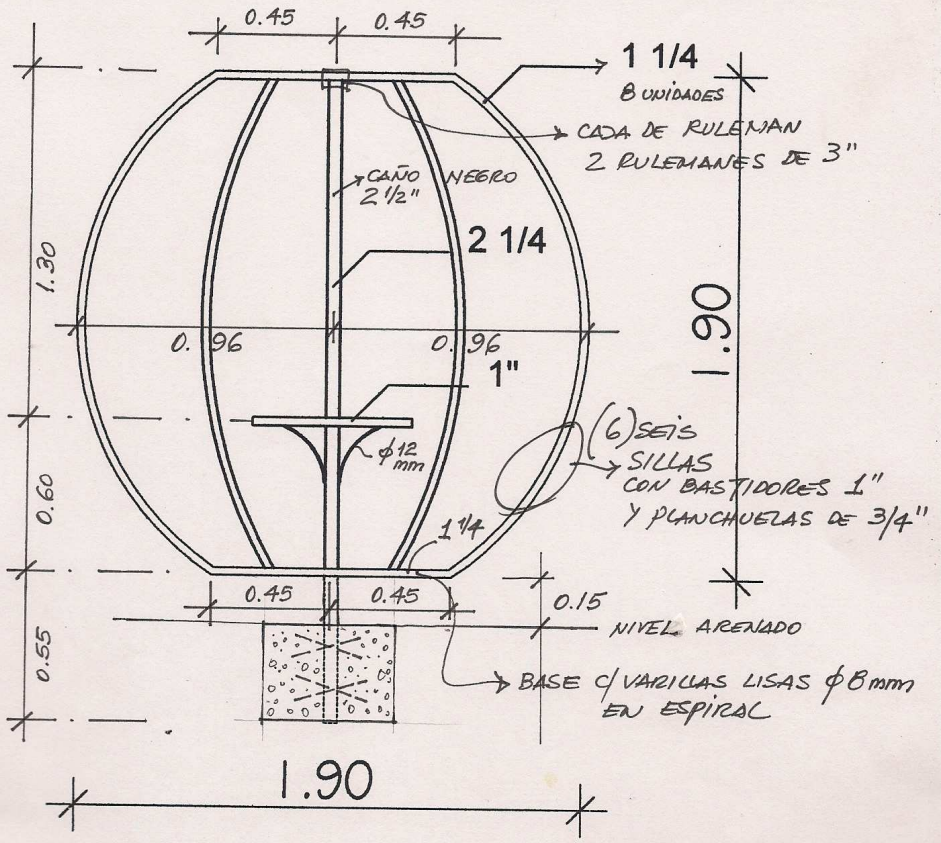

Calesita para 6 niños esc.: 1/20

Calesita para 6 niños

esc.: 1/20

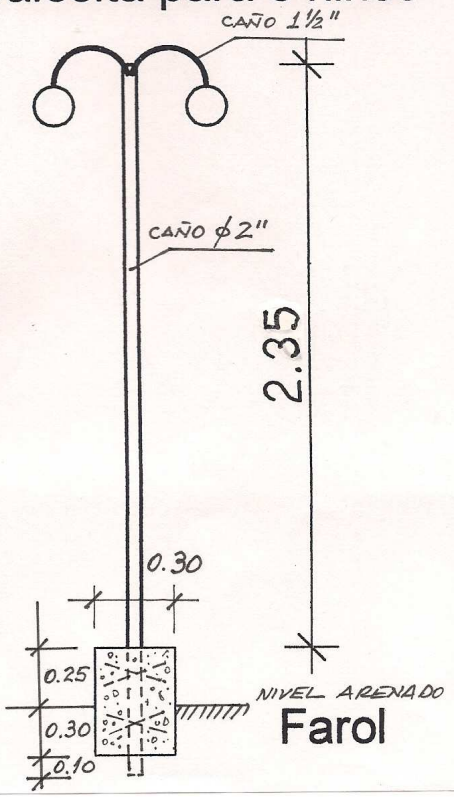

Farol

esc.: 1/20

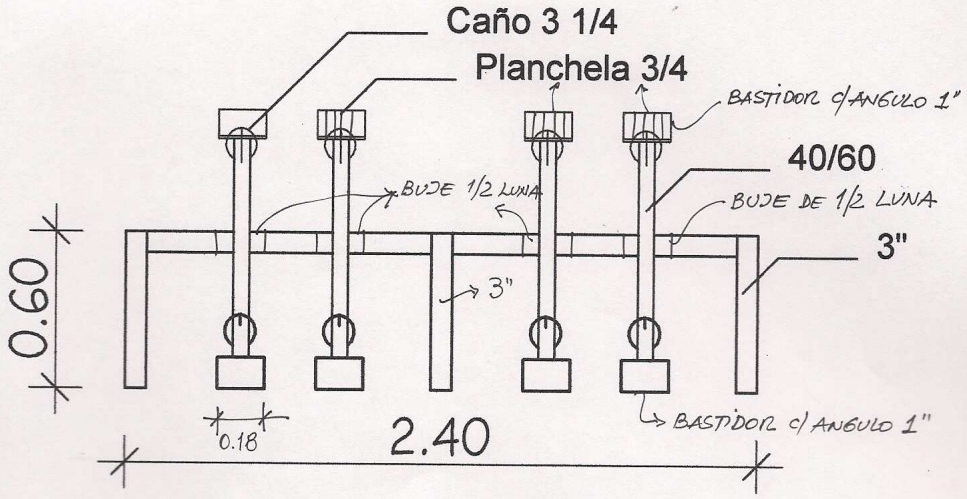

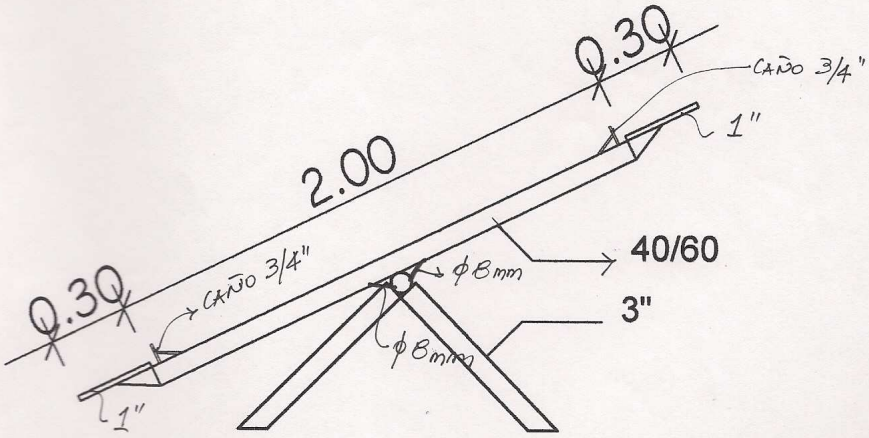

Sube y Baja

esc.: 1/20

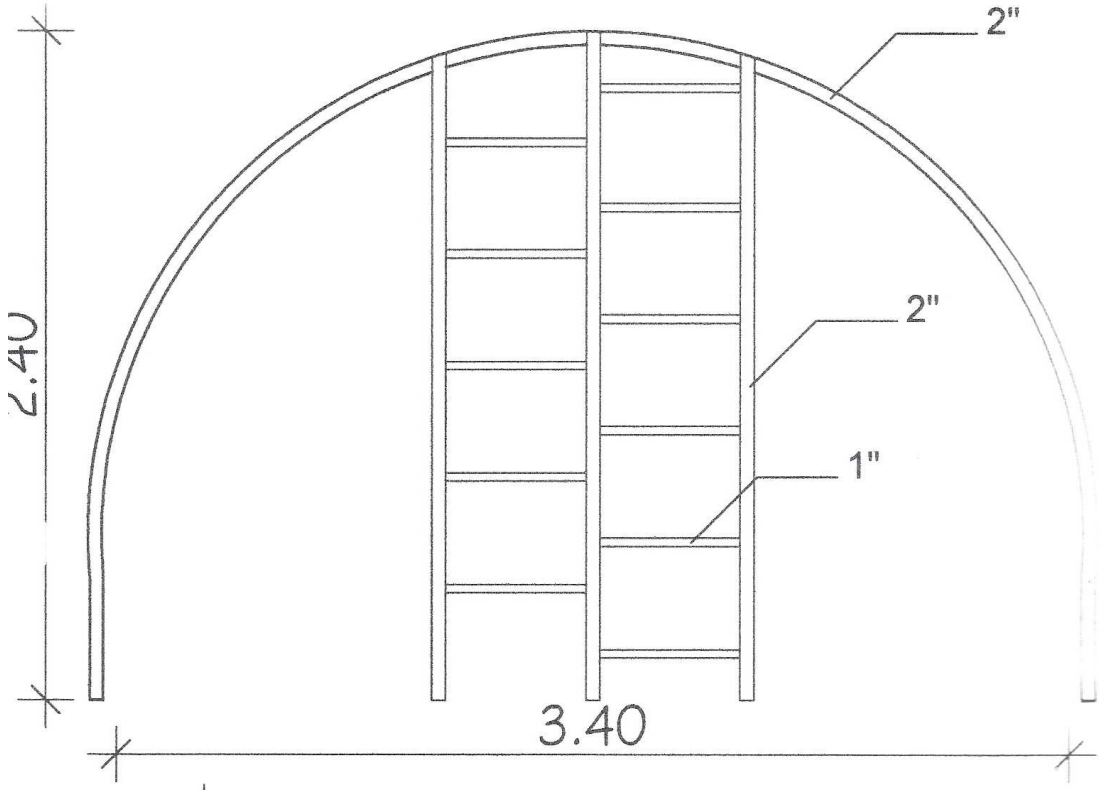

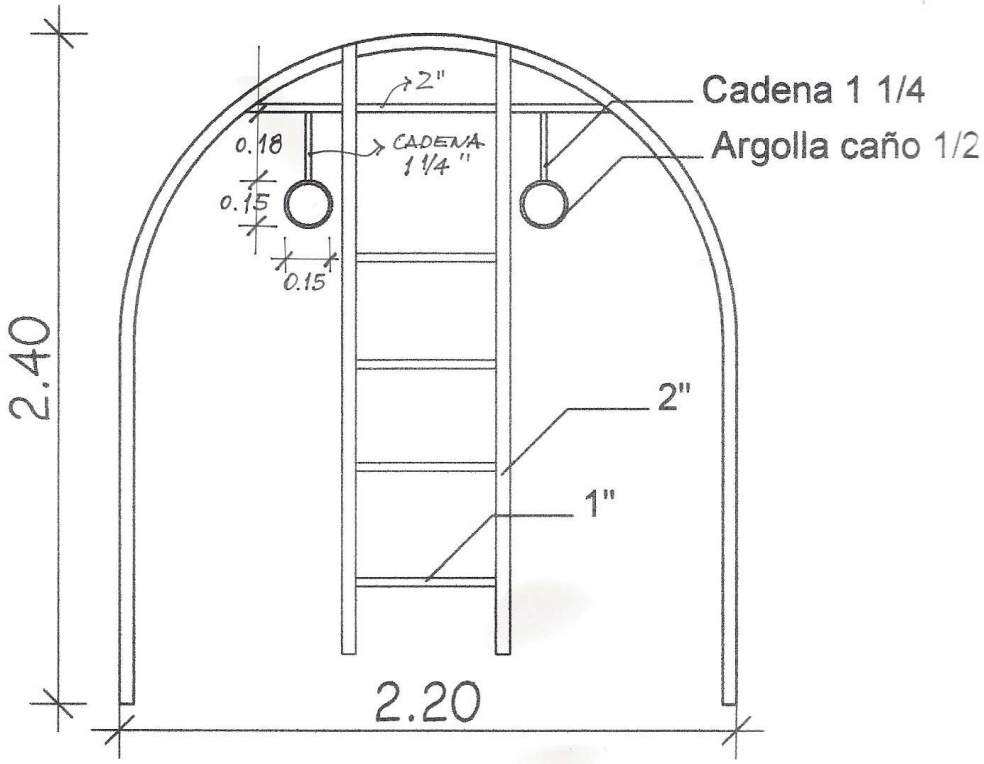

Trepadora esc.: 1/20

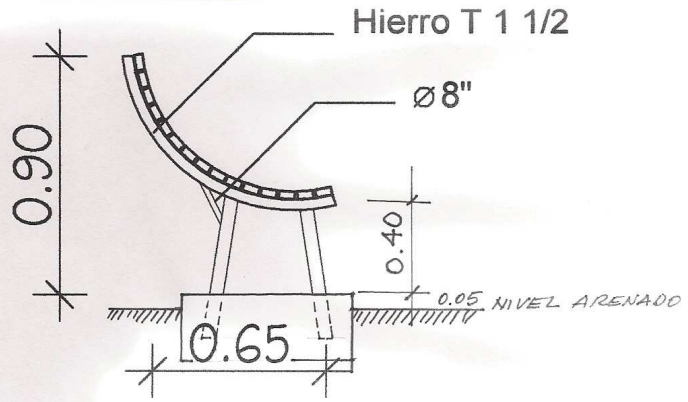

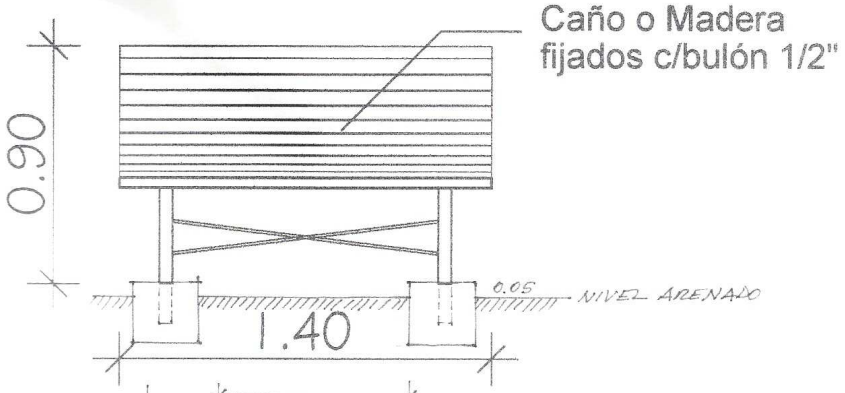

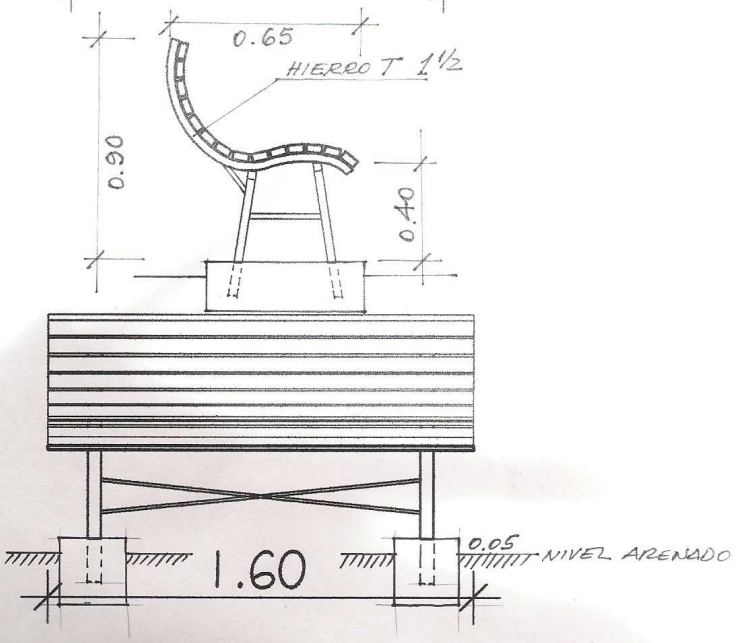

Bancos para plaza esc.: 1/20

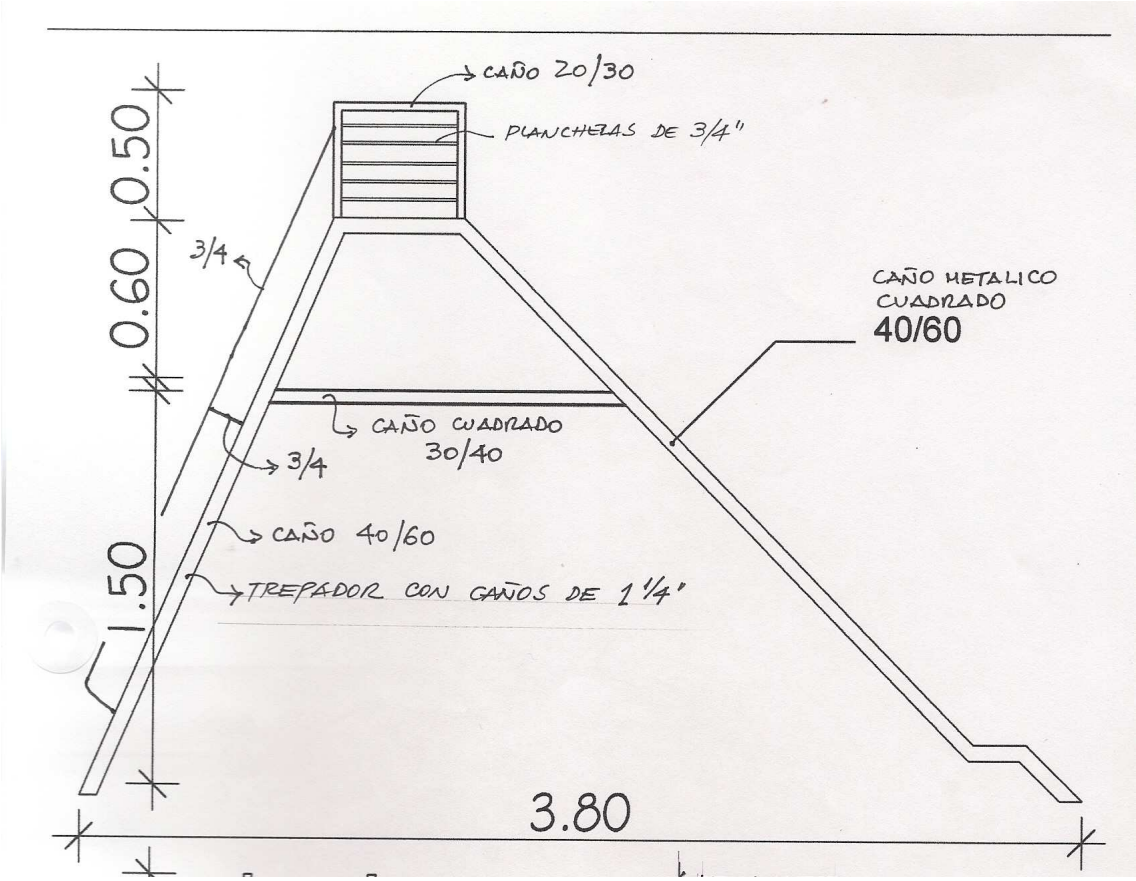
CAÑO 20/30
PLANCHEAS DE 3/4"
0.50
0.60
3/4
CAÑO METALICO
CUADRADO
40/60
CAÑO CUADRADO
30/40
3/4
CAÑO 40/60
1.50
TREPADOR CON CAÑOS DE 1 1/4"
3.80

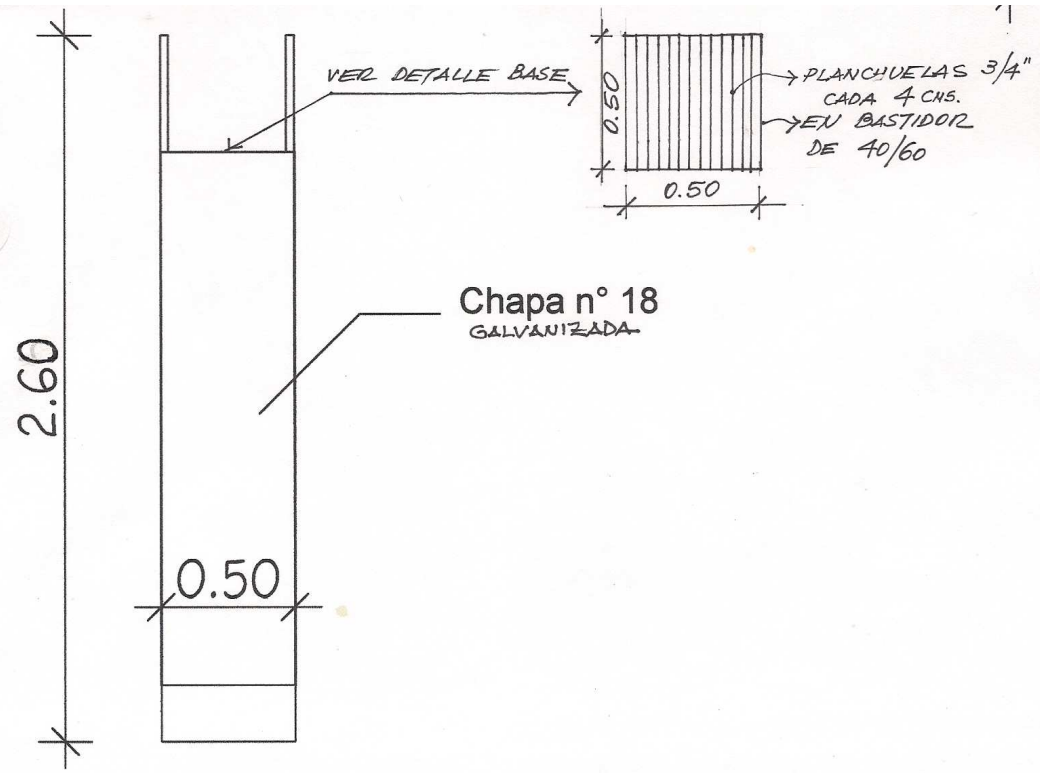

Tobogan Grande esc.: 1/20

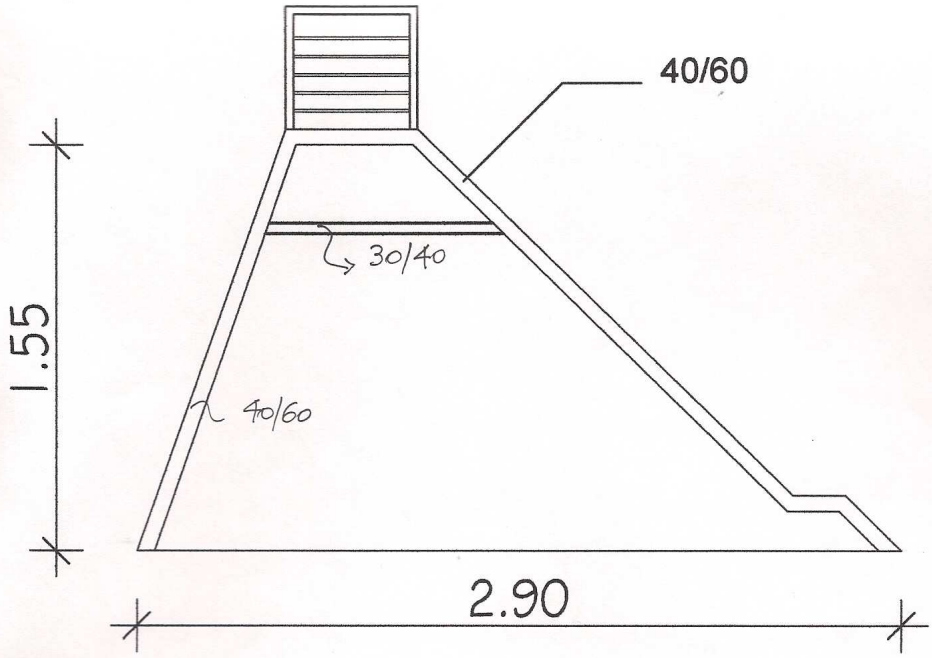

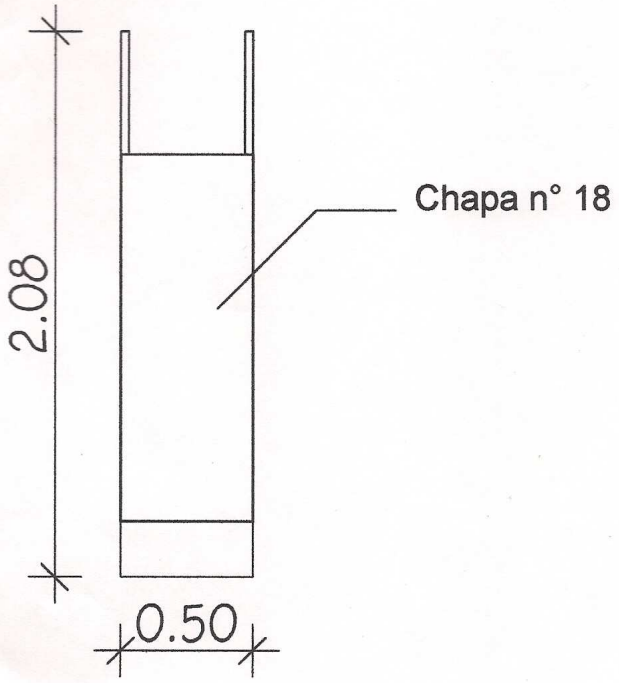

Tobogan Chico esc.: 1/20

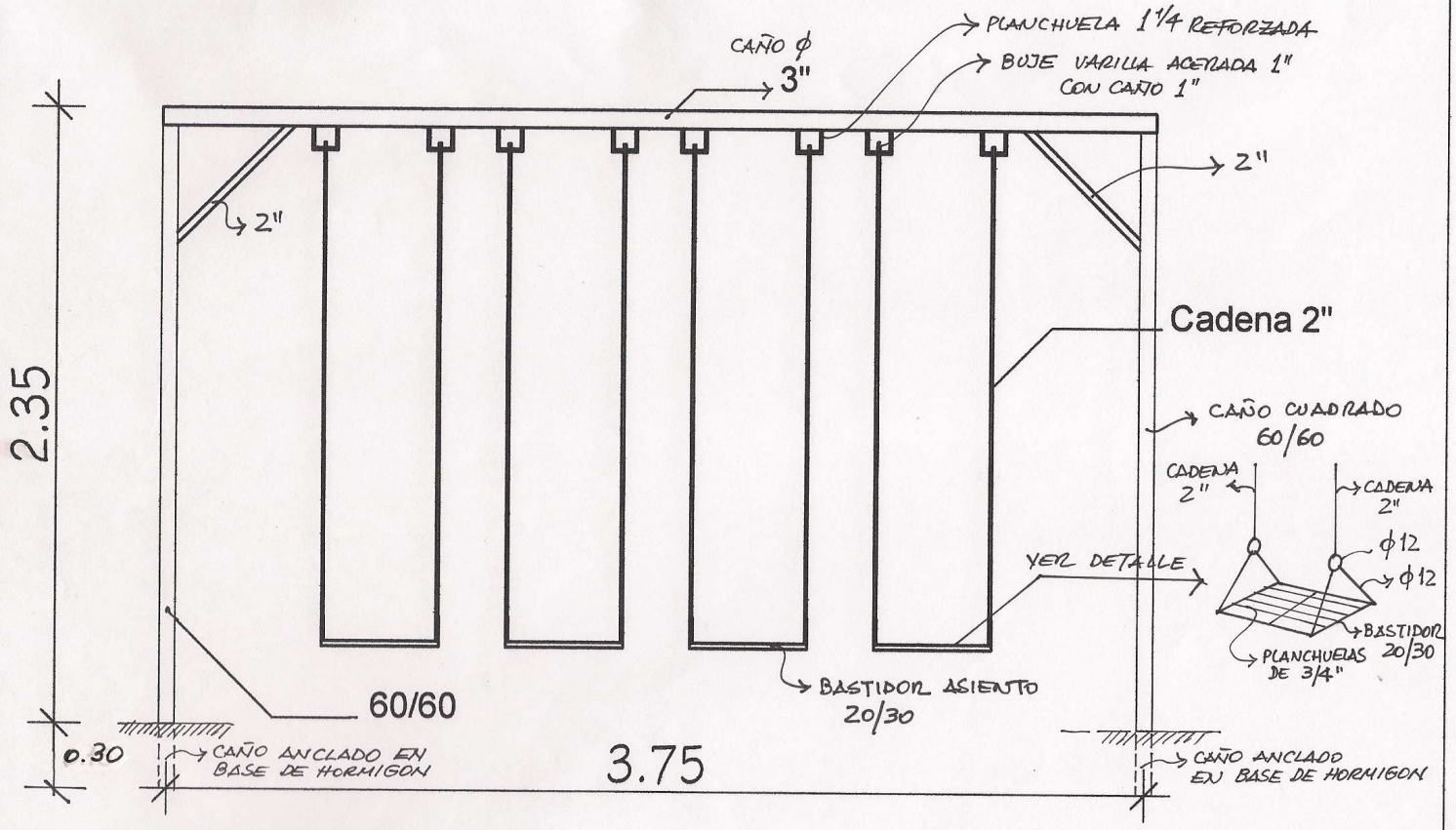
CAÑO ϕ
3"
PLANCHUELA 1 1/4 REFORZADA
BUJE VARILLA ACERADA 1"
CON CAÑO 1"
2"
2"
Cadena 2"
CAÑO CUADRADO
60/60
CADENA
2"
CADENA
2"
ϕ12
ϕ12
VER DETALLE
BASTIDOR
20/30
PLANCHUELAS
DE 3/4"
BASTIDOR ASIENTO
20/30
60/60
2.35
0.30
CAÑO ANCLADO EN
BASE DE HORMIGON
3.75
CAÑO ANCLADO
EN BASE DE HORMIGON