ENCADENADO SUPERIOR Y INFERIOR PARA MURO DE 0.30 (DOBLE 0.15)

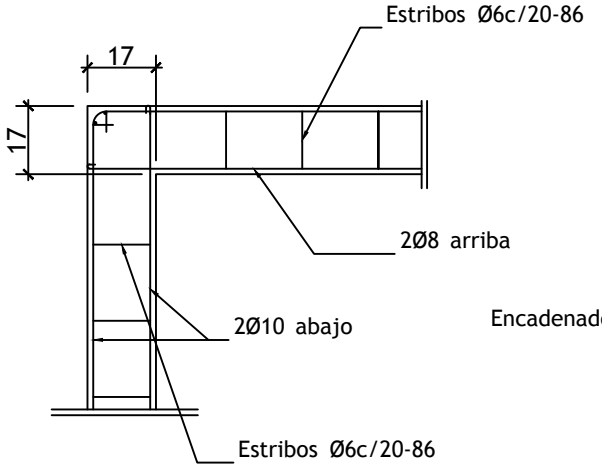

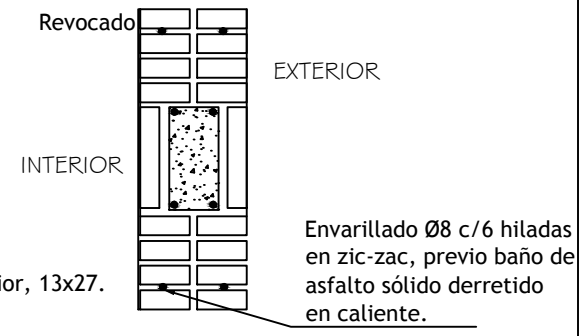

Encadenado superior, 13x27.

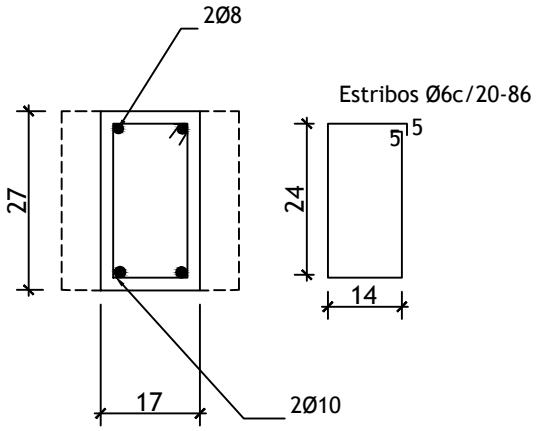

ENCADENADO SUPERIOR PARA MURO DE 0.15

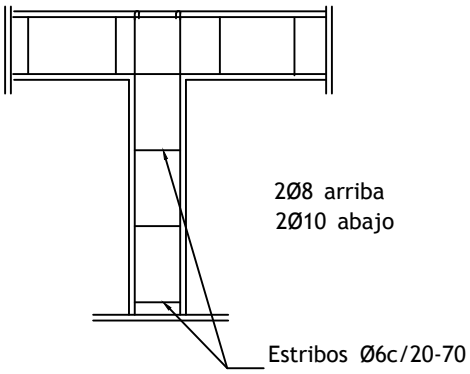

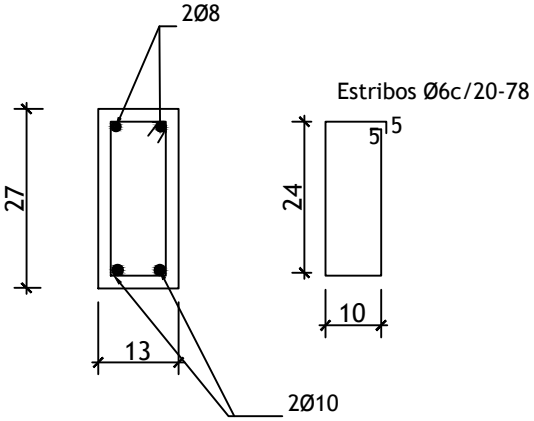

MINISTERIO DE EDUCACION Y CULTURA DIRECCIÓN DE INFRAESTRUCTURA EQUIPO TÉCNICO DE INFRAESTRUCTURA		
Proyecto	Aula Tipo - Pre-Escolar 7.20 x 7.20 con S.S.H.H.	12
	DETALLE DE ENCADENADOS SUPERIOR E INFERIOR	